Wood Trick®

A NEW WORLD OF ART

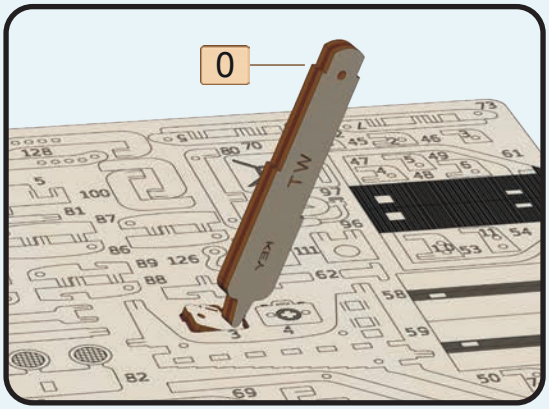
0

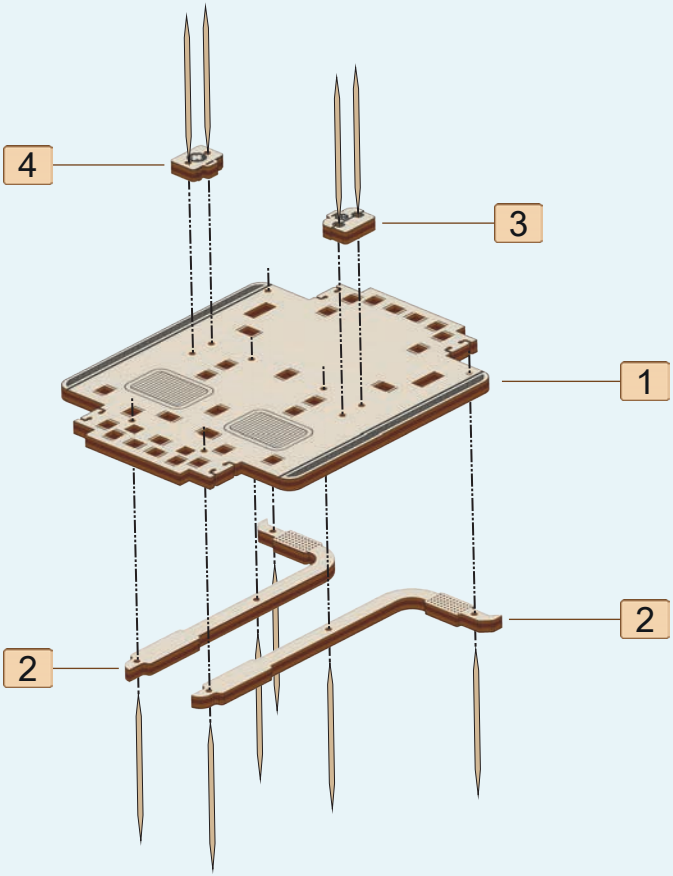
4
3
1
2
2

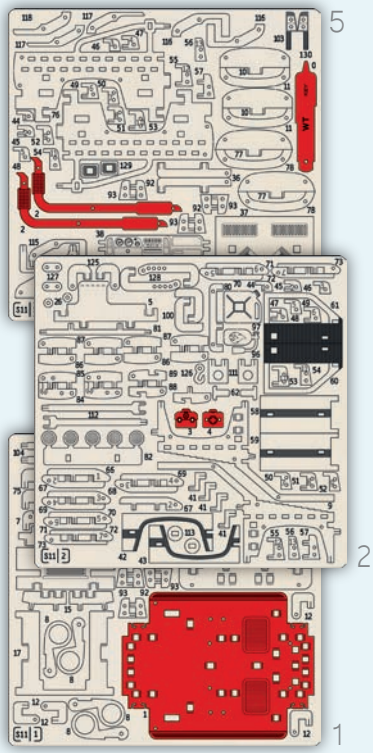
5
2
1

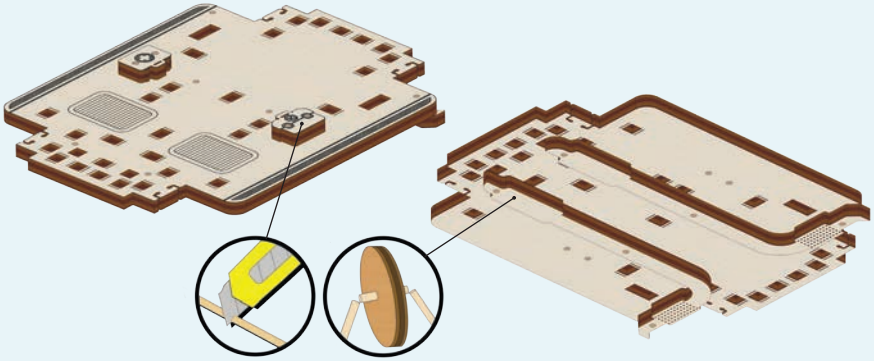

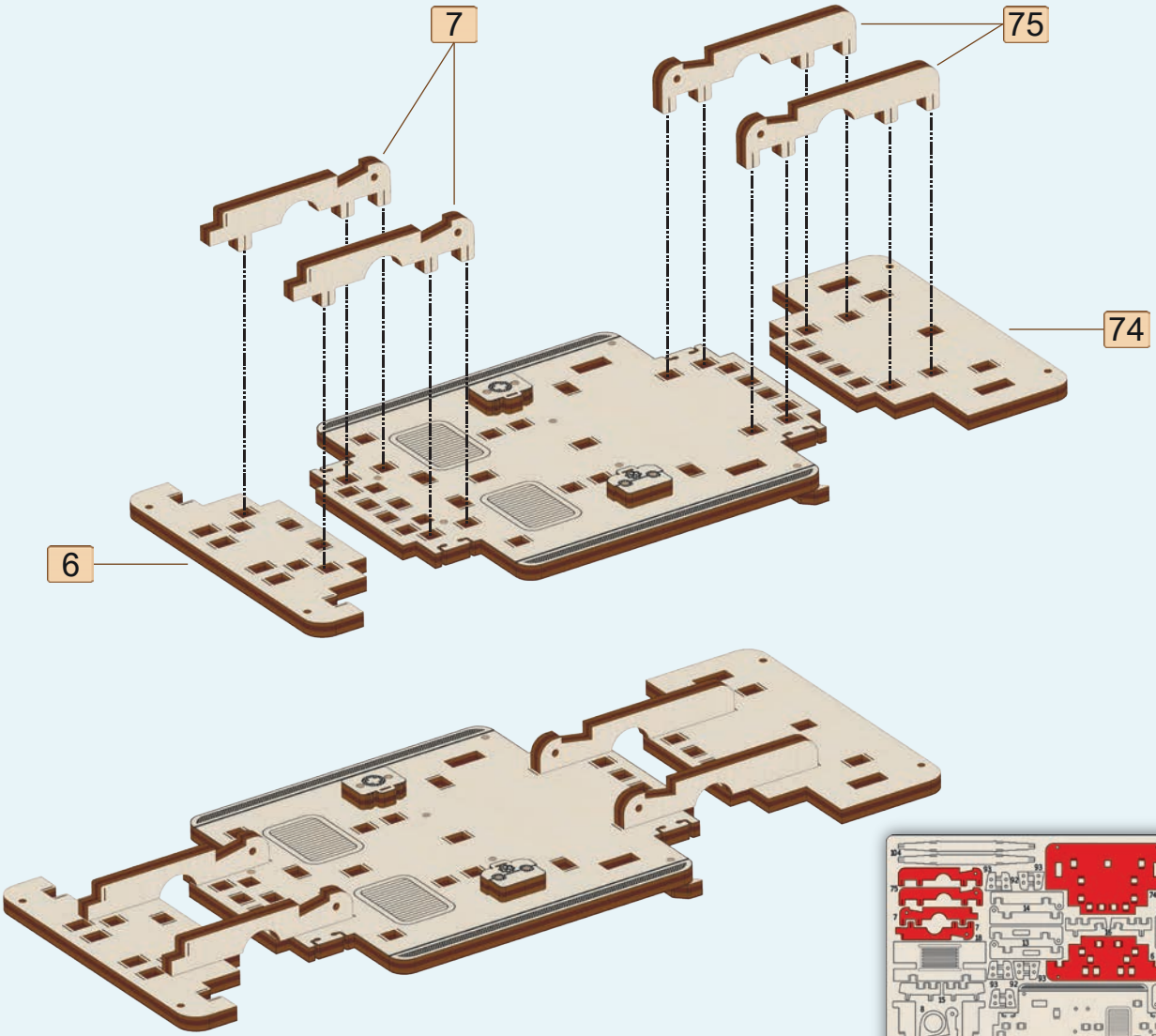

1

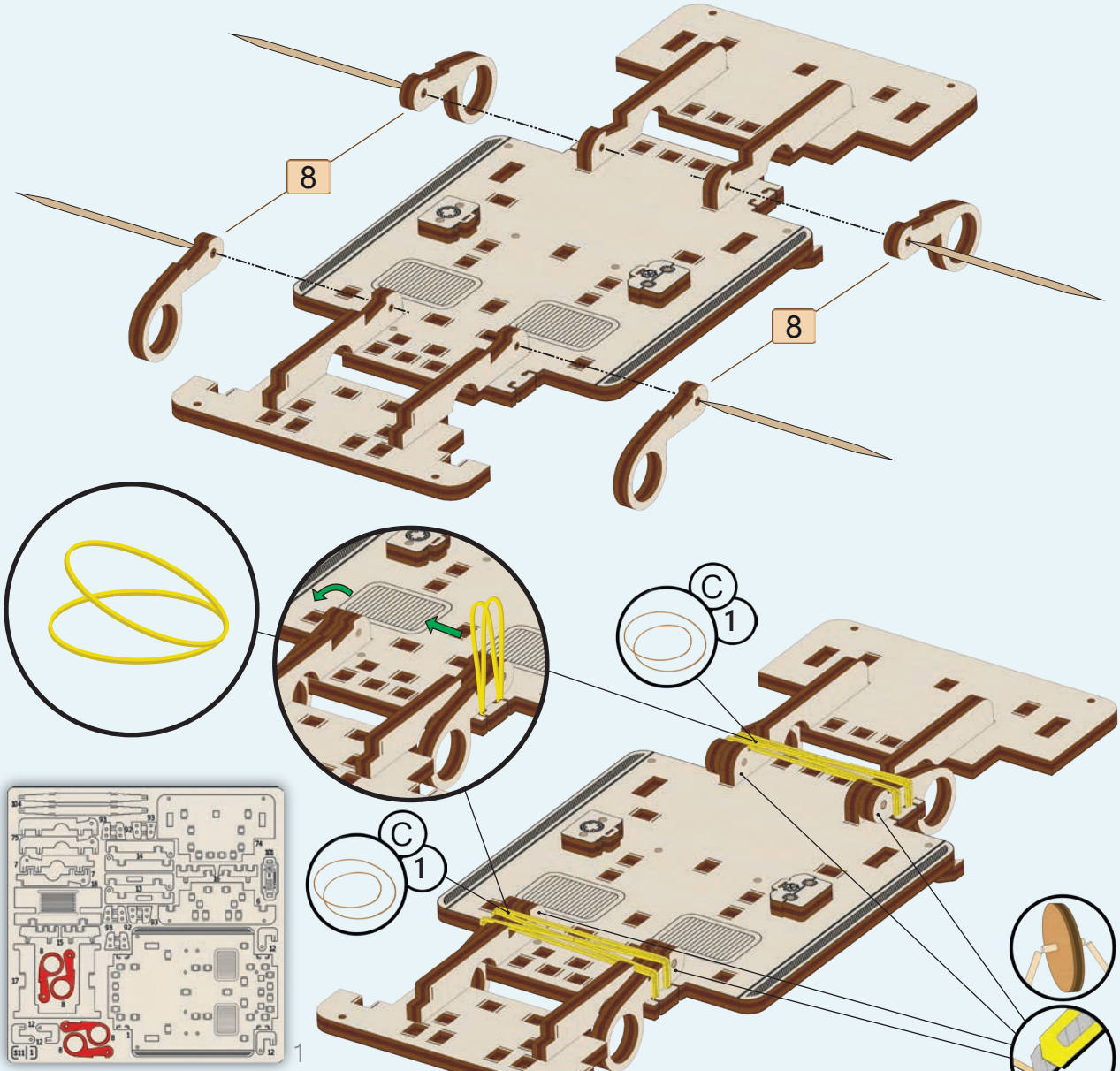

1

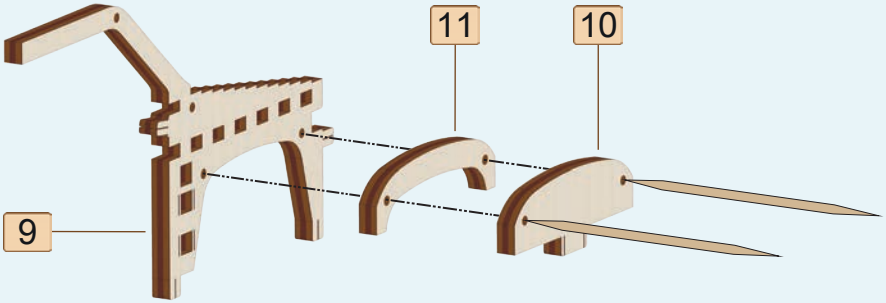
11
10
9

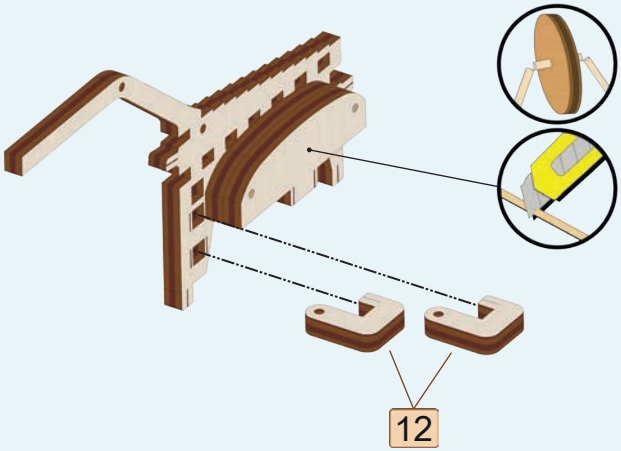
12

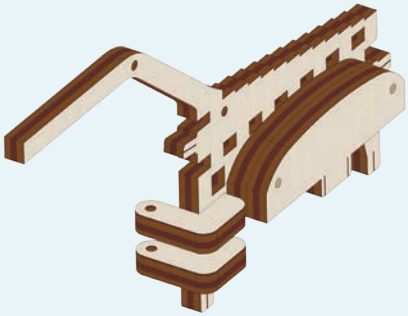

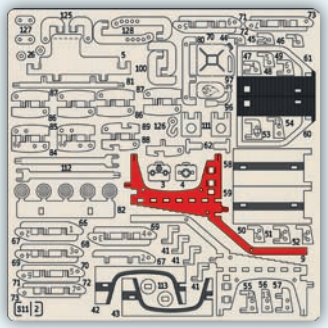
2

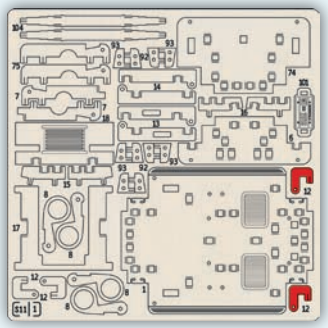
1

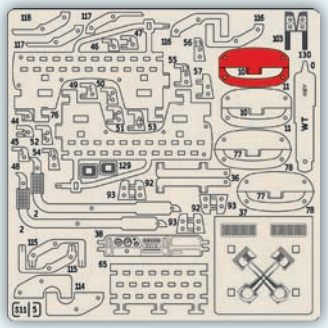
5

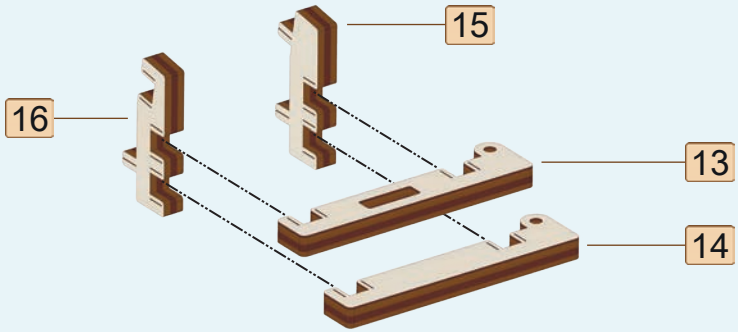

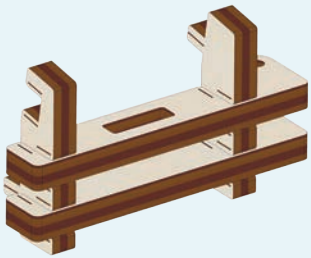

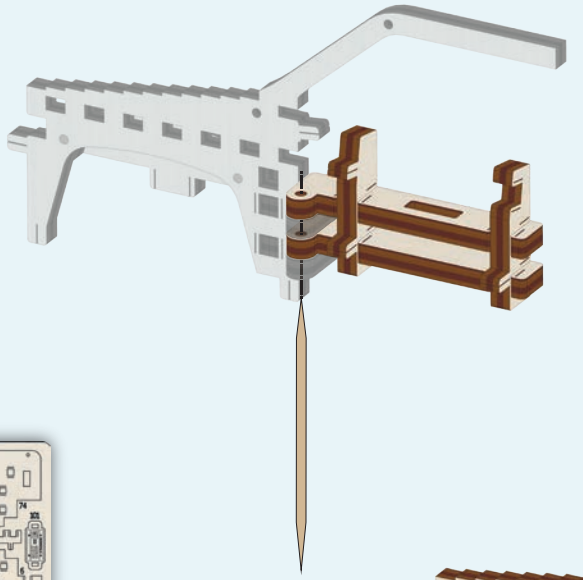

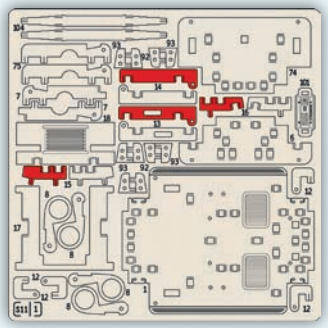

1

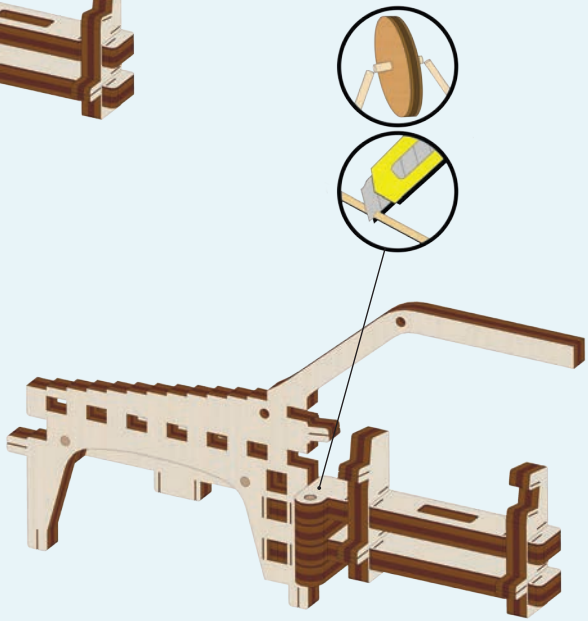

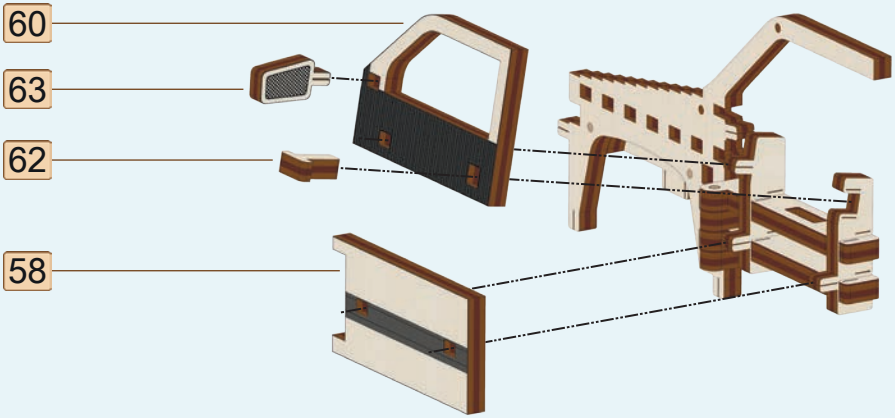
60
63
62
58

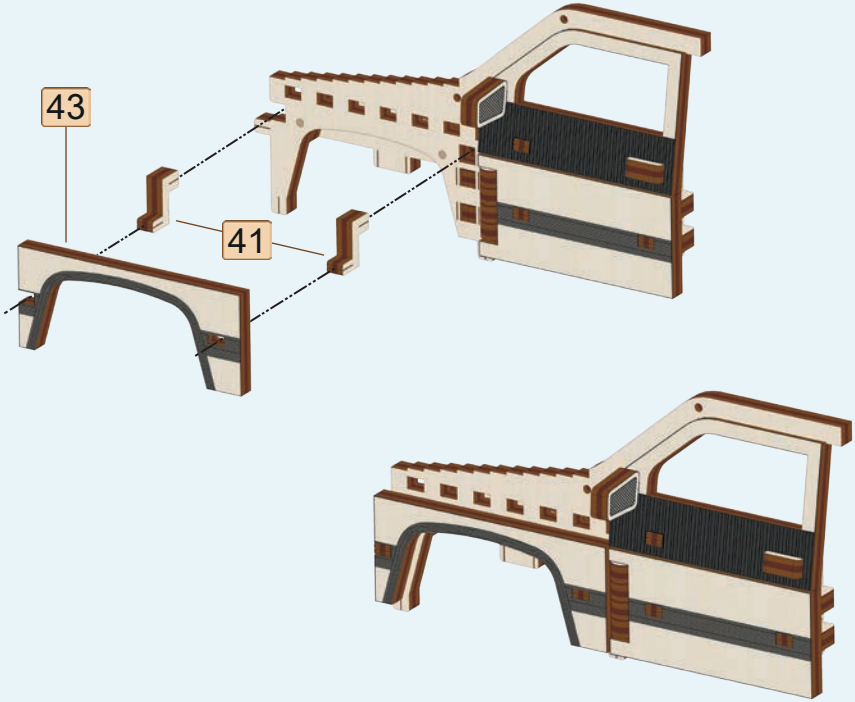
43
41

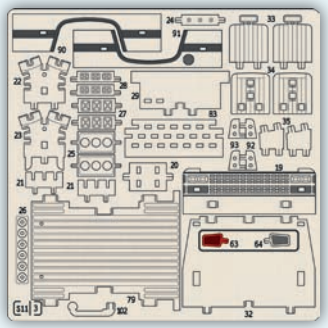
3

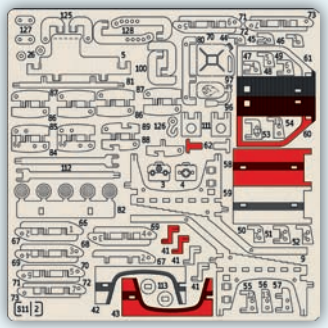
2

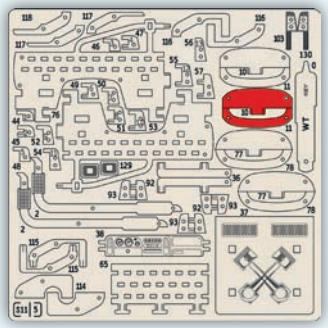

5

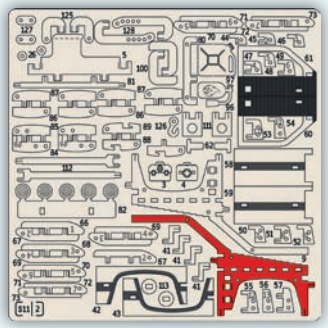

2

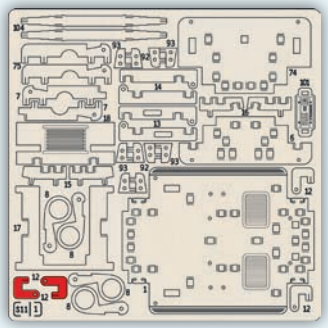

1

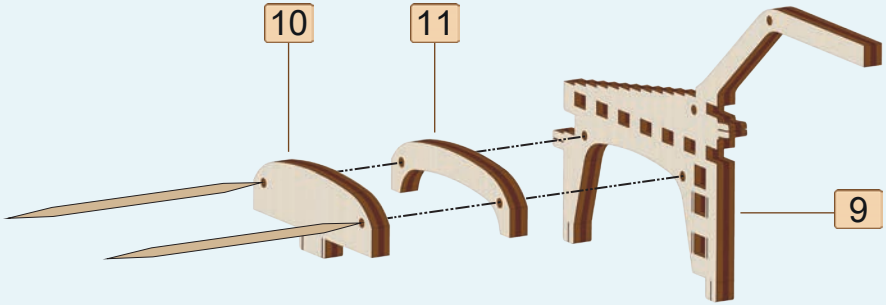

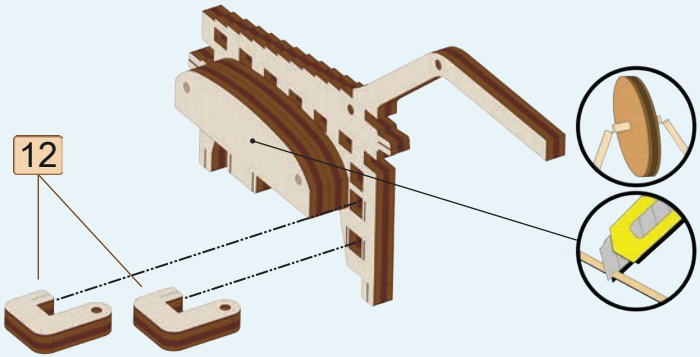

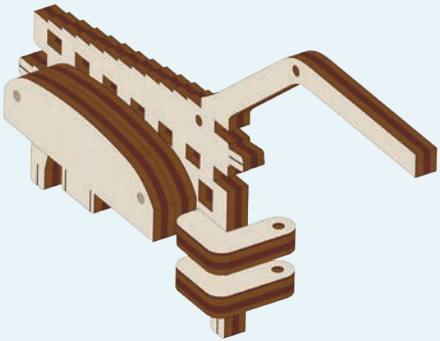

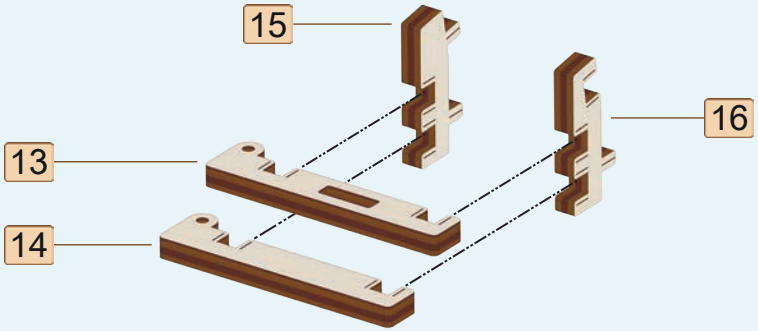

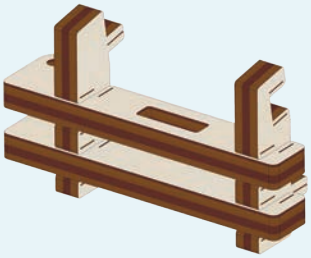

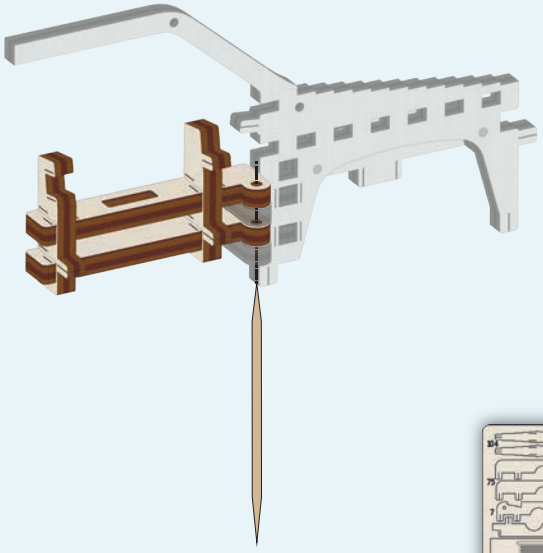

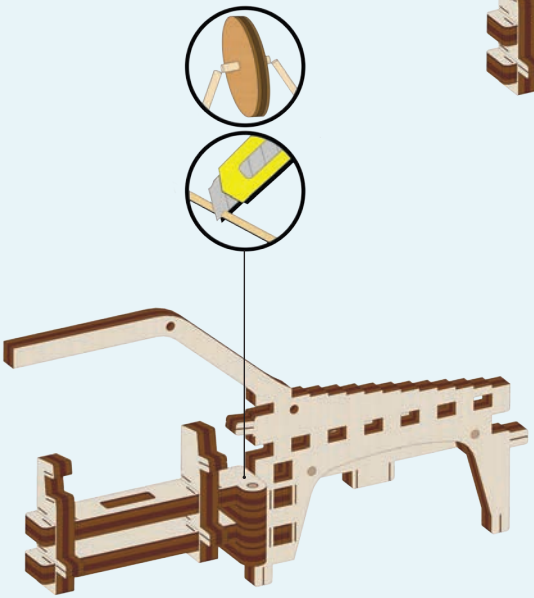

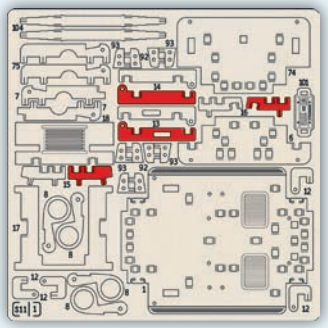

1

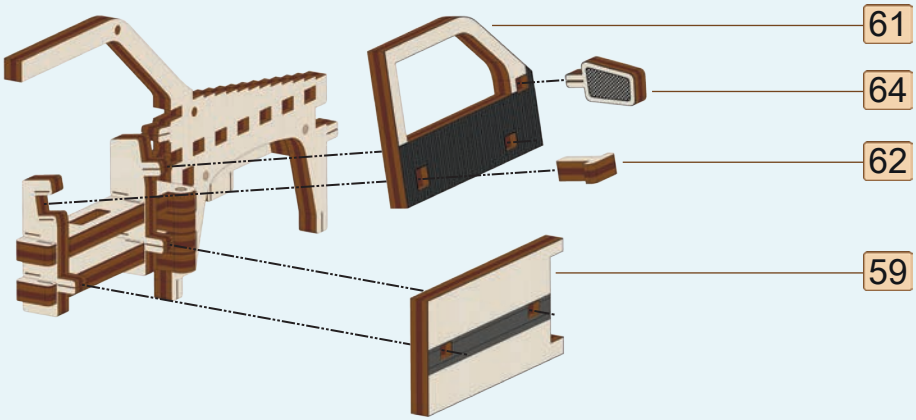

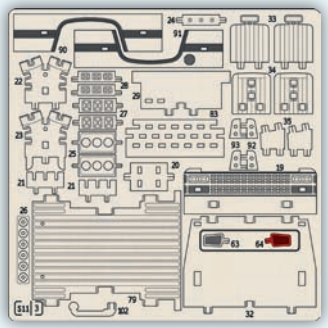

3

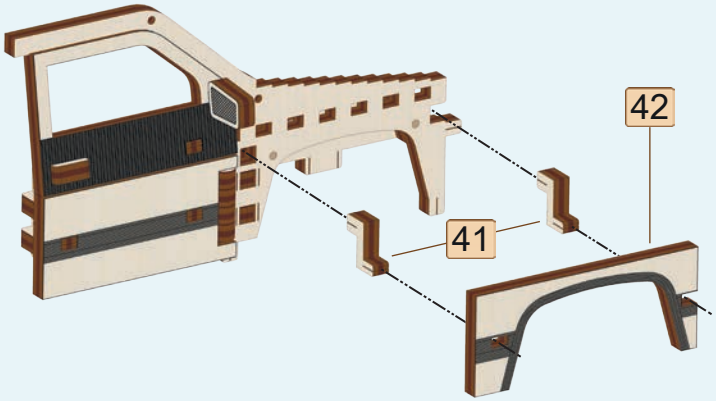

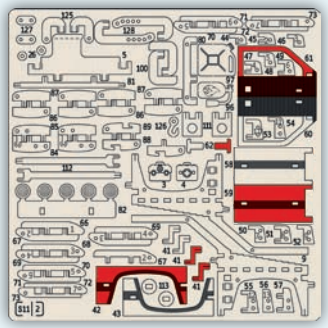

2

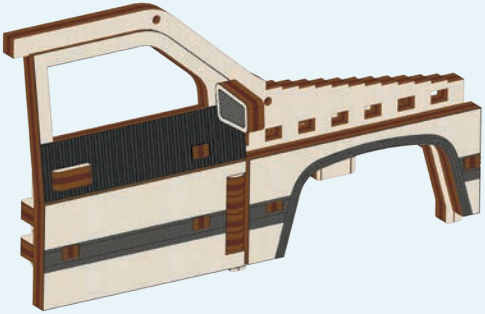

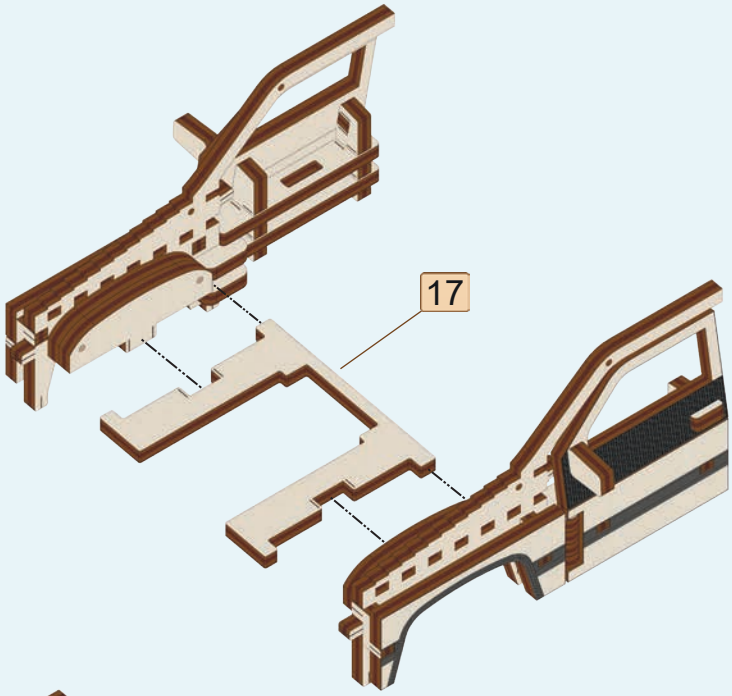

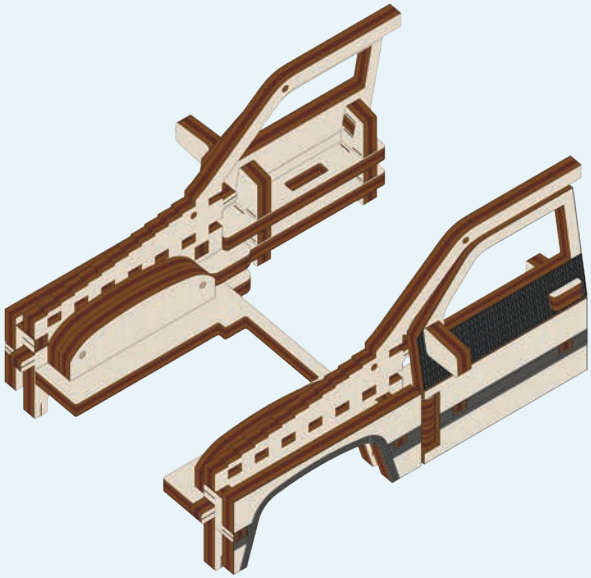

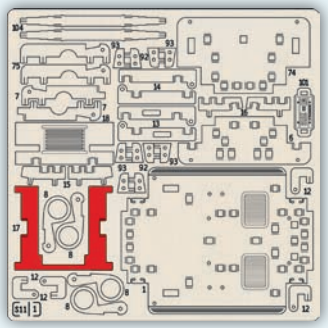

1

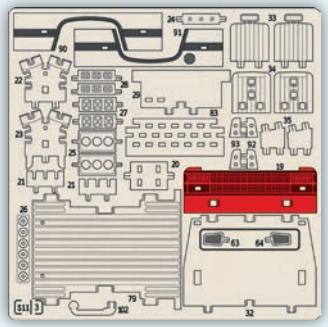

3

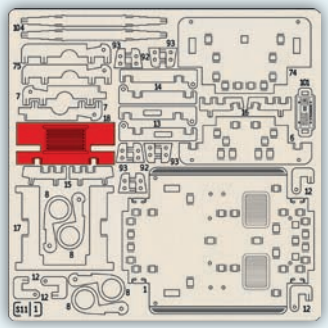

1

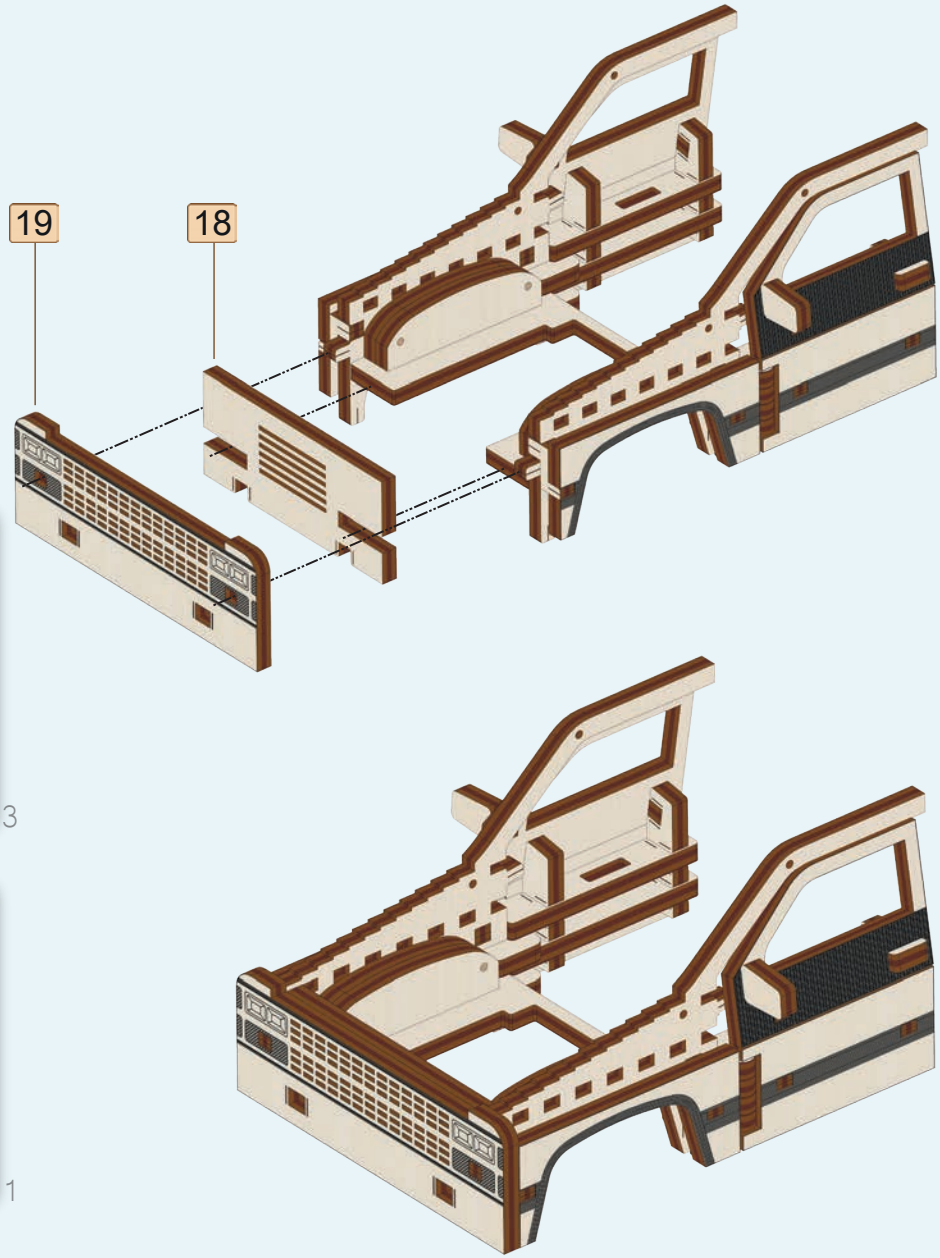

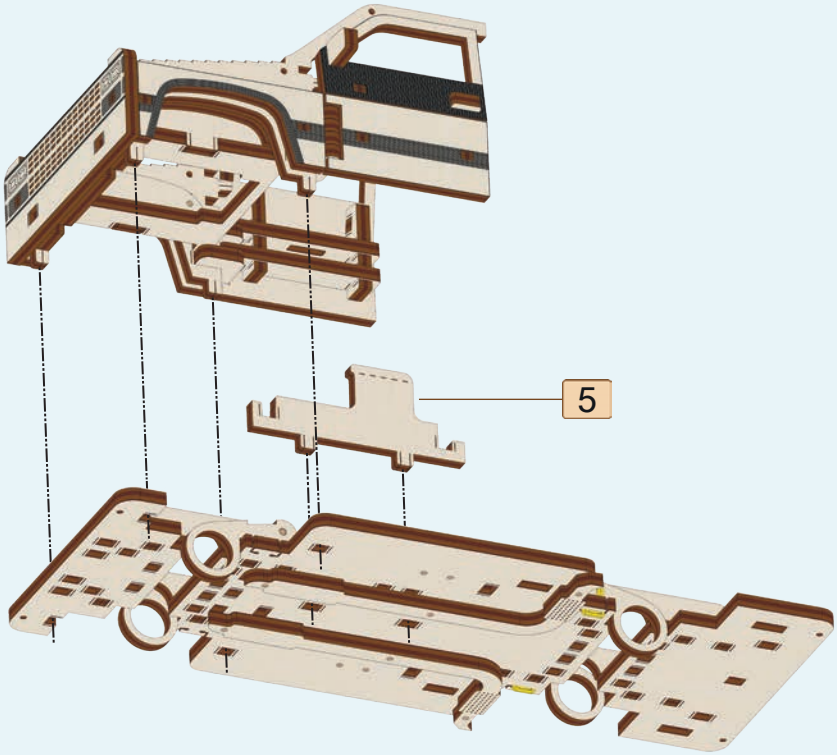

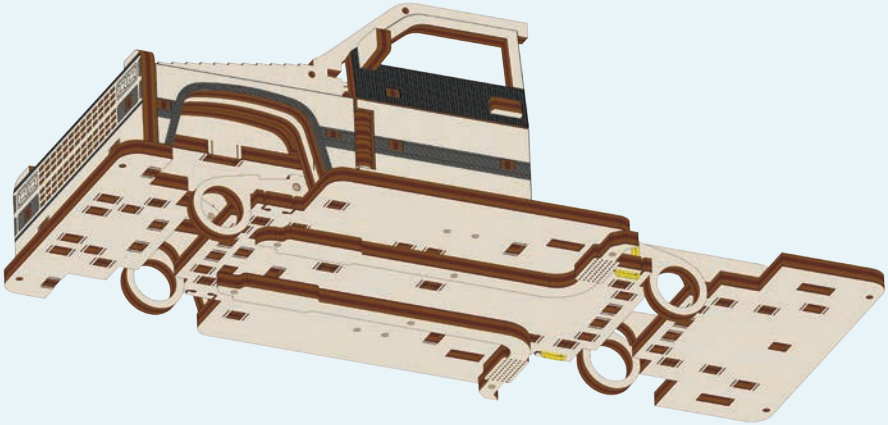

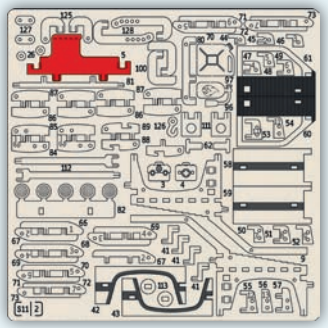

2

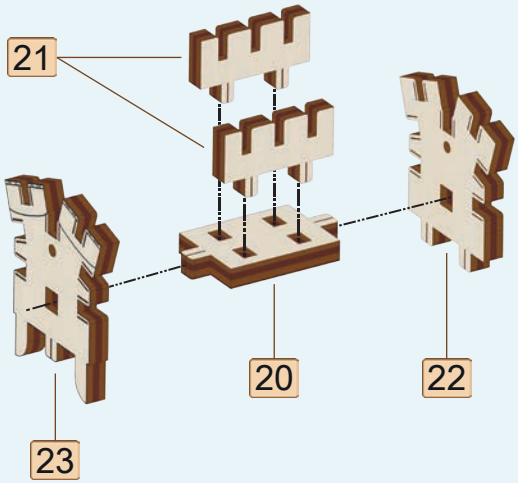

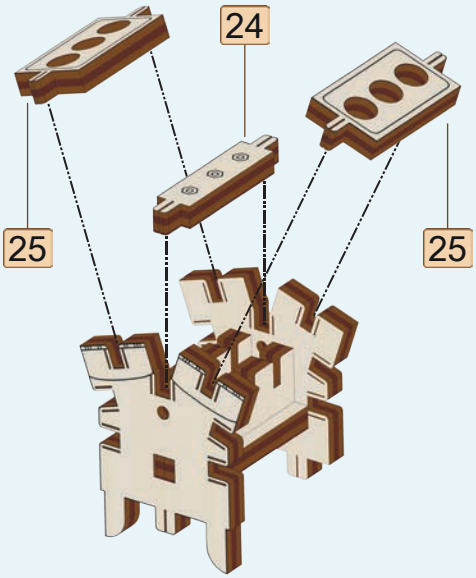

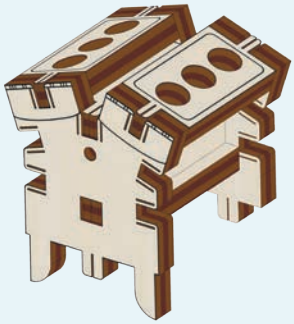

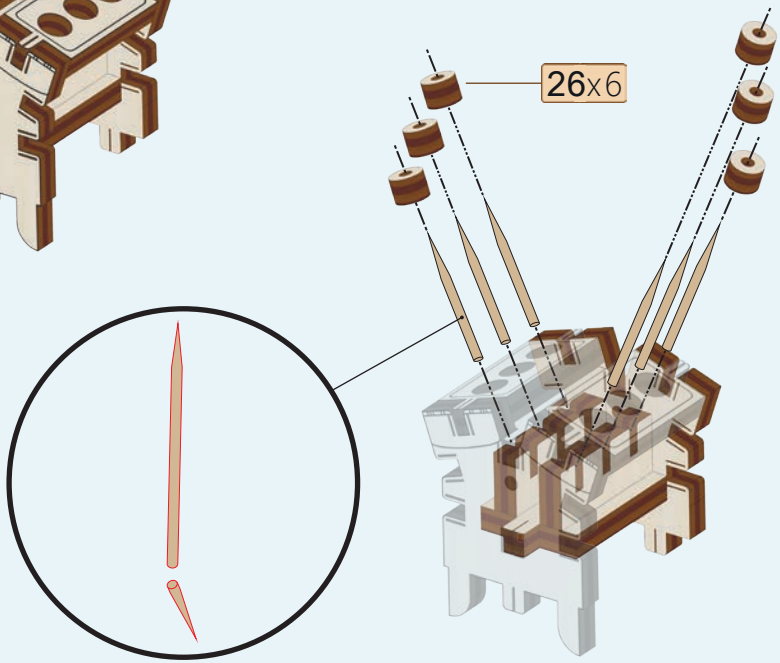

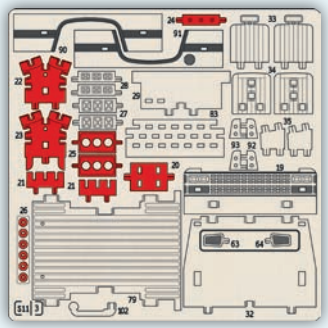

3

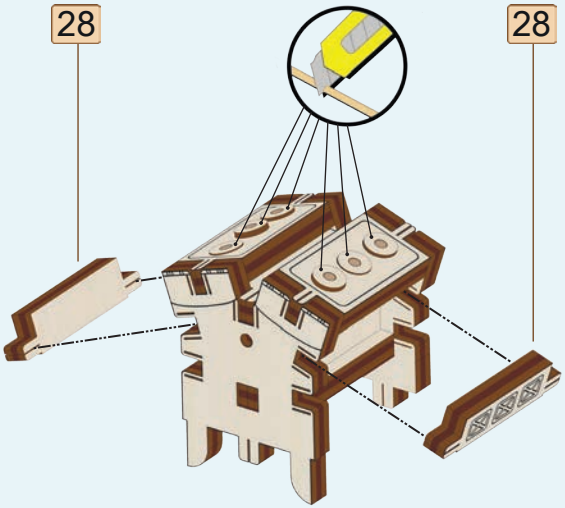

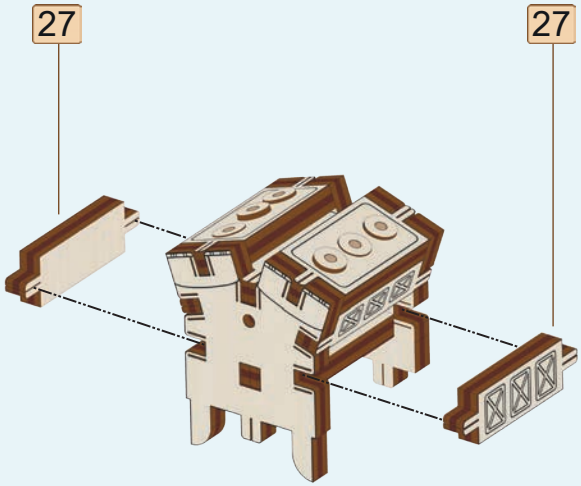

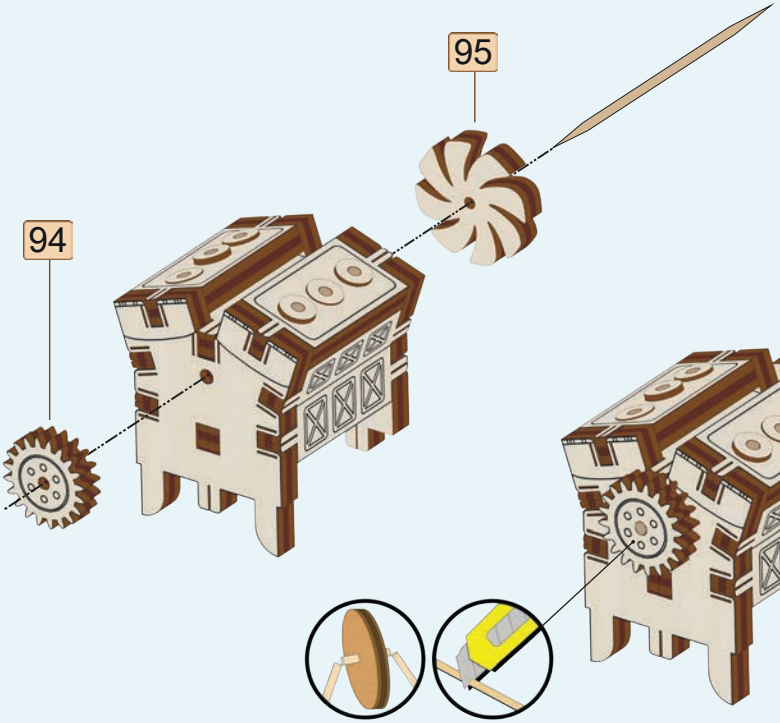

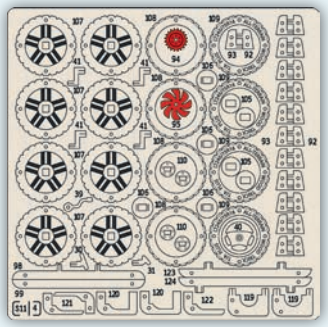

4

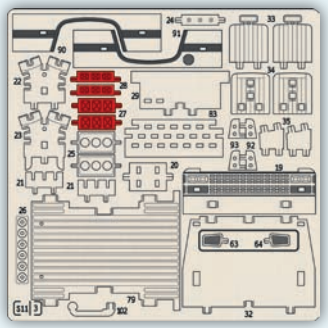

3

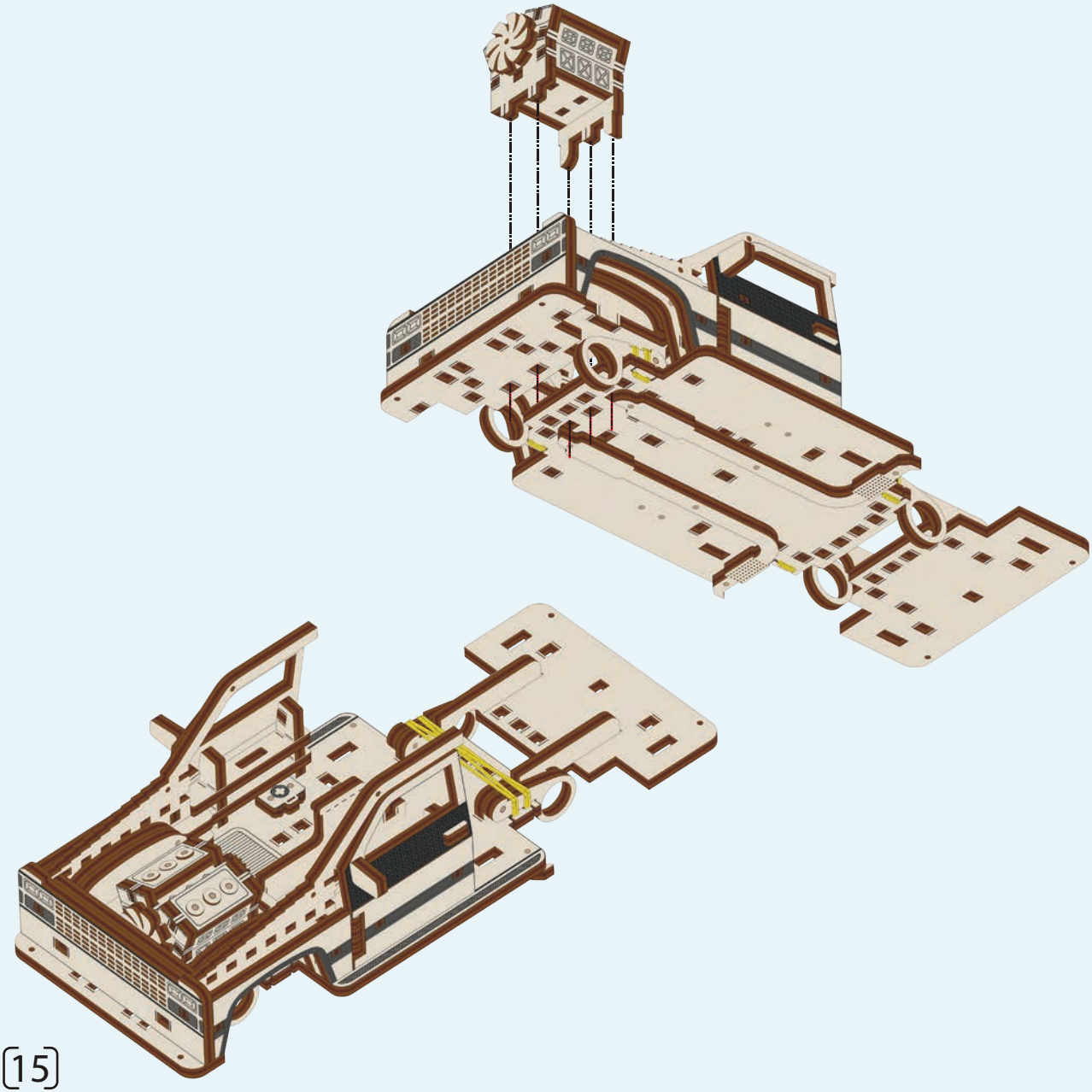

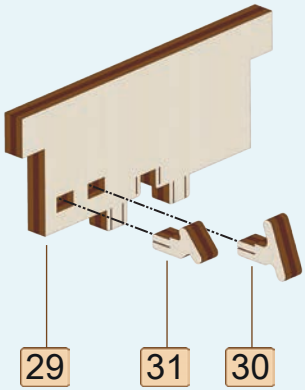
29
31
30

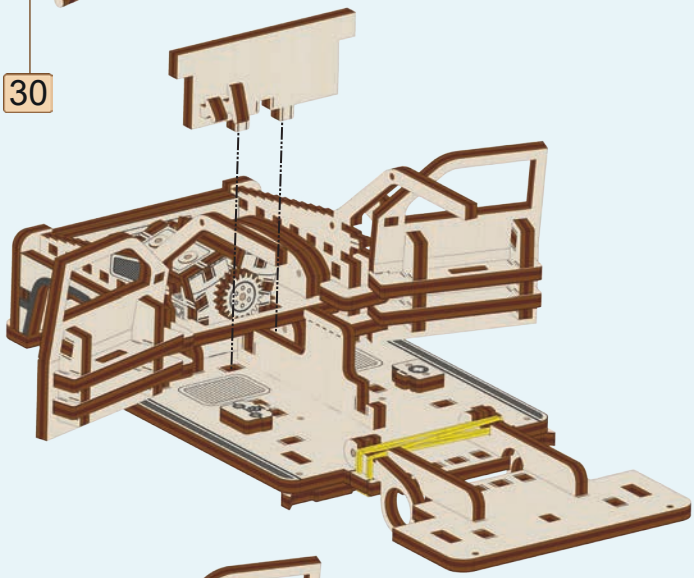

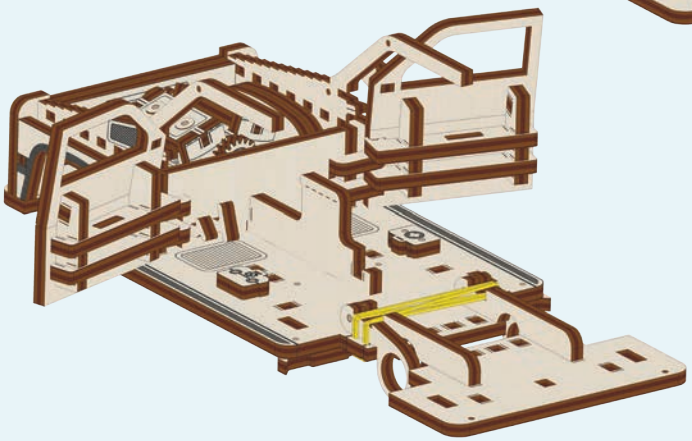

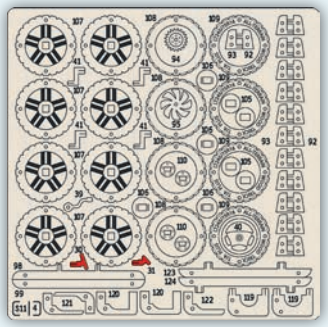
4

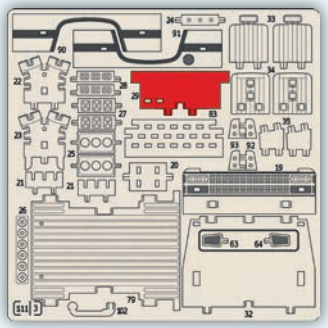
3

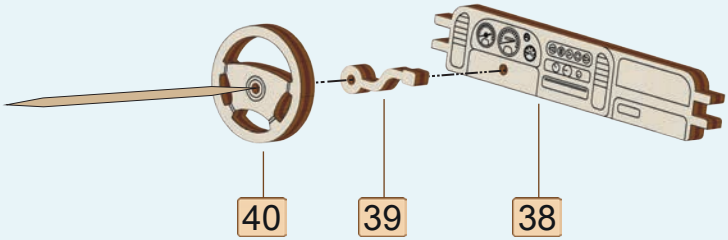

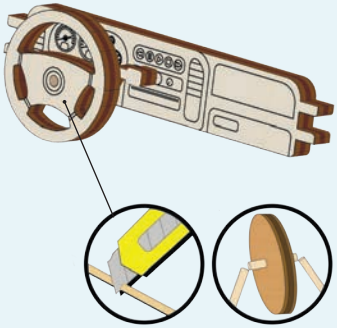

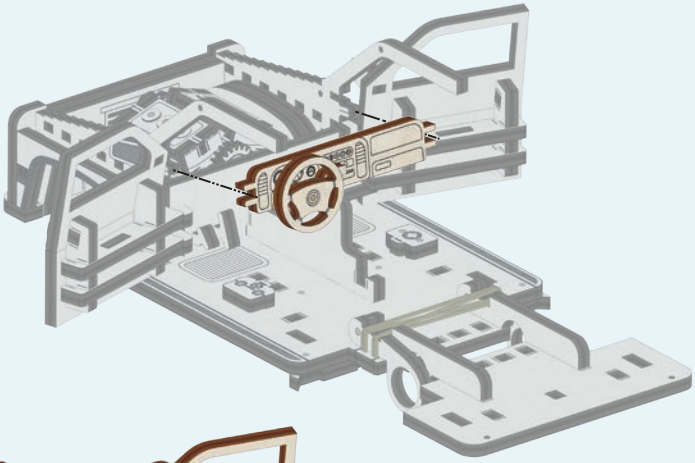

4

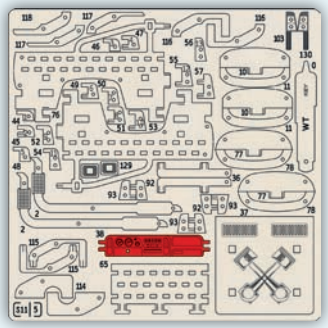

5

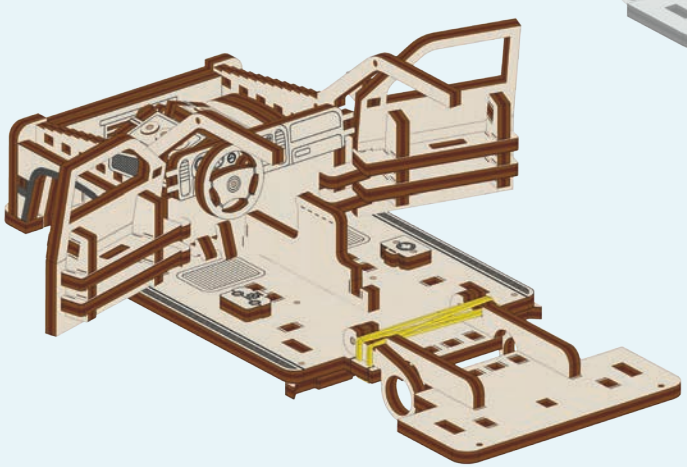

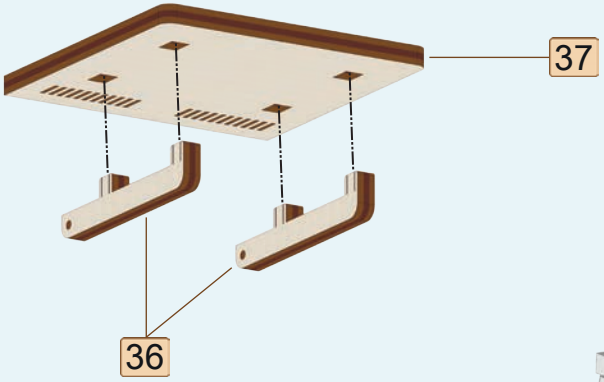

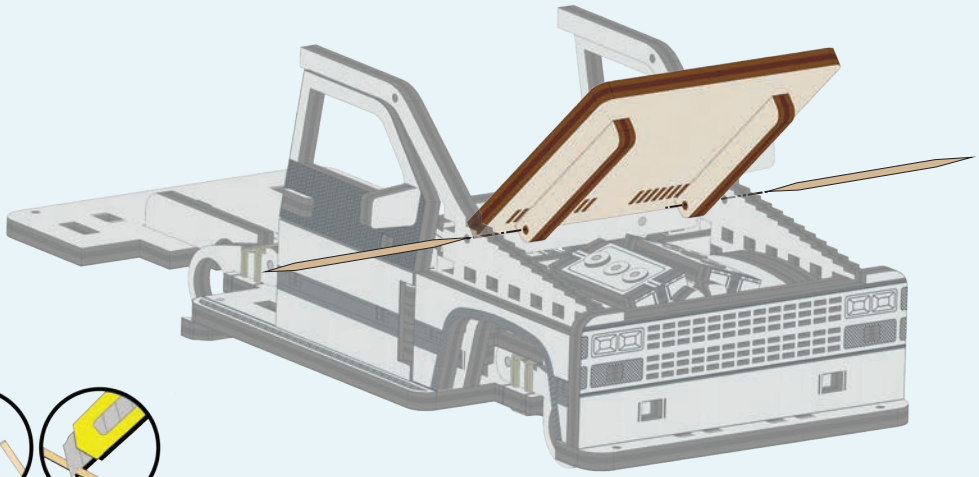

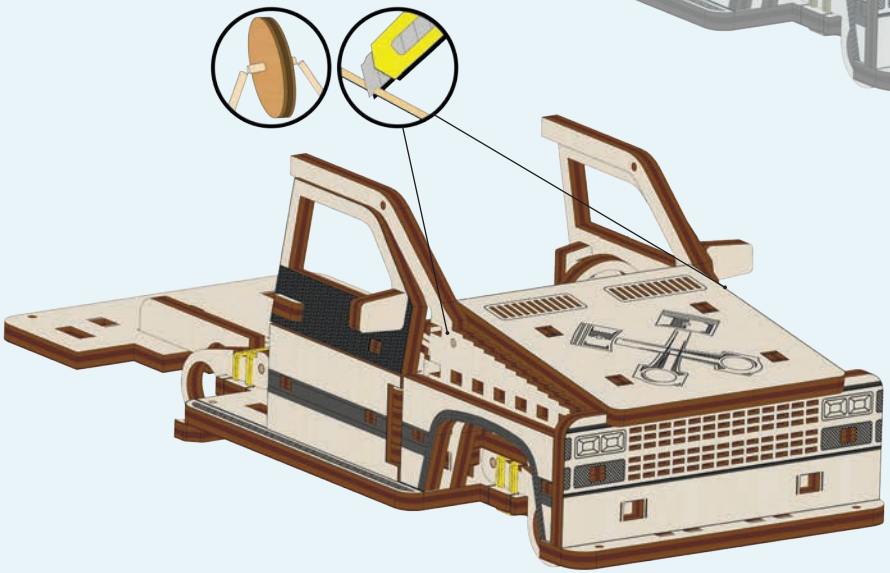

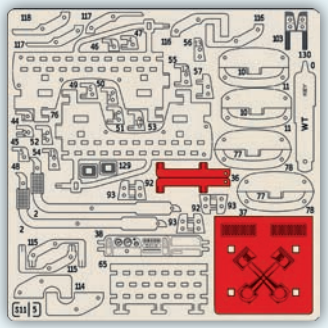

5

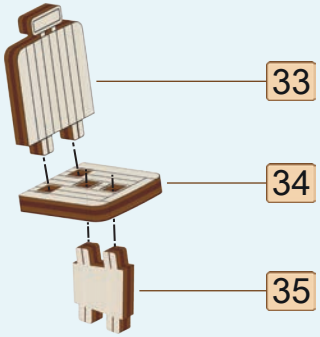

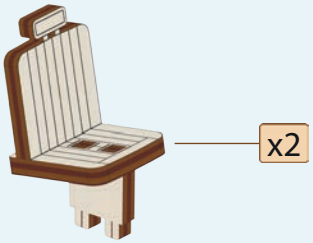

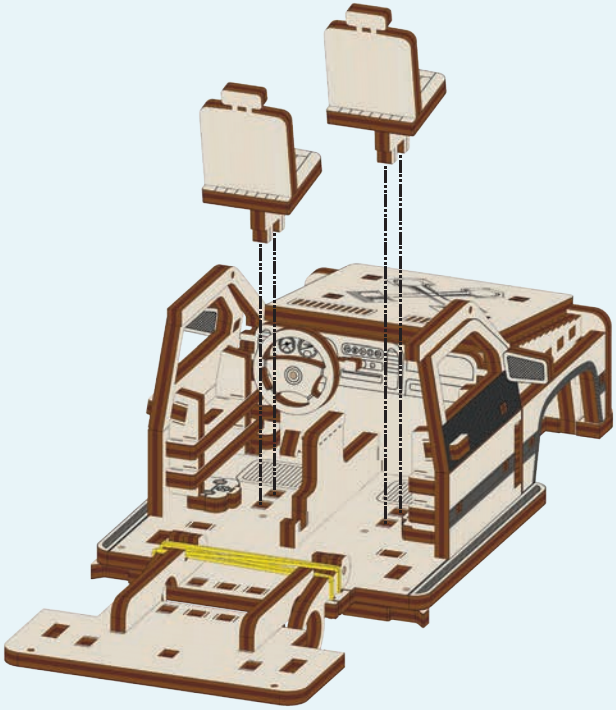

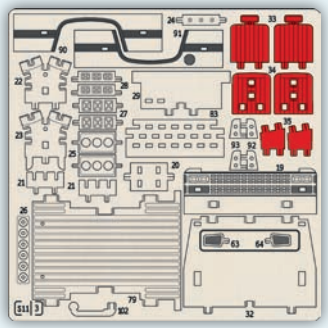

3

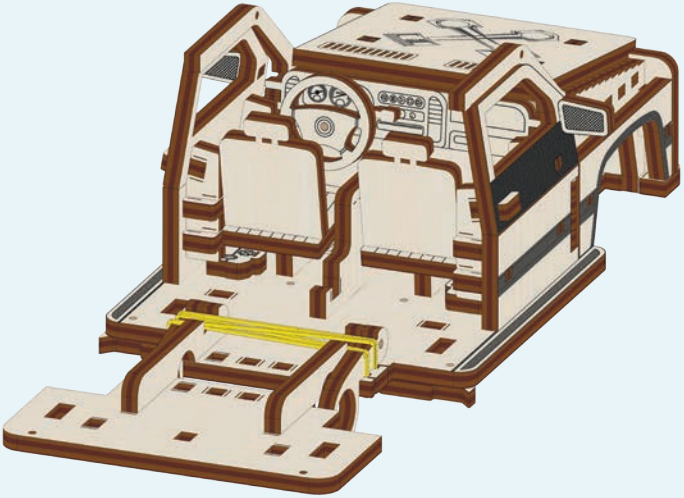

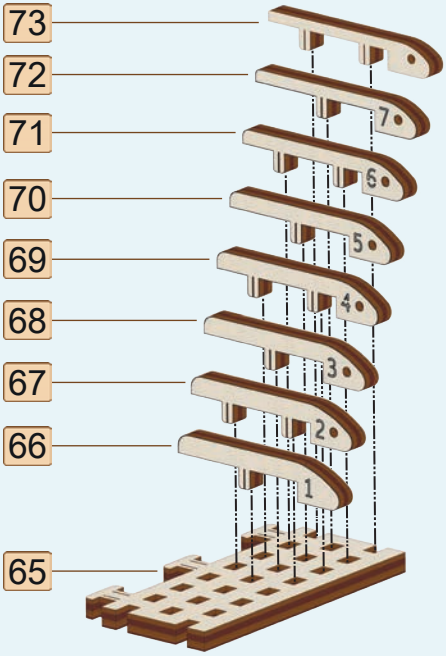
73
72
71
70
69
68
67
66
65
7
6
5
4
3
2
1

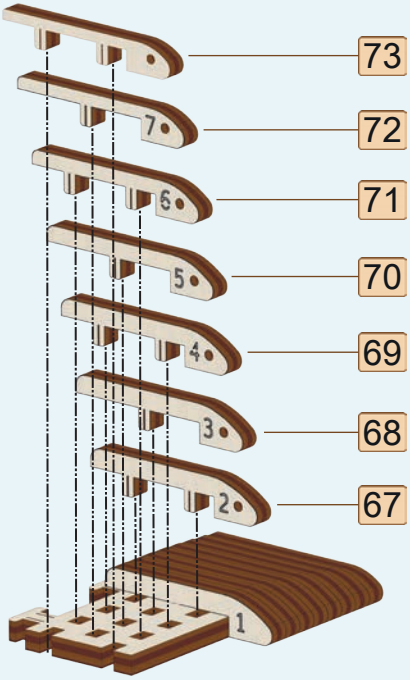
73
72
71
70
69
68
67
7
6
5
4
3
2
1

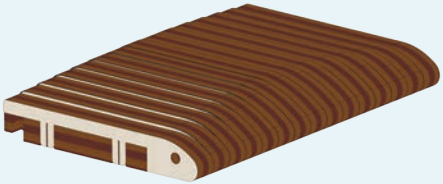

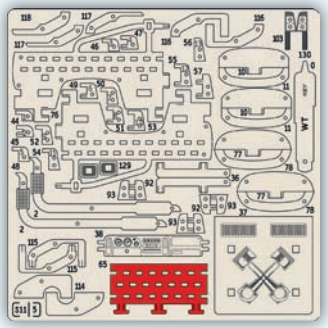
5

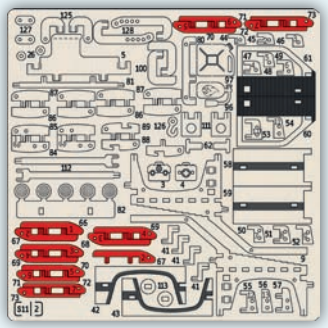
2

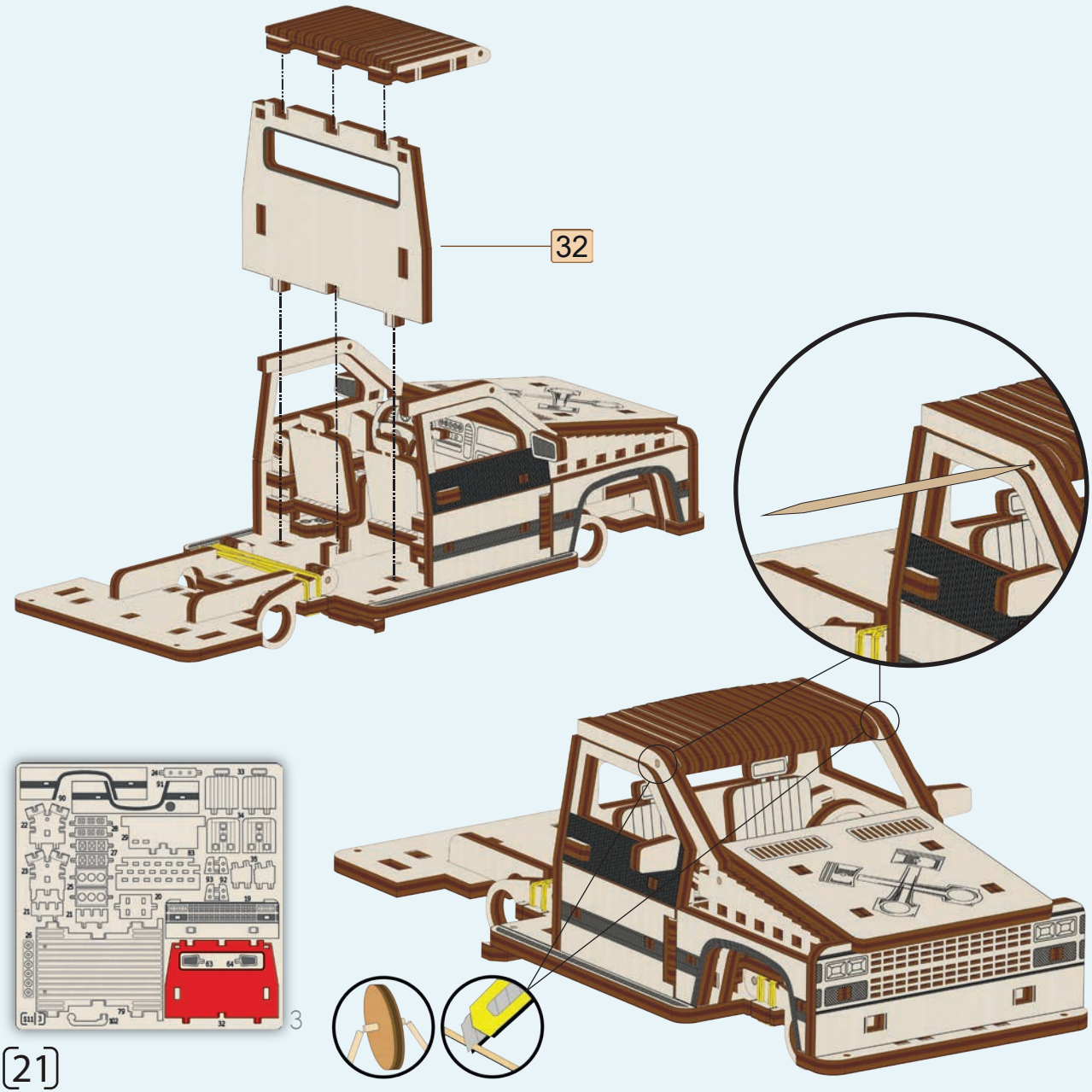
32
3

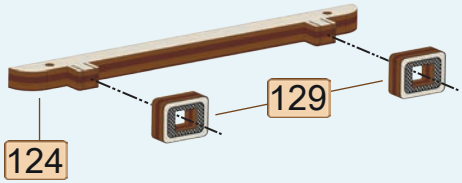

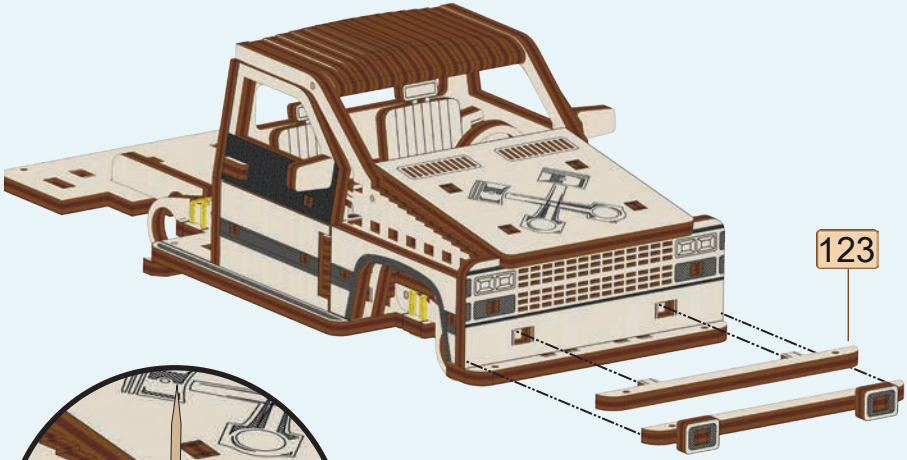

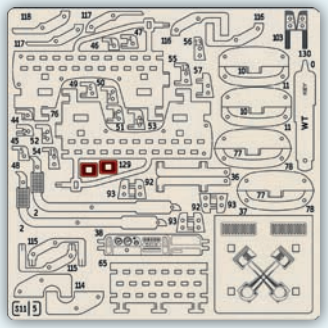

5

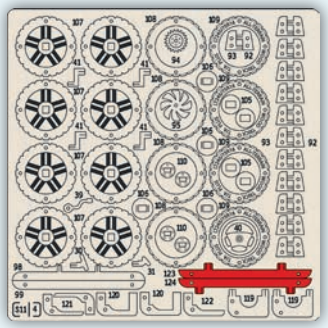

4

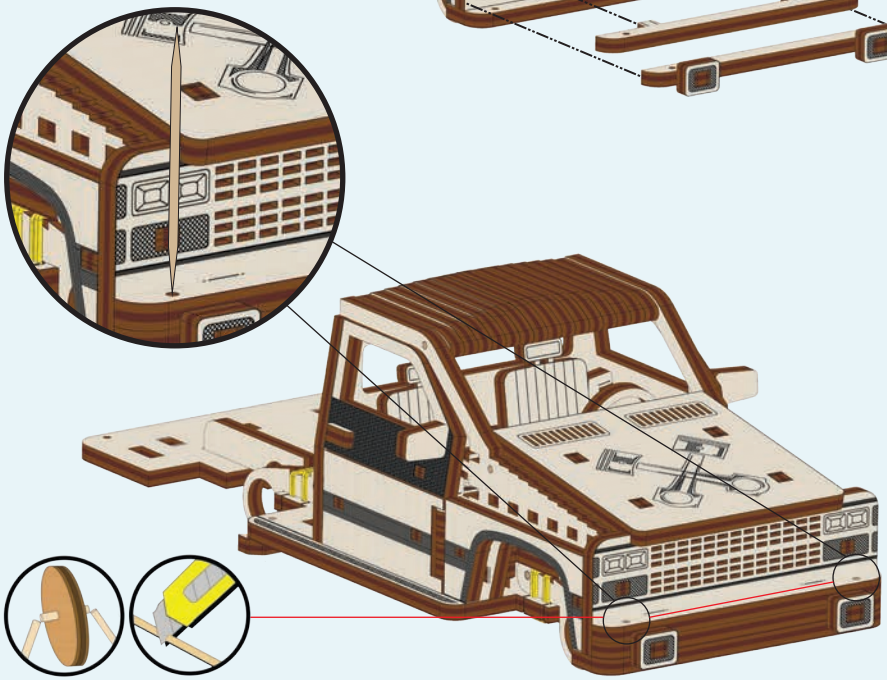

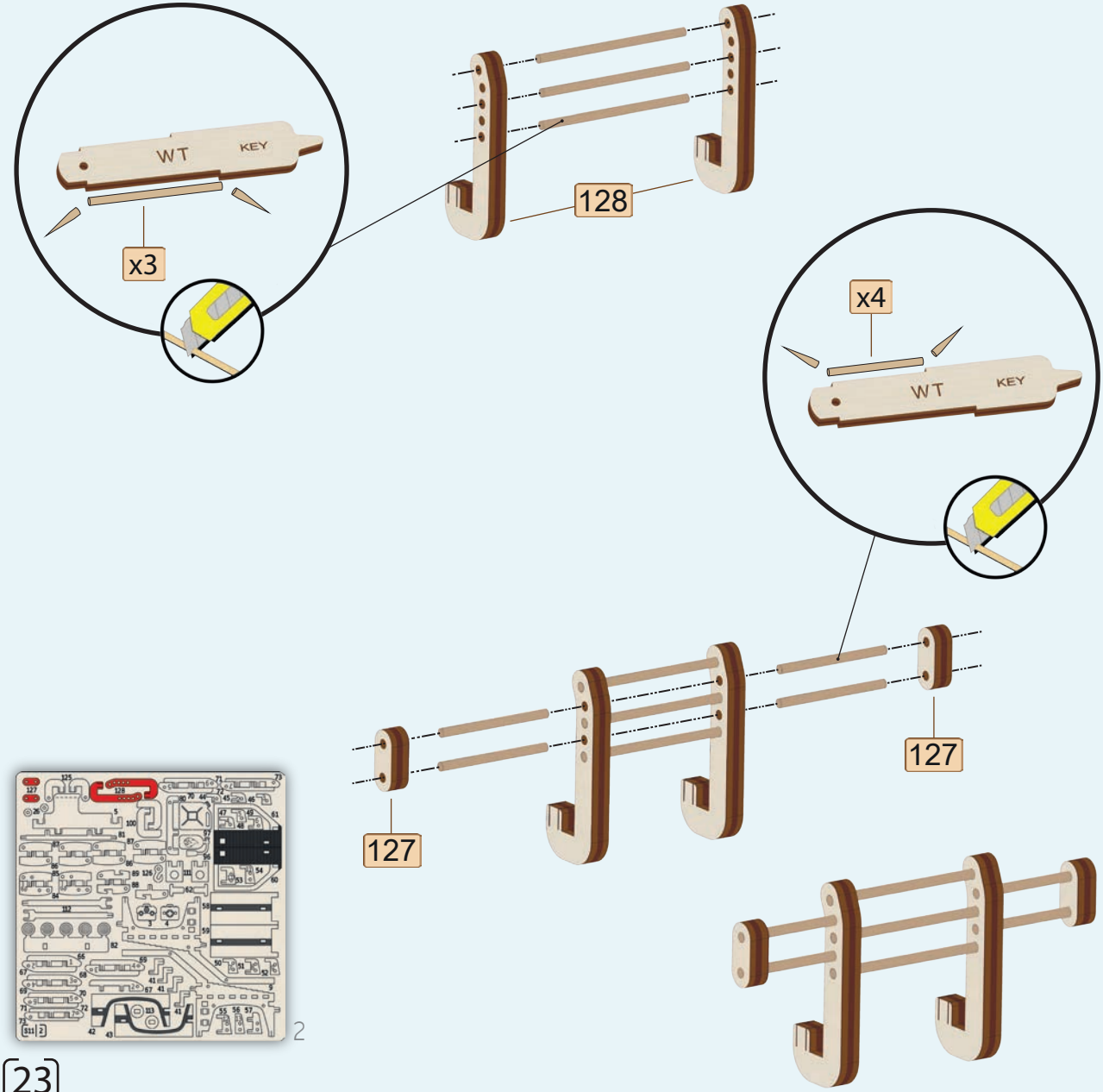

2

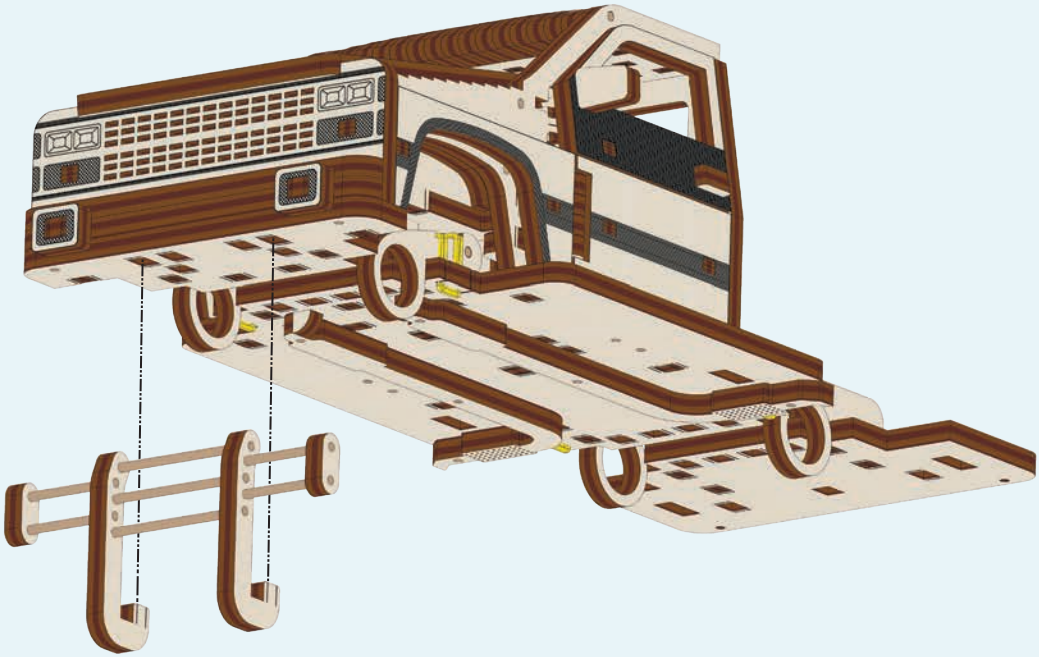

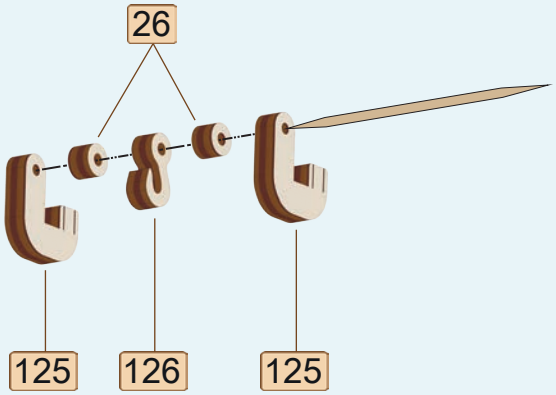

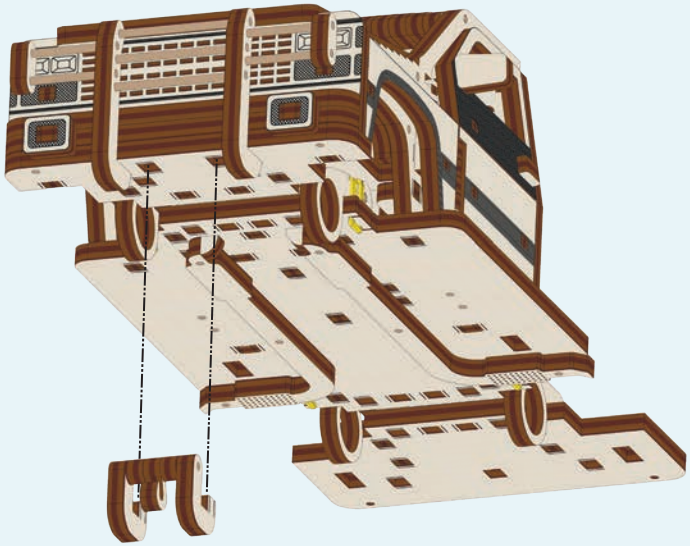

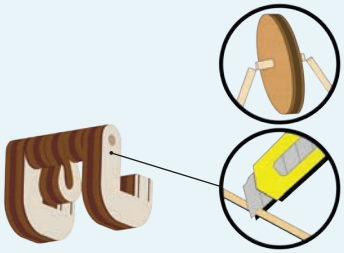

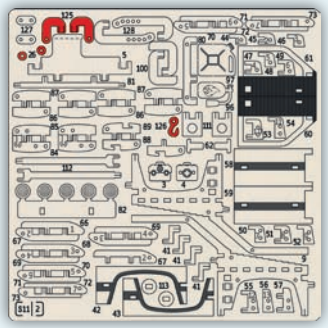

2

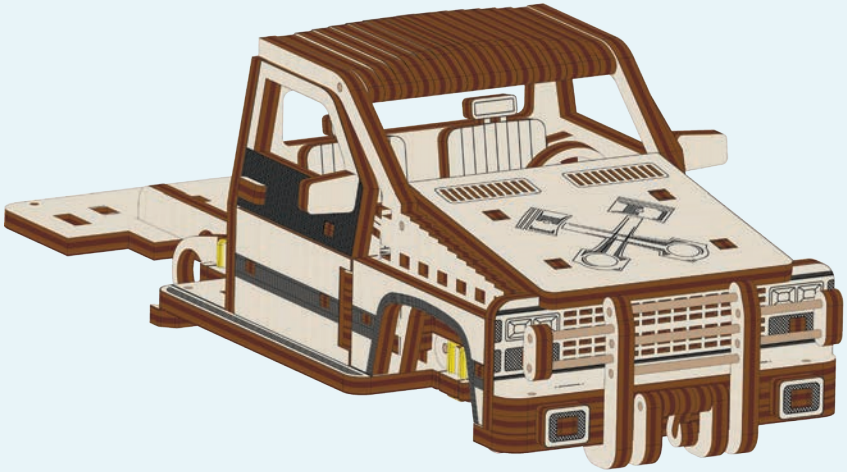

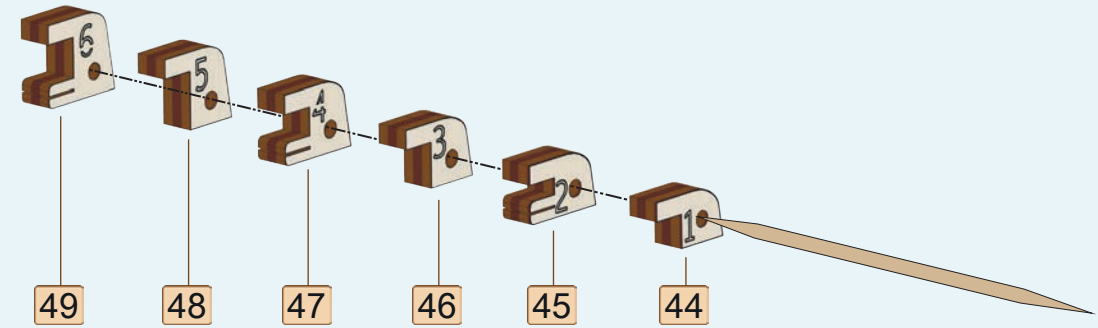
6
5
4
3
2
1
49
48
47
46
45
44

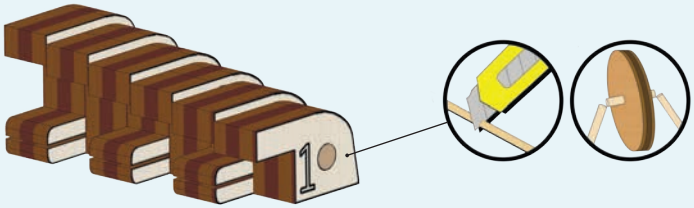
1

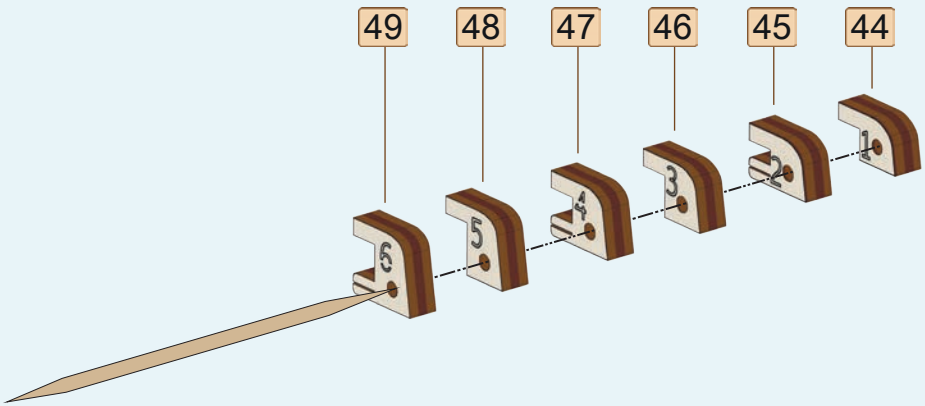
49
48
47
46
45
44
6
5
4
3
2
1

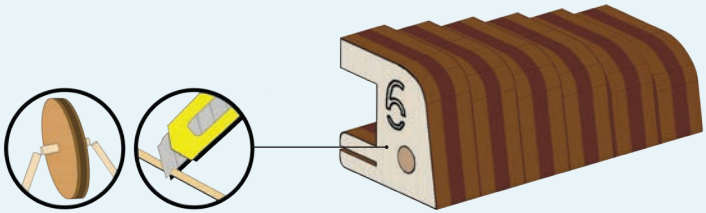
5

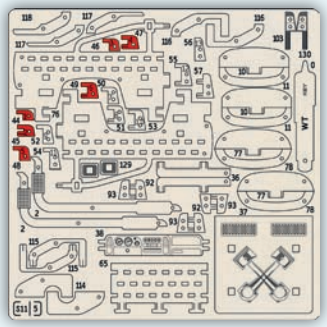
5

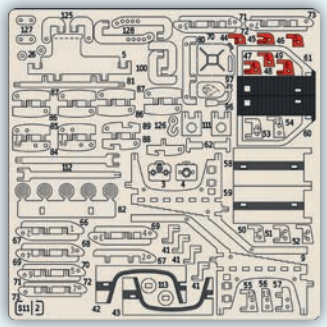
2

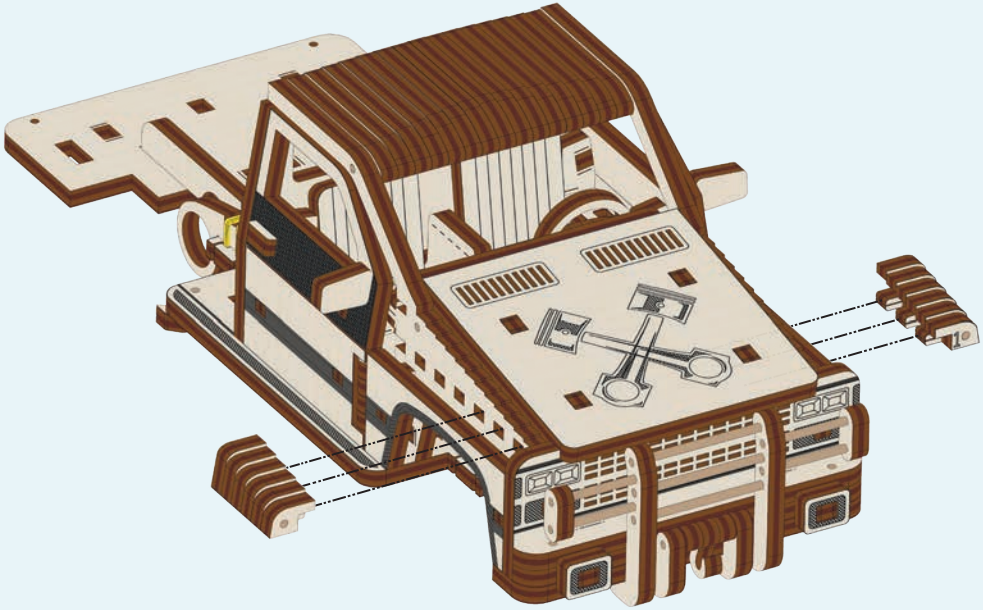

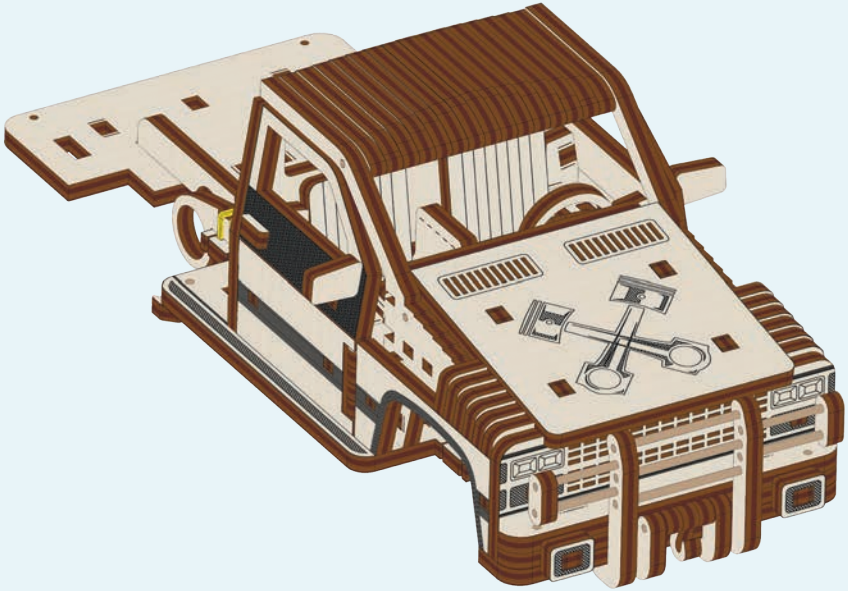

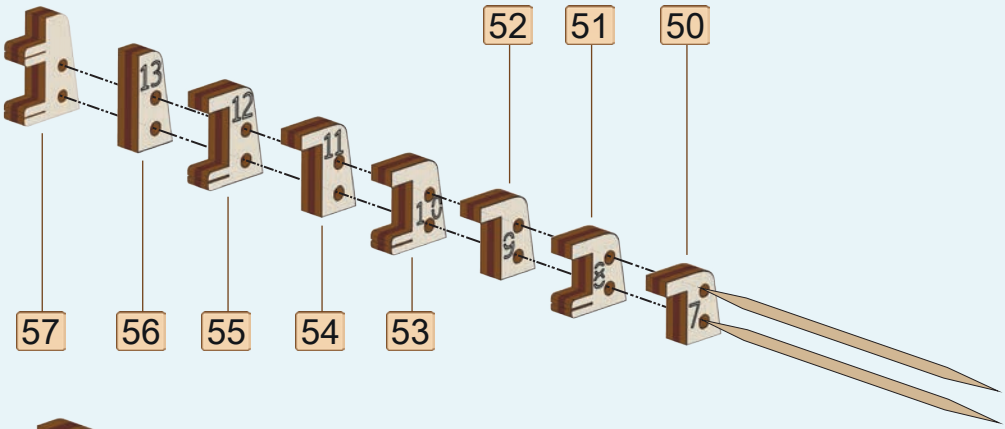

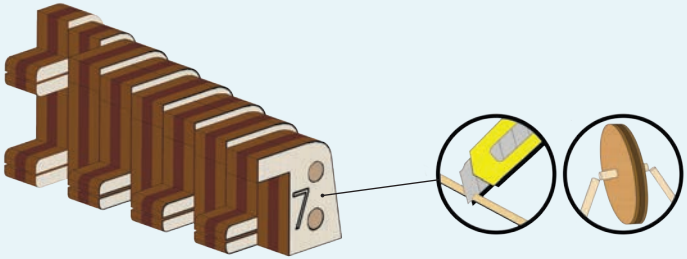

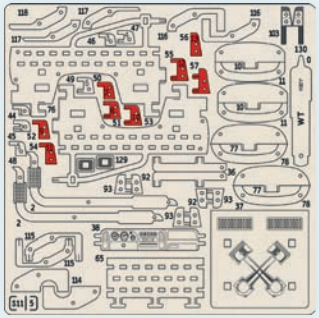

5

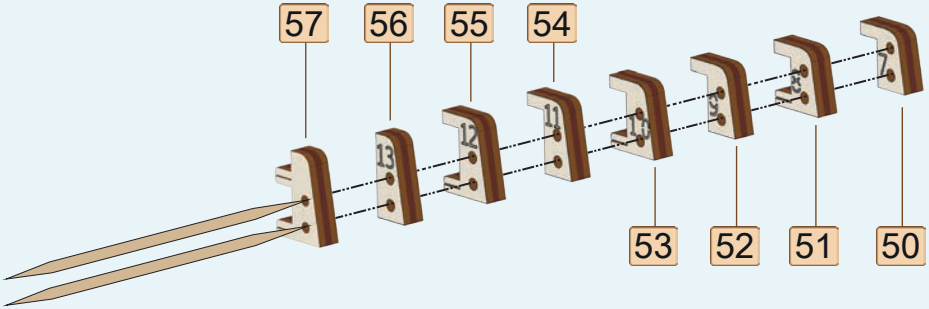

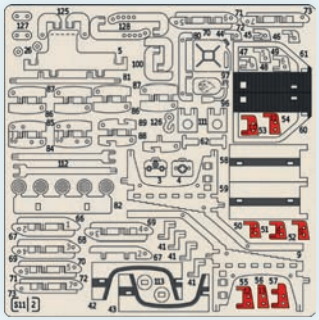

2

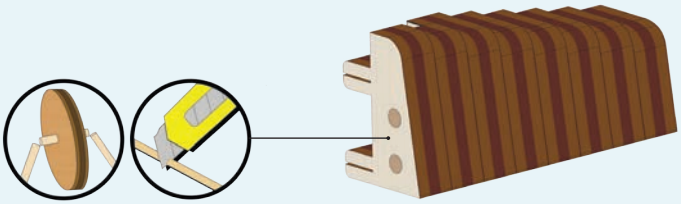

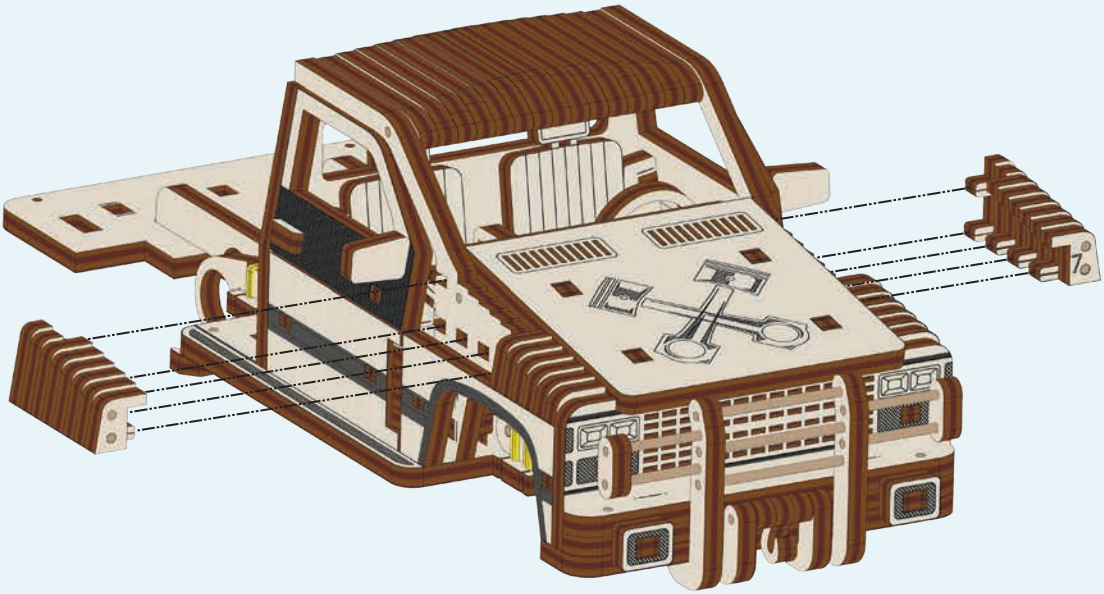
7

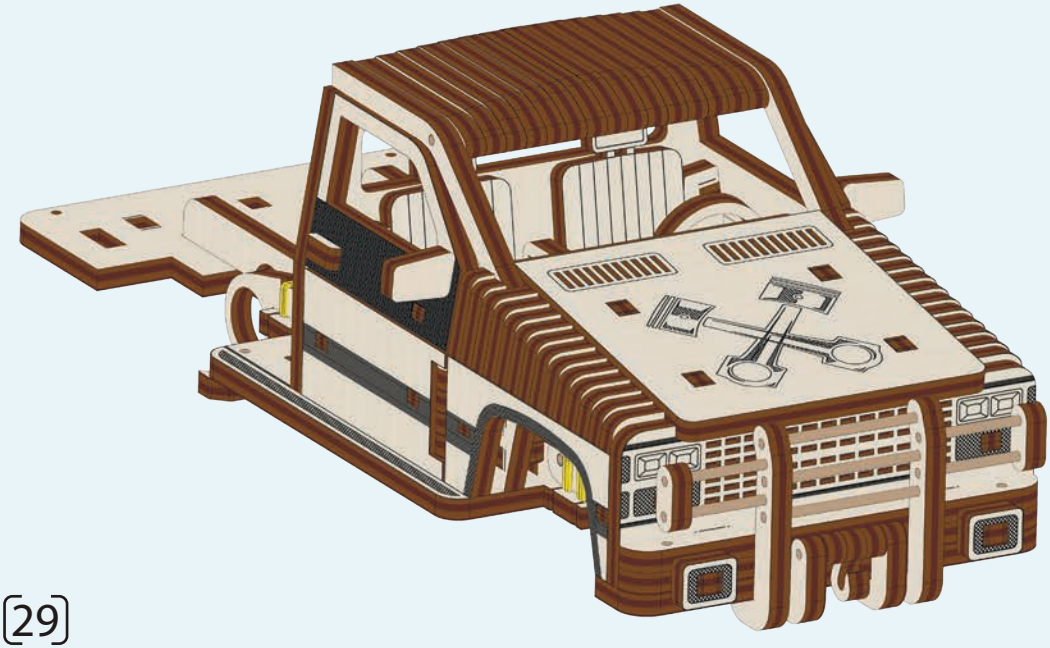

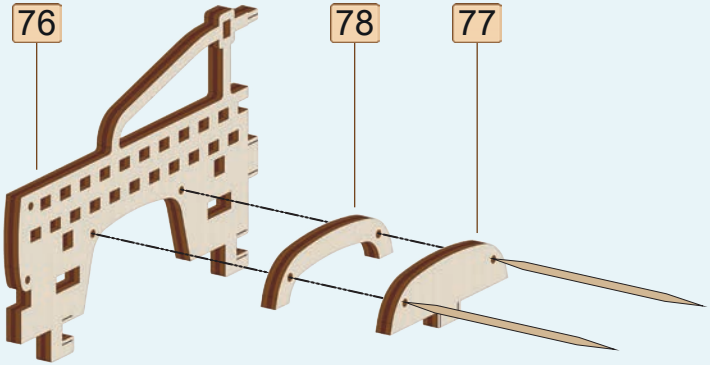

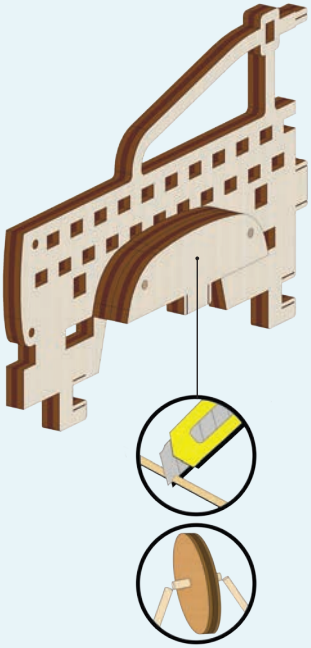

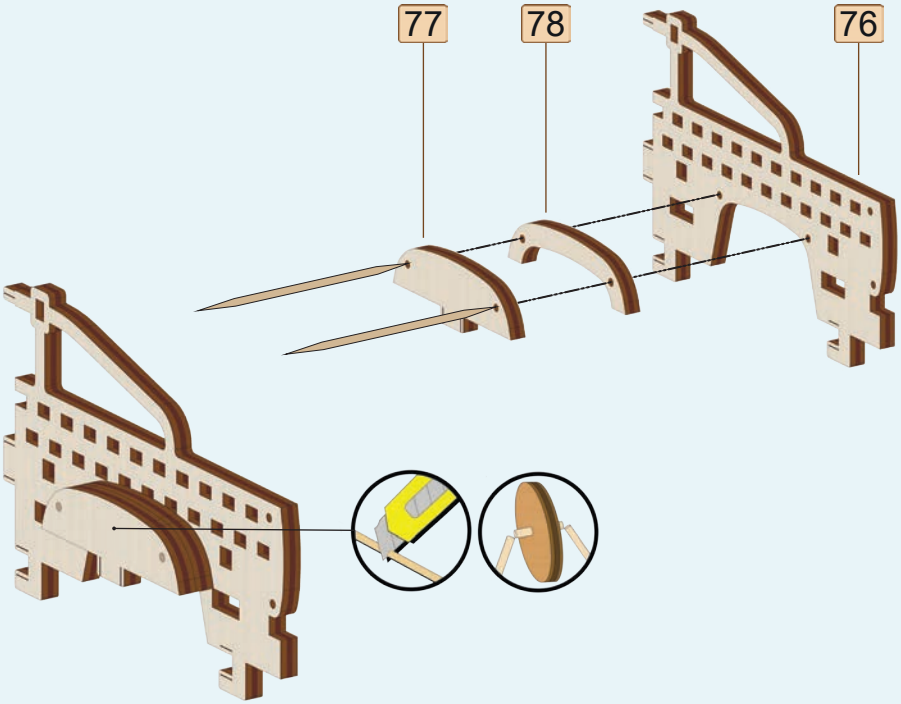

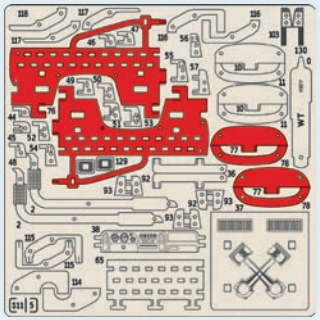

5

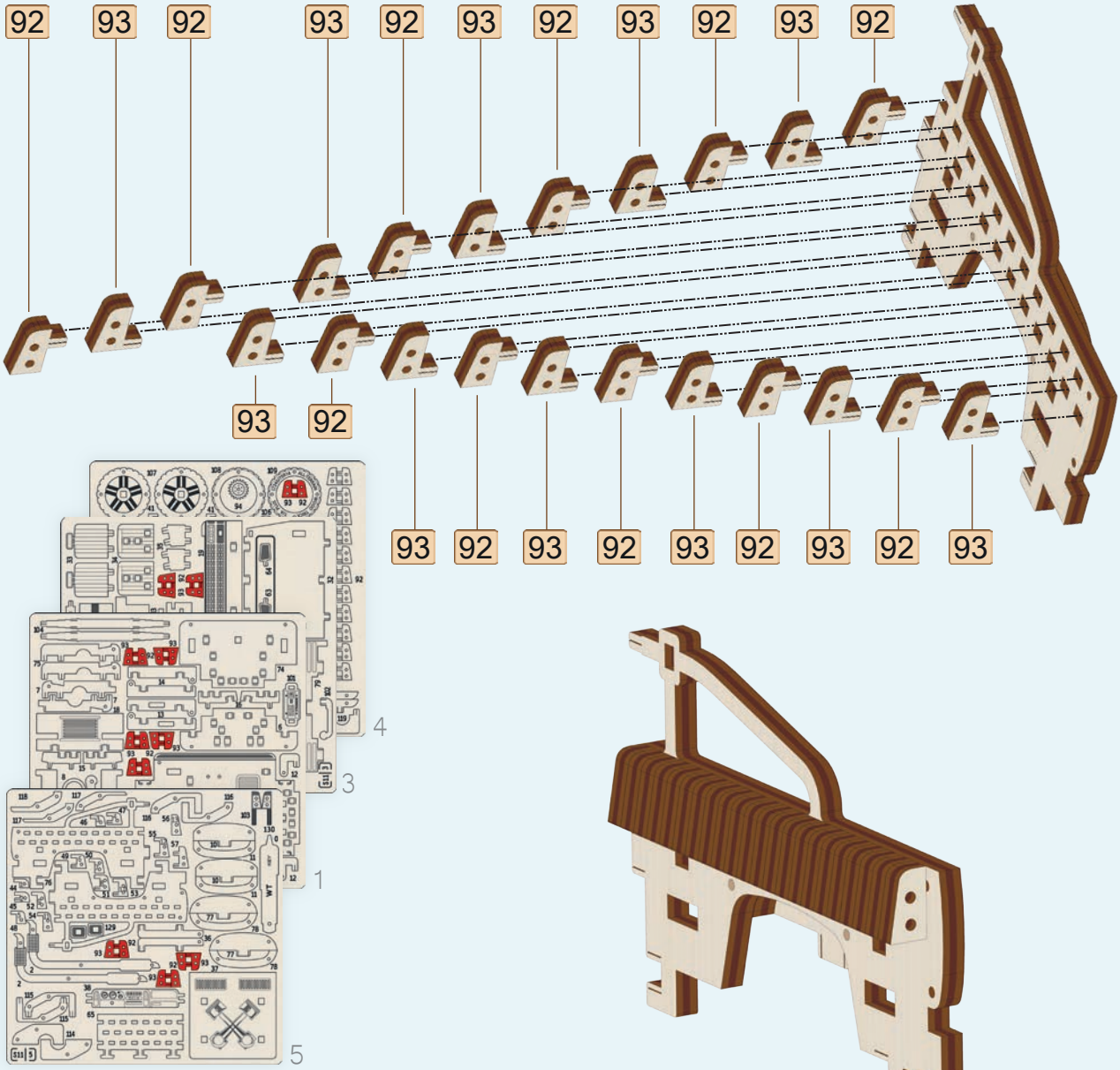
92
93
92
93
92
93
92
93
92
93
92
93
92
93
92
93
92
93
92
93
92
93
92
93
92
93
92
93
4
3
1
5

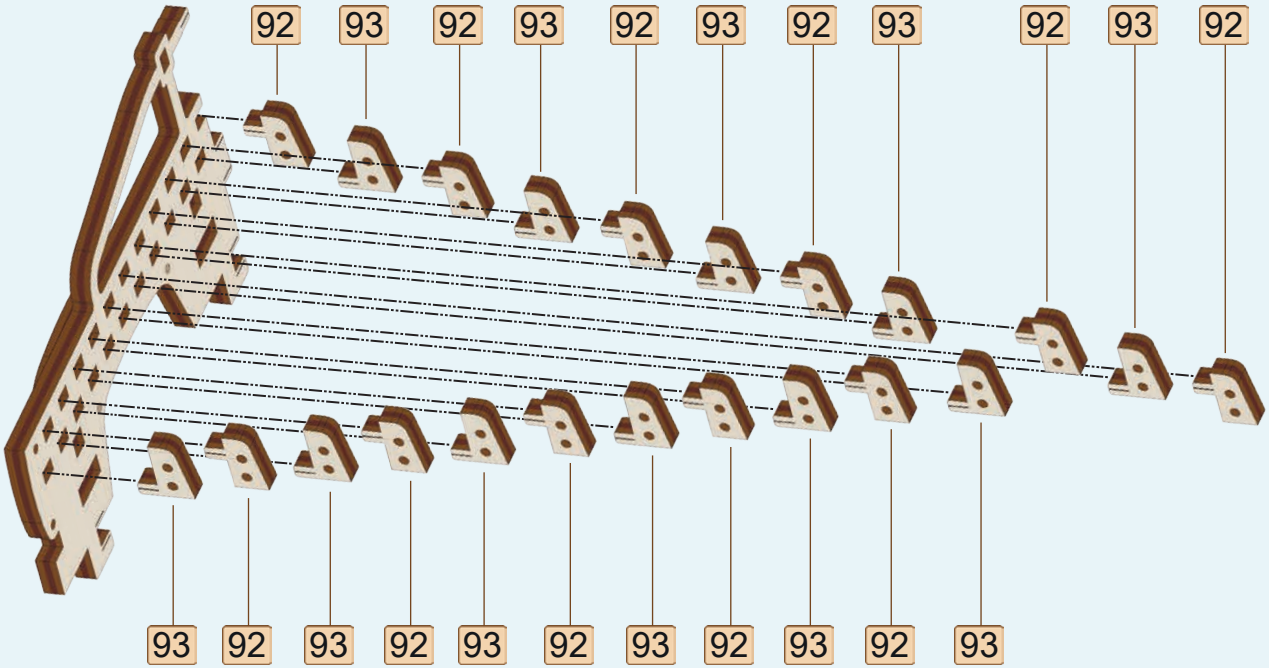

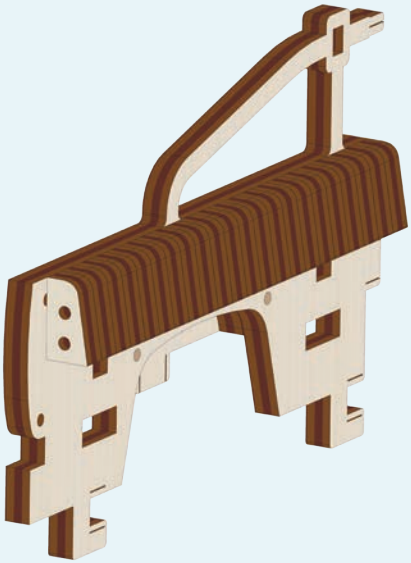

4

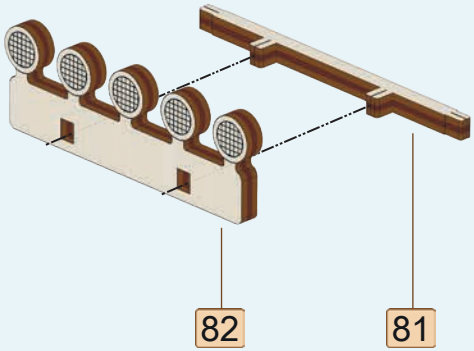
82
81

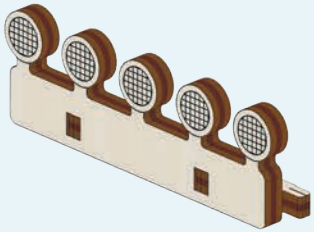

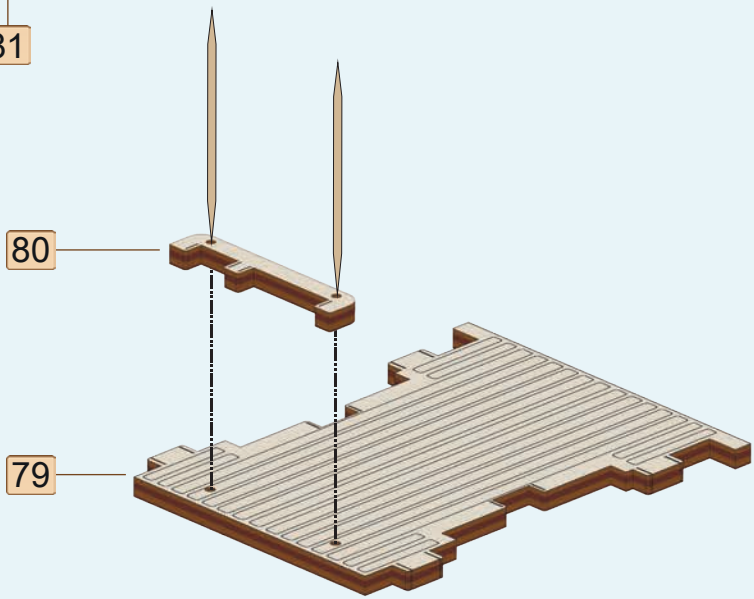
80
79

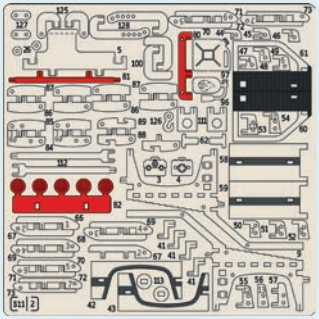
2

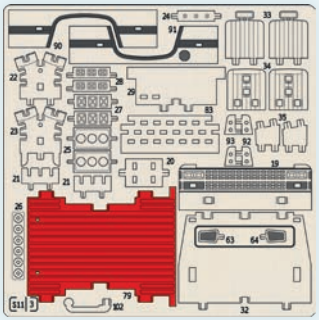
3

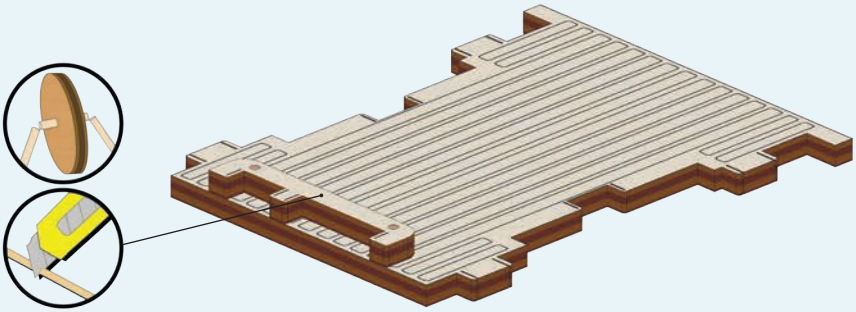

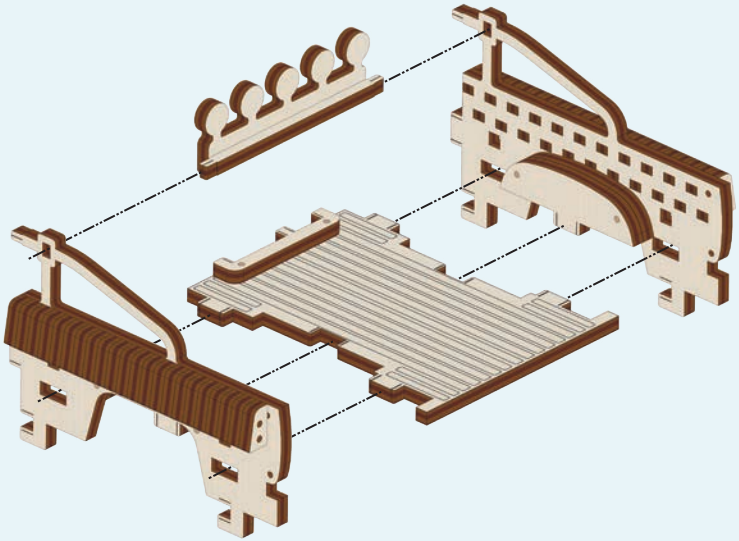

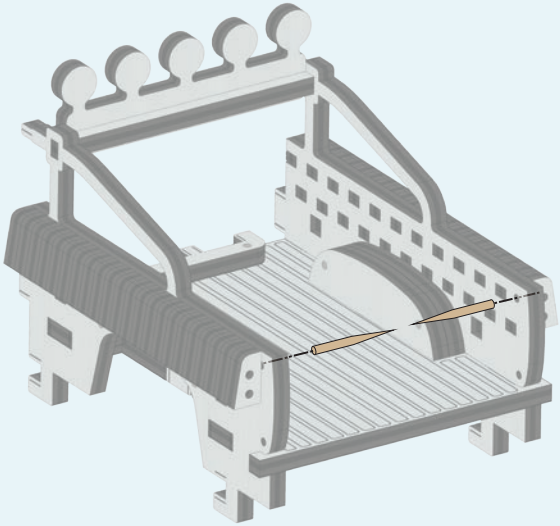

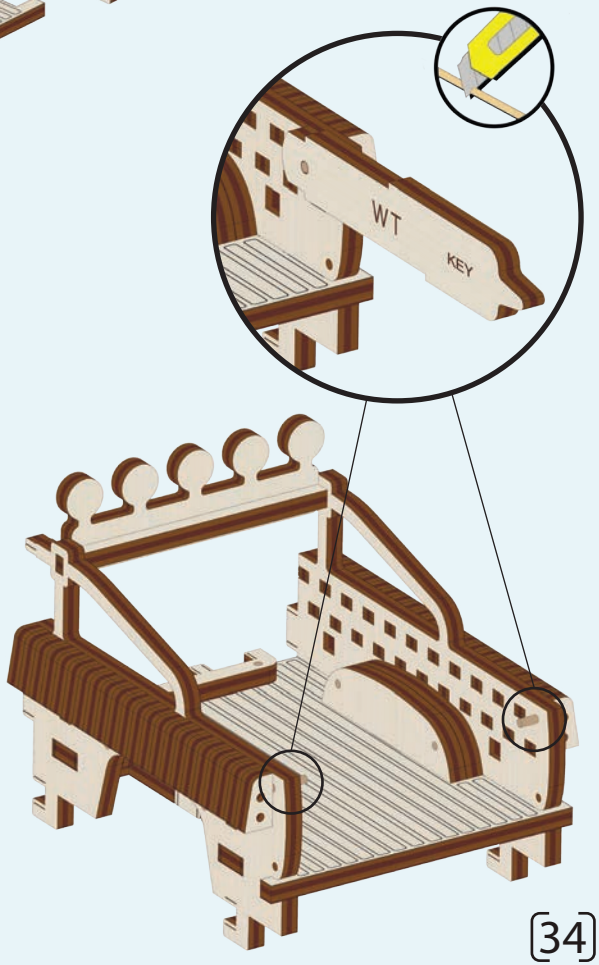
WT
KEY

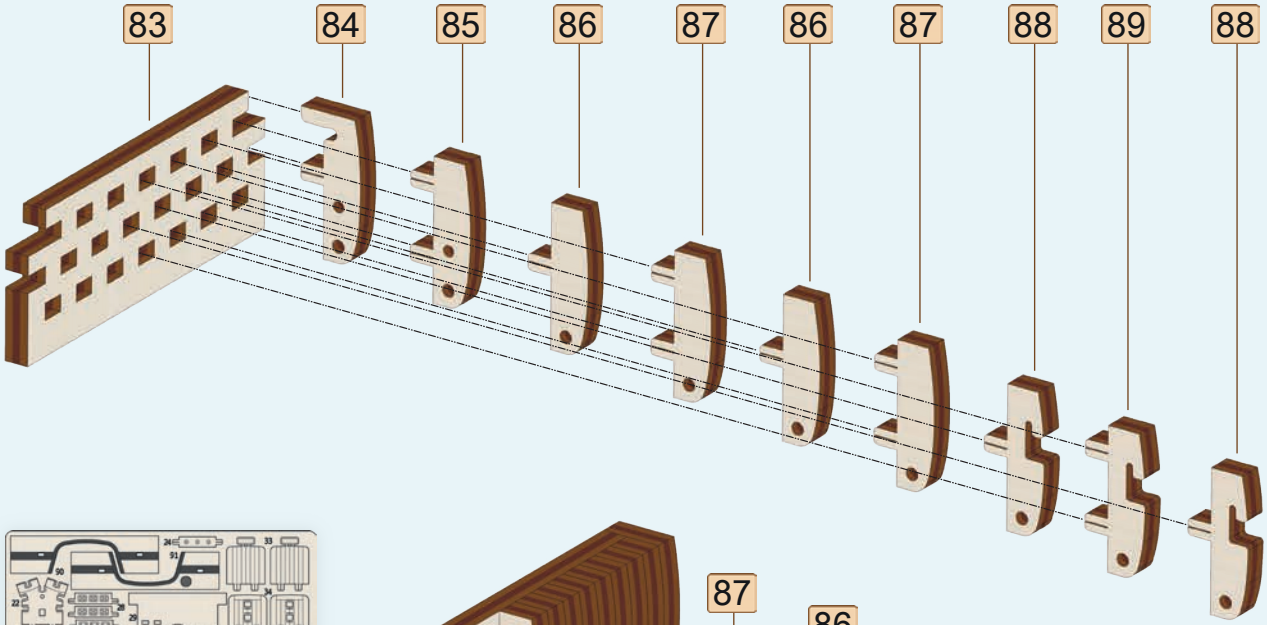

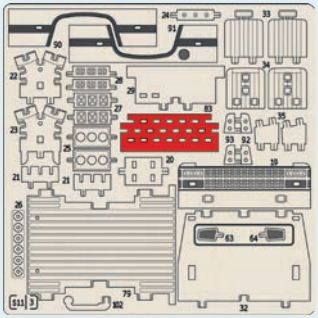

3

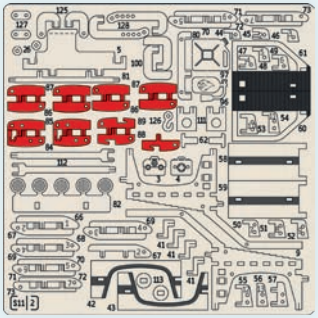

2

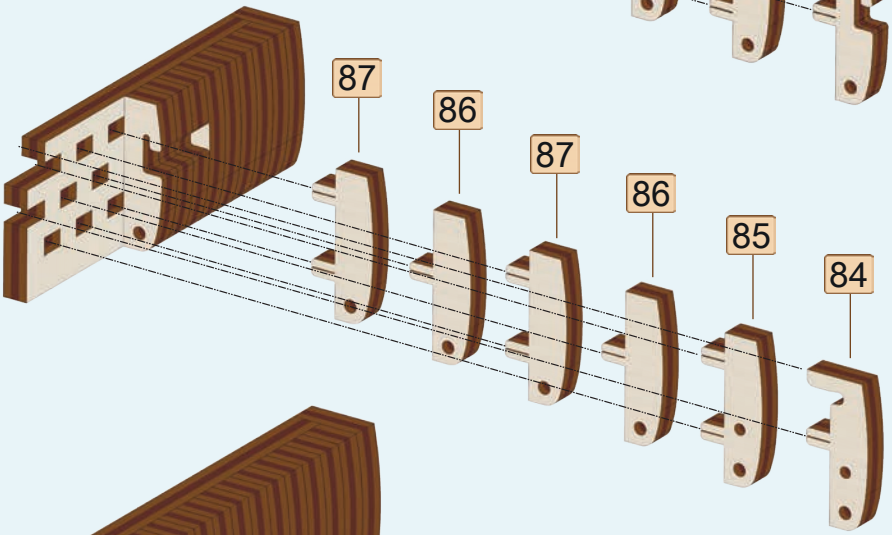

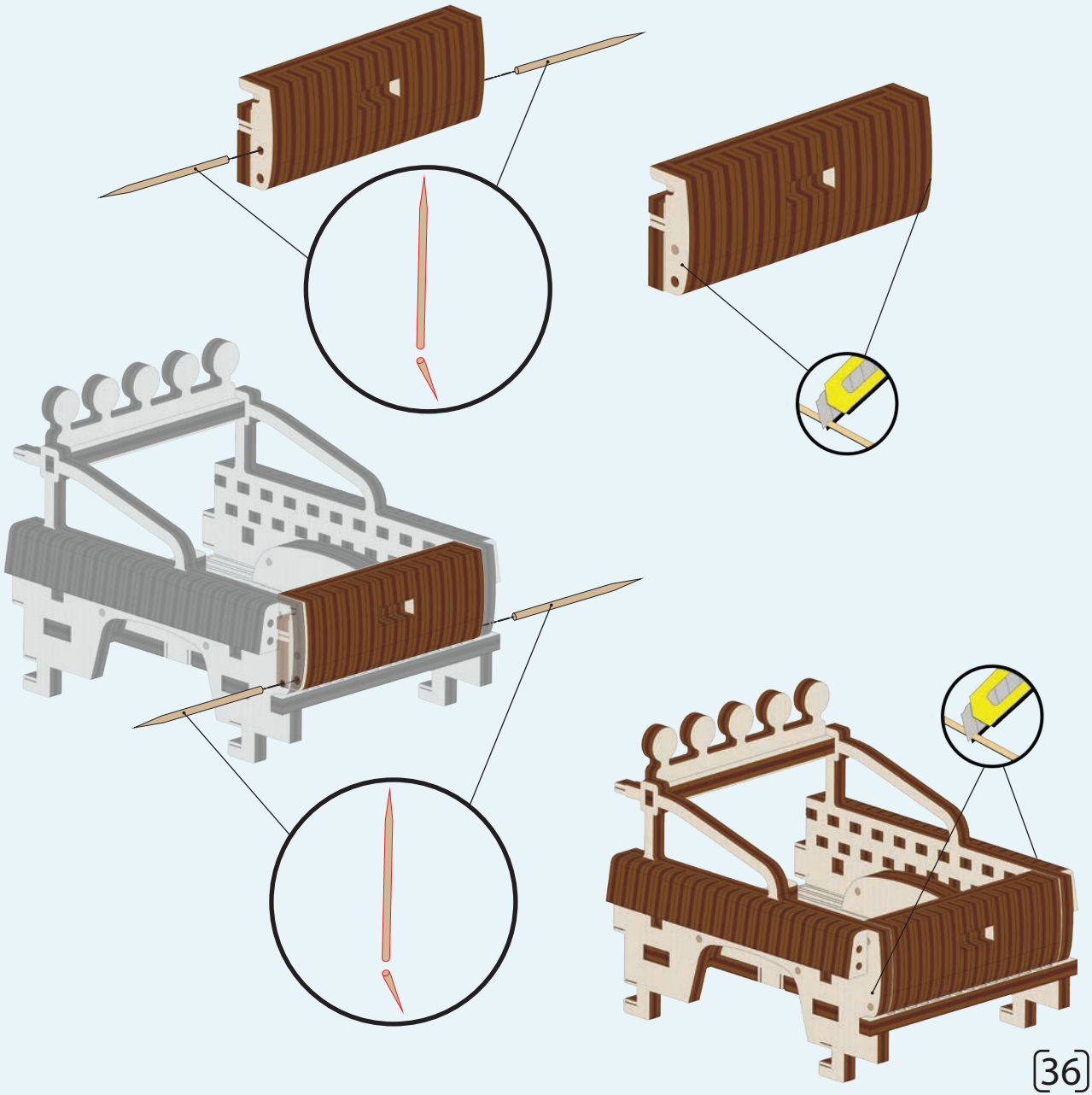

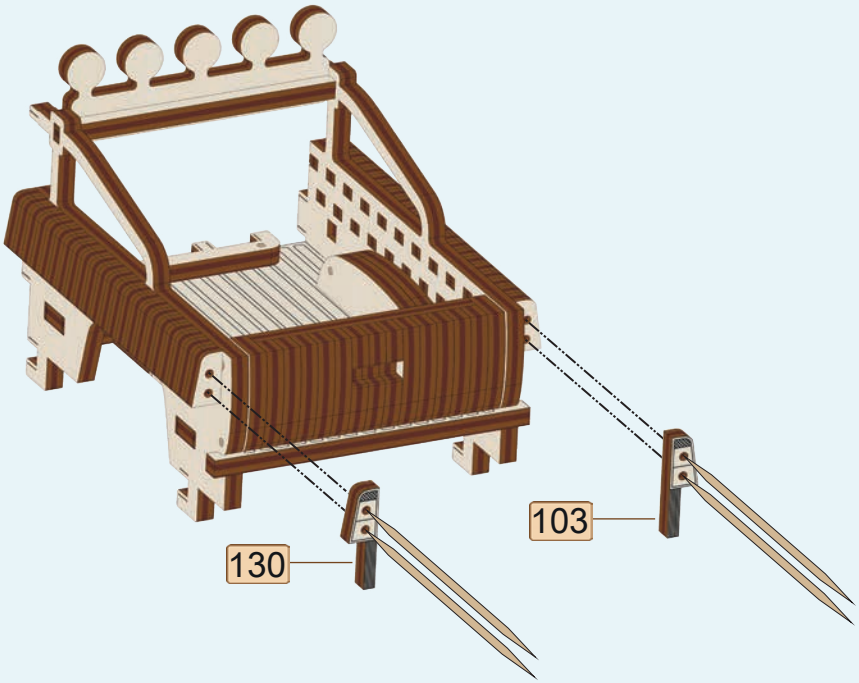

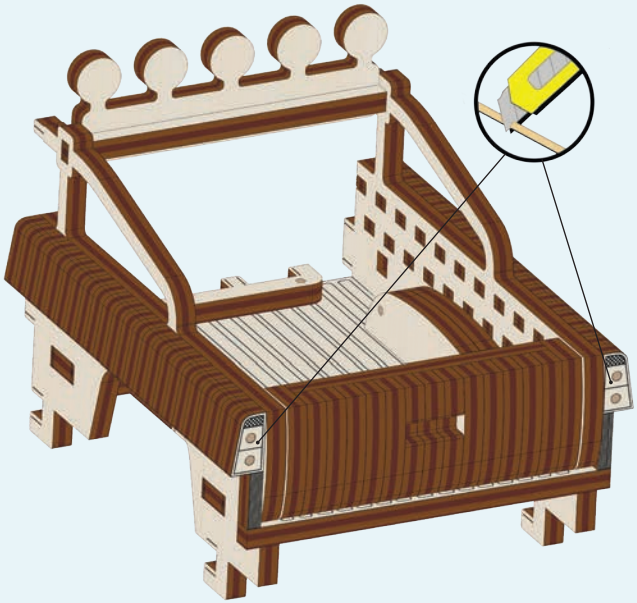

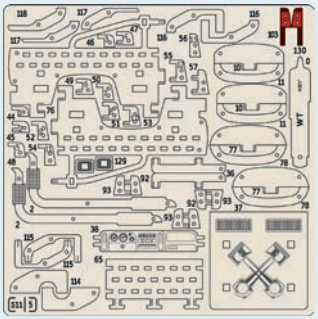

5

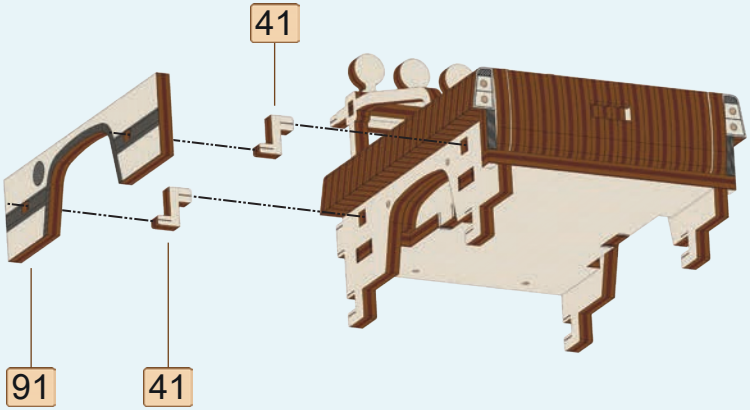

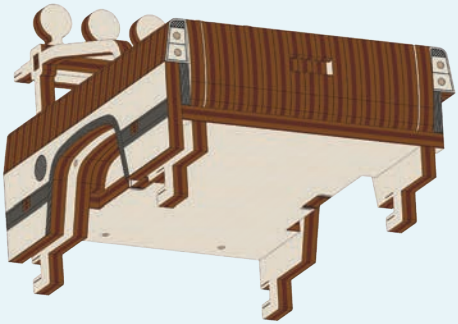

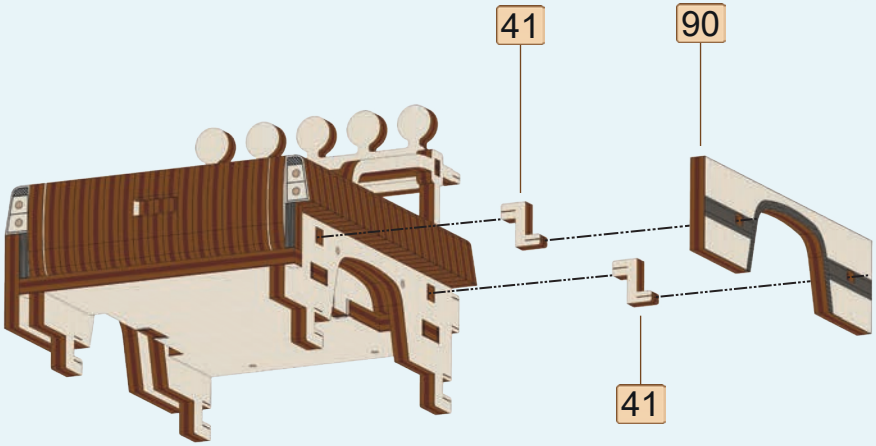

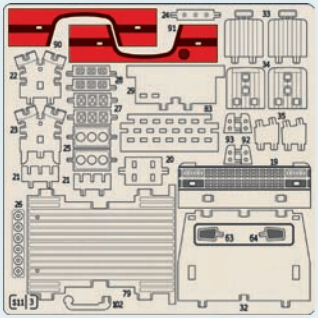

3

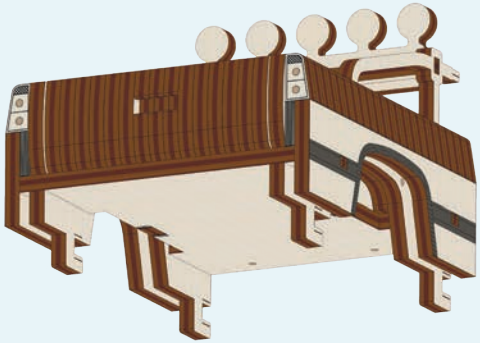

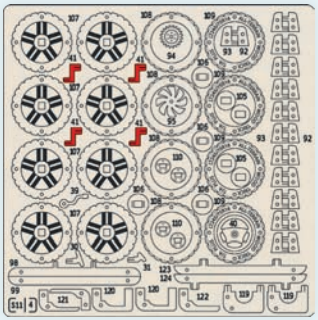

4

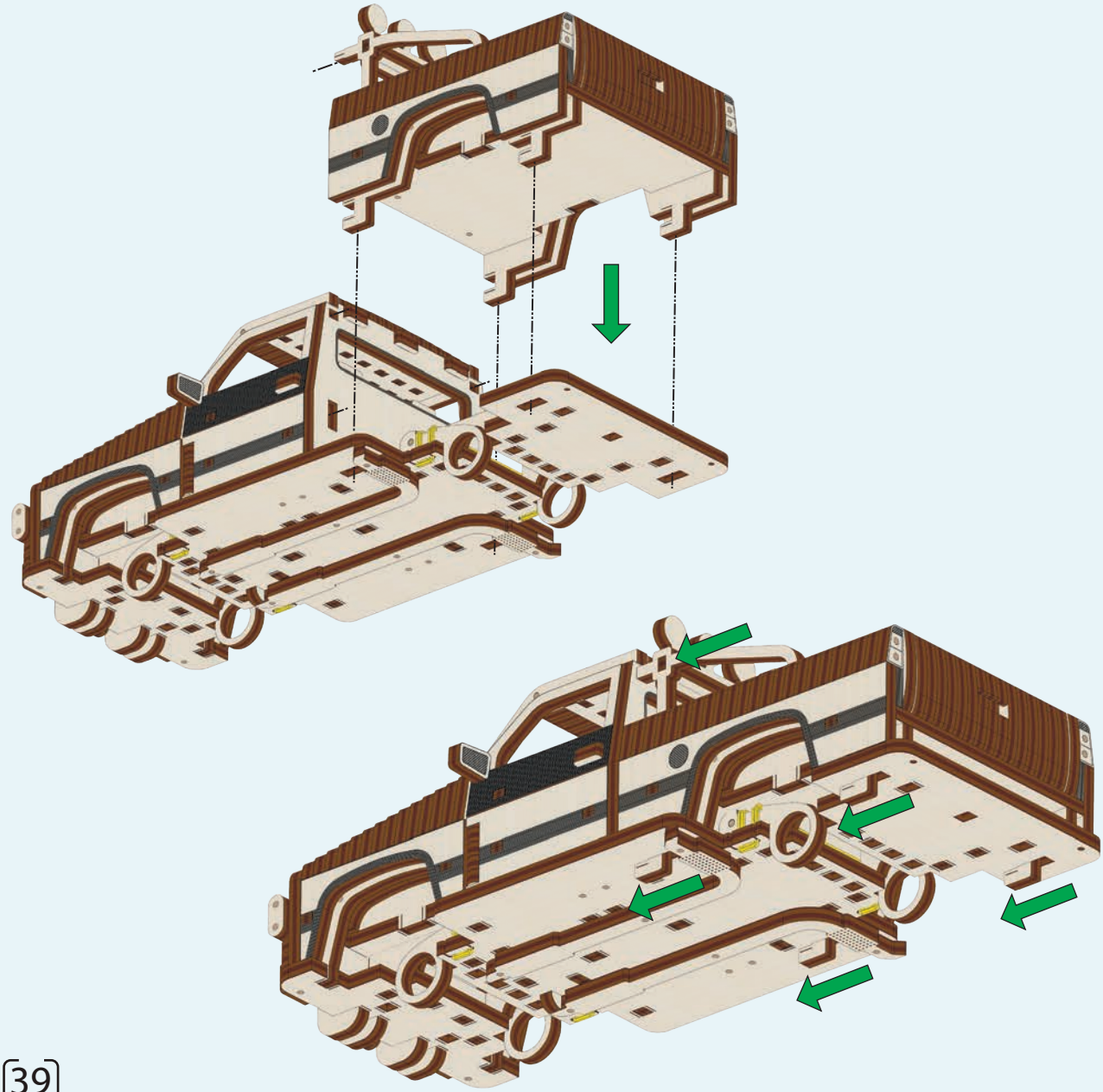

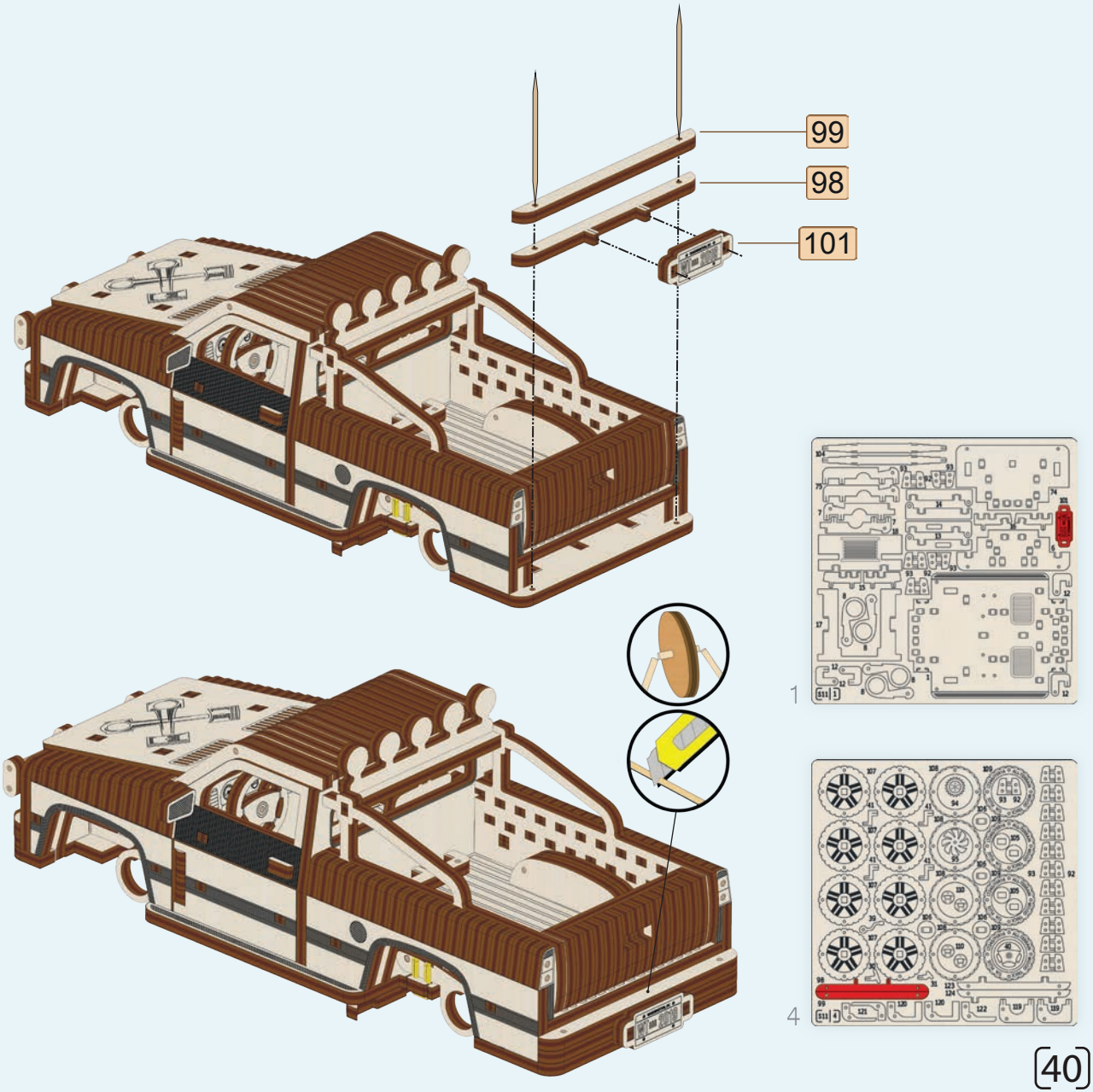
99
98
101
1
4

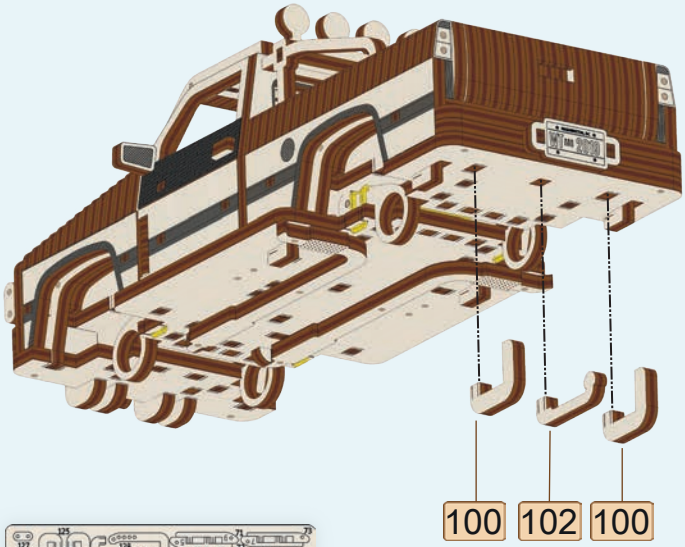

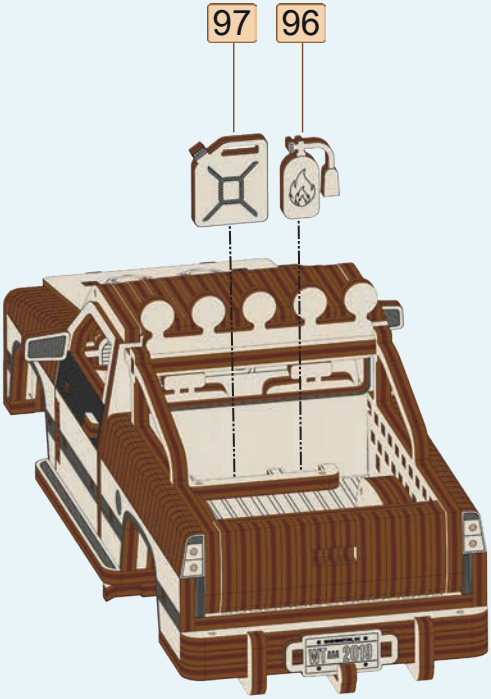

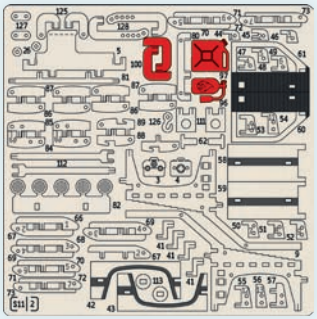

2

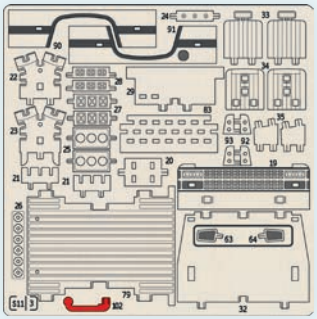

3

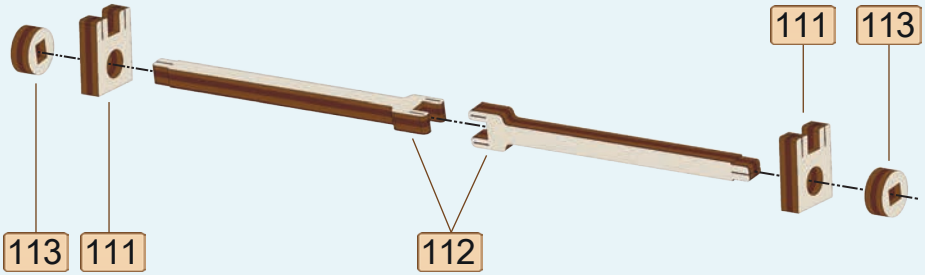

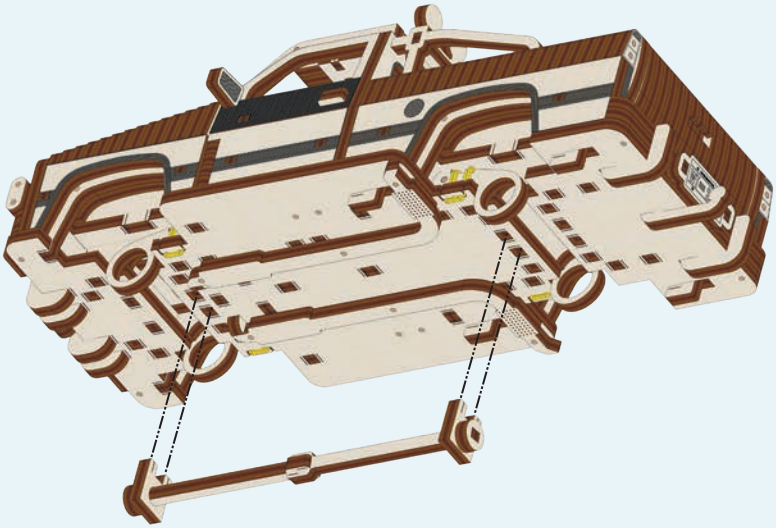

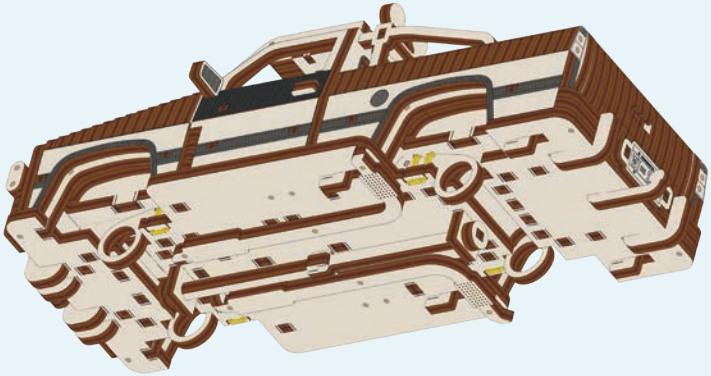

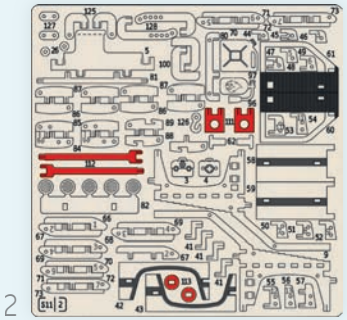

2

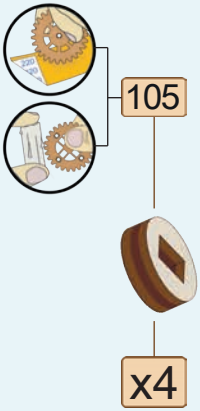
105
x4

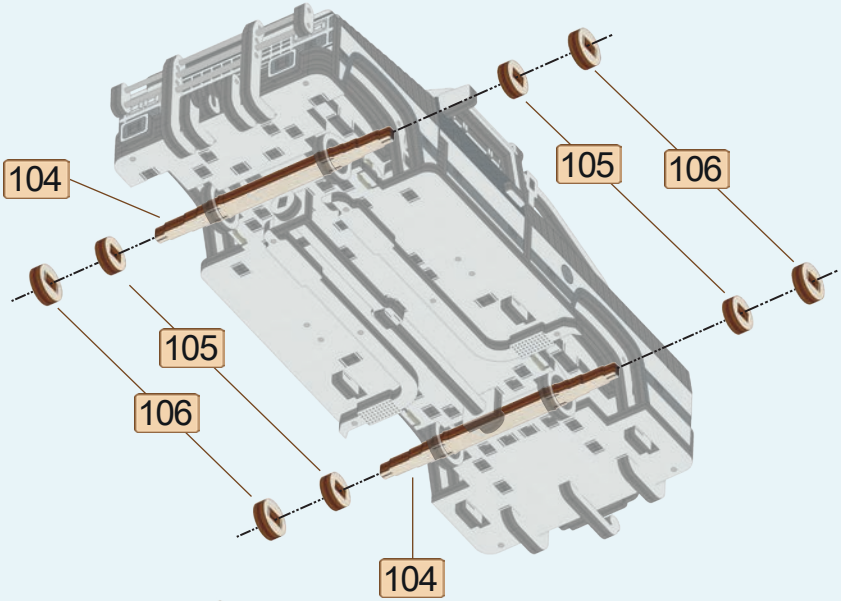
104
105
106
105
106
104

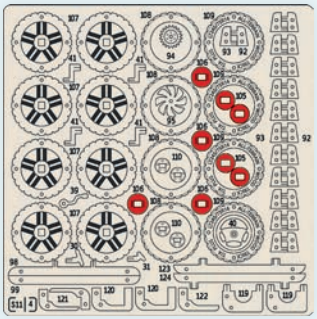
4

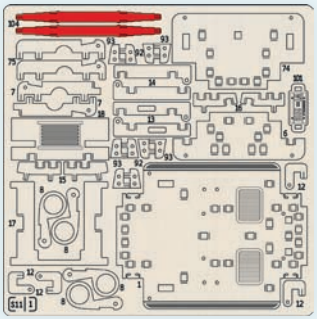
1

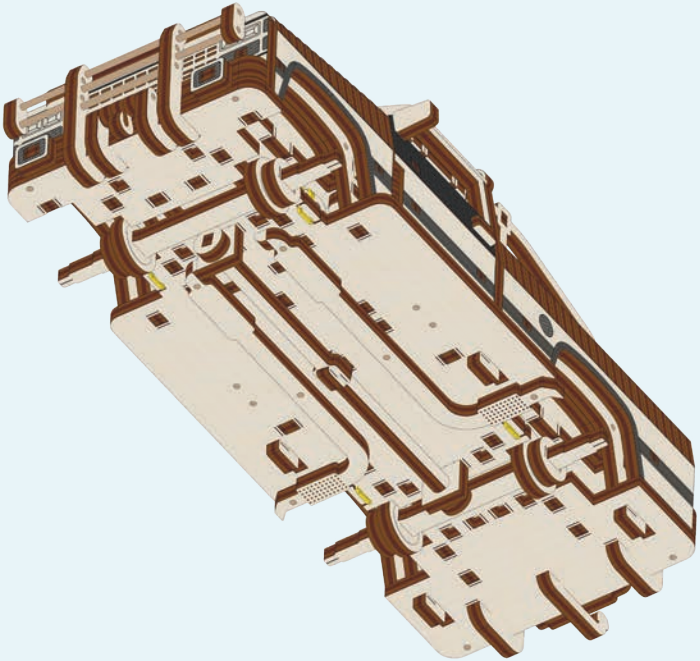

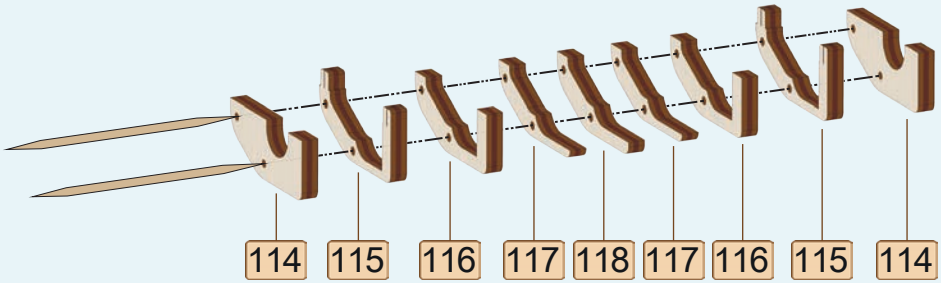
114
115
116
117
118
117
116
115
114

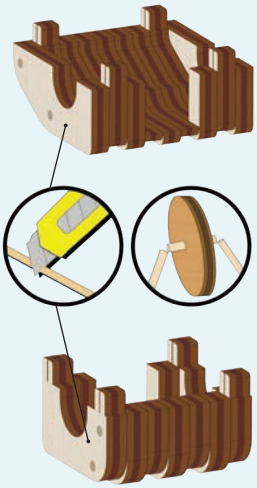

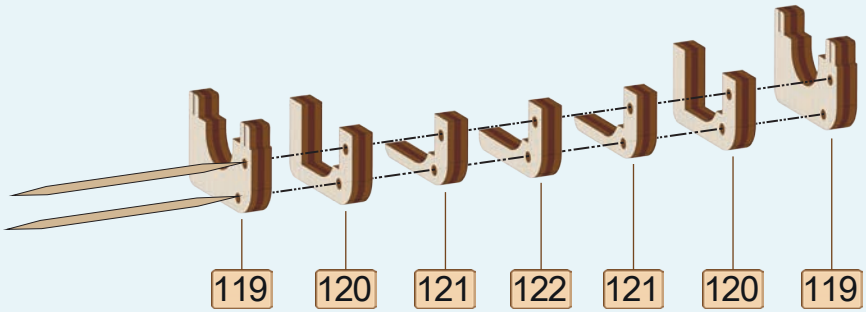
119
120
121
122
121
120
119

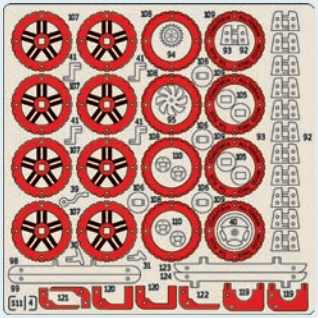

4

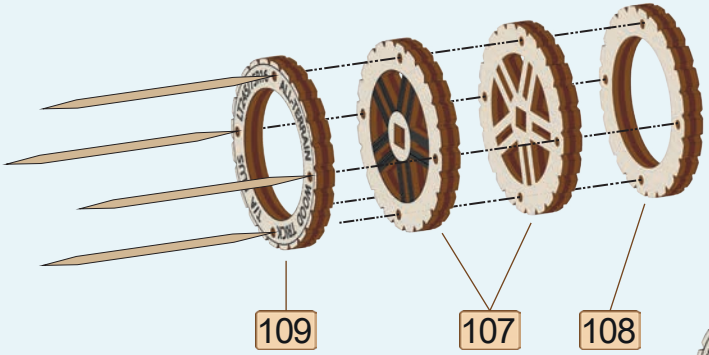
109
107
108

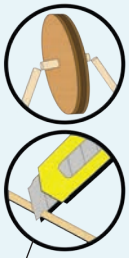

x4
LT245/75R16
ALL-TERRAIN
WOOD TRUCK
TIA PLUS

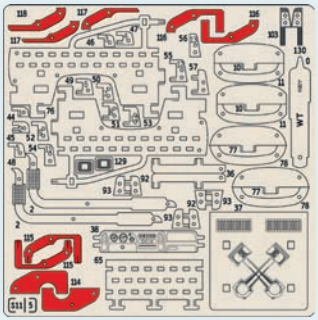

5

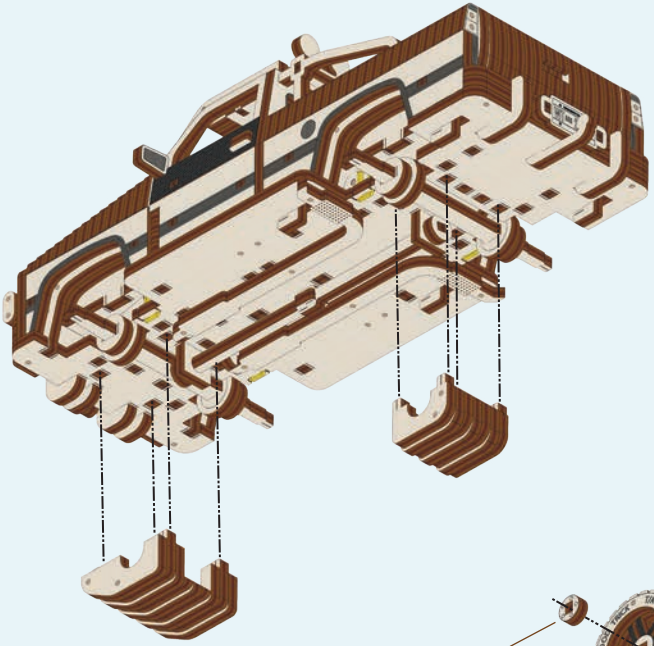

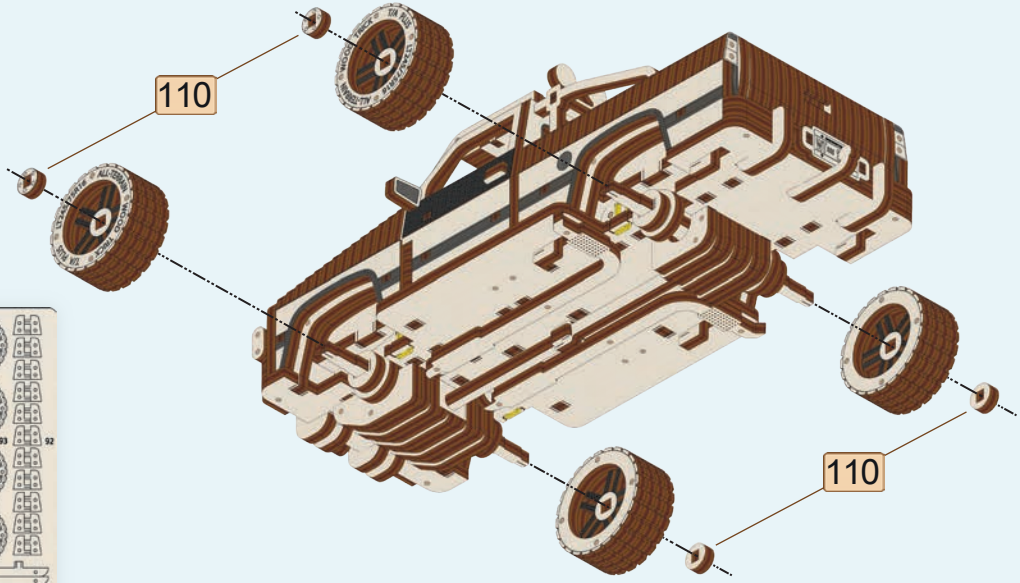

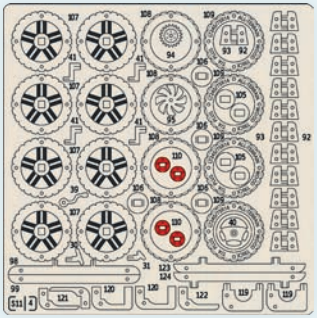

4

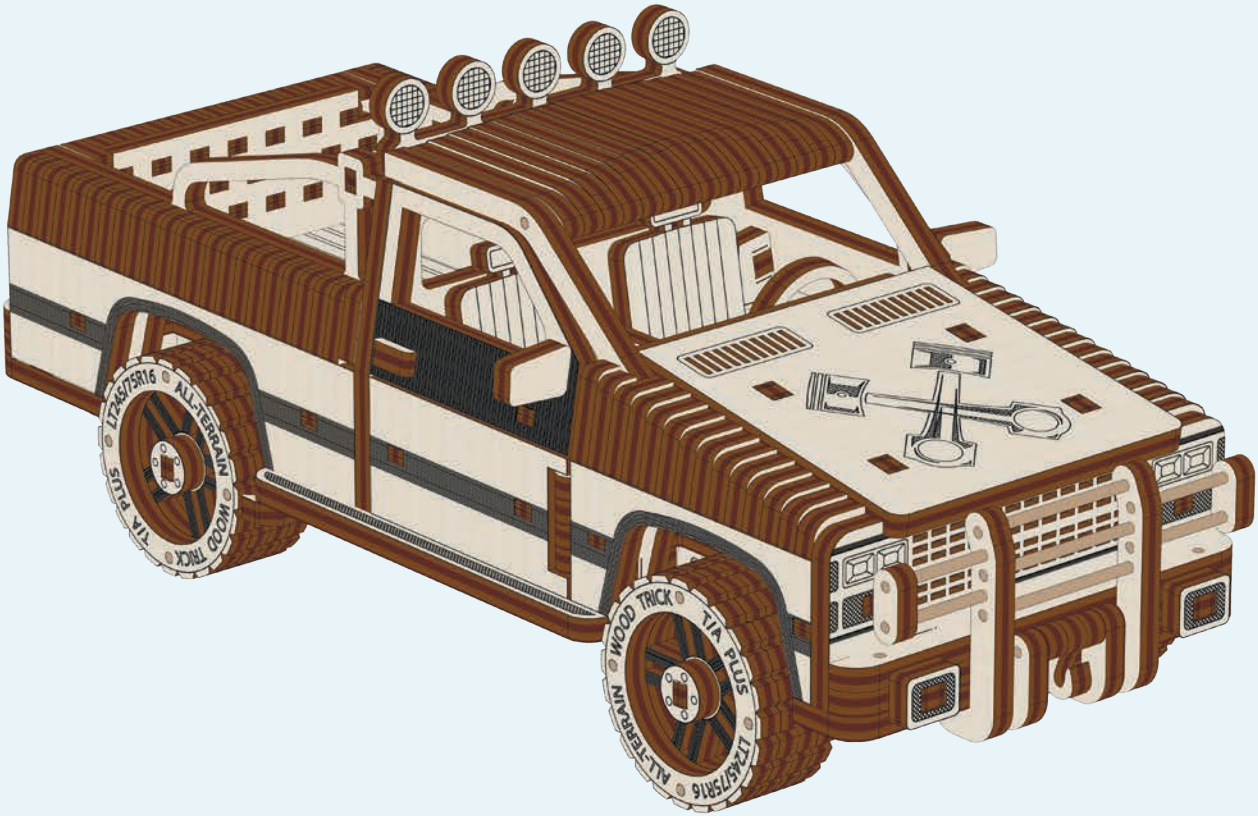
WOOD TRICK
TIA PLUS
LT245/75R16
ALL-TERRAIN
WOOD TRICK
TIA PLUS
LT245/75R16
ALL-TERRAIN

Wood Trick®
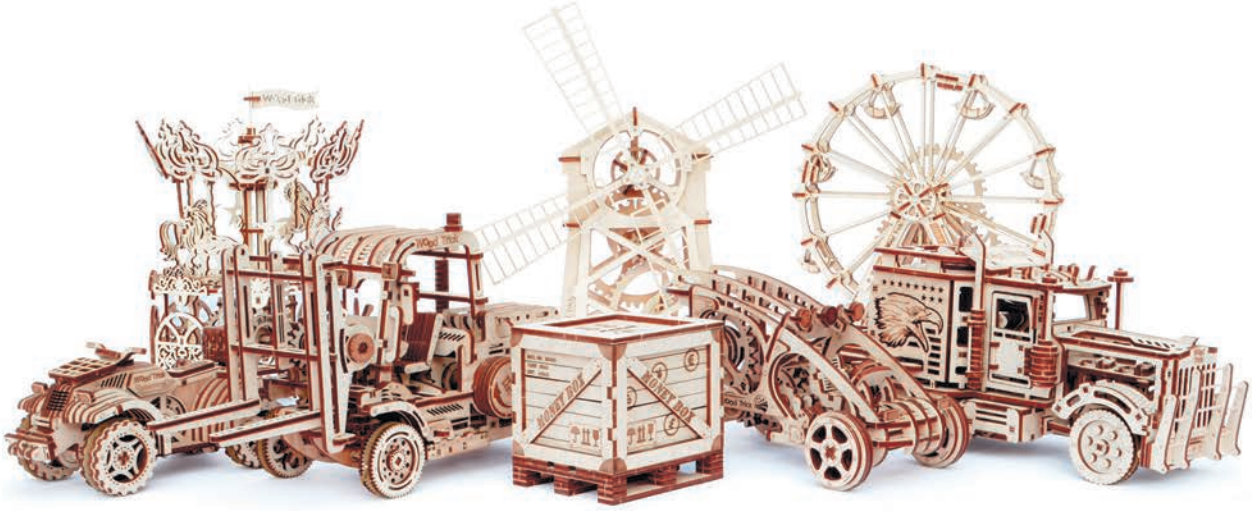
A NEW WORLD OF ART