Wood Trick®
A NEW WORLD OF ART

RU Внимание! **UKR** Увага! **ENG** Attention! **DEU** Achtung! **FRA** Attention! **POL** Uwaga! **SPA** Atención! **ITA** Attenzione!

Wood Trick®
A NEW WORLD OF ART

RU Не поджигать! **UKR** Не підпалювати! **ENG** Do not set fire to it! **DEU** Nicht anzünden! **FRA** Ne pas allumer! **POL** nie podpalaj! **SPA** No prender fuego! **ITA** Non dare fuoco!

RU Осторожно! Острые детали! **UKR** Обережно! Гострі деталі! **ENG** Caution! Sharp parts! **DEU** Vorsichtig! Scharfe Details! **FRA** Attention Détails tranchants! **POL** Uwaga! Ostre szczegóły! **SPA** Cuidado! Piezas cortantes! **ITA** Attenzione! Dettagli nitidi!

RU Рекомендация: если возникли сложности при скреплении деталей, обработайте зубочистки парафином. **UKR** Рекомендація: якщо виникли складнощі при скріпленні деталей, обробіть зубочистки парафіном. **ENG** Recommendation: if you have difficulty in connecting parts, treat toothpicks with paraffin. **DEU** Empfehlung: Wenn Sie Schwierigkeiten haben, Teile zu verbinden, behandeln Sie Zahnstocher mit Paraffin. **FRA** Recommandation: si vous avez des difficultés pièces de fixation, traitez les cure-dents avec de la paraffine. **POL** Zalecenie: jeśli masz trudności z połączeniem części, obsługiwać wykałaczki parafiną. **SPA** Recomendación: si tiene dificultades para fijar piezas, trate mondadientes con parafina. **ITA** Raccomandazione: in caso di difficoltà nel fissare le parti, trattare gli stuzzicadenti con paraffina.

RU Конструктор не требует применения клея. **UKR** Конструктор не вимагає застосування клею. **ENG** The assembling of constructor does not require to use glue. **DEU** Für die Montage des Konstruktors ist kein Klebstoff erforderlich. **FRA** Aucune colle n`est nécessaire pour monter le constructeur. **POL** Montaż konstruktora odbywa się bez kleju. **SPA** El montaje constructor no requiere el uso de pegamento. **ITA** L`assemblaggio non richiede l`uso di colla.

RU Хрупкие детали! При извлечении элементов конструктора из карты будьте аккуратны! **UKR** Крихкі деталі! Під час вилучення конструктора з карти будьте обережні! **ENG** Fragile details! Be careful when removing the constructor from the card! **DEU** Zerbrechliche Details! Seien Sie vorsichtig, wenn Sie den Konstruktor von der Karte entfernen! **FRA** Détails fragiles! Faites attention en retirant les élements de la construction de la carte! **POL** Kruche szczegóły! Przedmioty należy wyjmować z karty ostrożnie! **SPA** Detalles frágiles! Sea prudente al sacar elementos de mecano del tarjeta! **ITA** Dettagli fragili! Gli elementi vanno estratti dalla scheda con cautela!

RU Все элементы входящие в зацепление необходимо зачистить наждачной бумагой и смазать парафином. **UKR** Всі елементи, що входять у зачеплення необхідно зачистити наждачним папером і змастити парафіном. **ENG** All elements that interlock must be sanded with sandpaper and greased with paraffin. **DEU** Alle eingreifenden Teile müssen mit Sandpapier gereinigt und mit Paraffin eingefettet werden. **FRA** Il faut nettoyer tous les elements de l'accrochage a l'aide du papier-emeri et les traiter avec de la paraffine. **POL** Wszystkie zaczepione elementy należy oczyścić papierem ściernym i nasmarować parafiną. **SPA** Todos los elementos que se enganchan deben limpiarse con papel de lija y engrasarse con parafina. **ITA** Tutti gli elementi agganciati devono essere puliti con carta vetrata e ingrassati con paraffina.

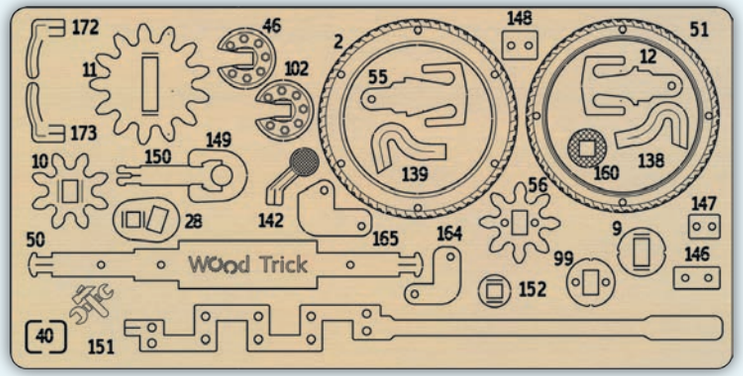

RU Запасные части. **UKR** Запасні деталі. **ENG** Spare parts. **DEU** Ersatzteile. **FRA** Pièces de rechange. **POL** Części zamienne. **SPA** Repuestos. **ITA** Pezzi di ricambio. **TUR** Yedek parçalar.

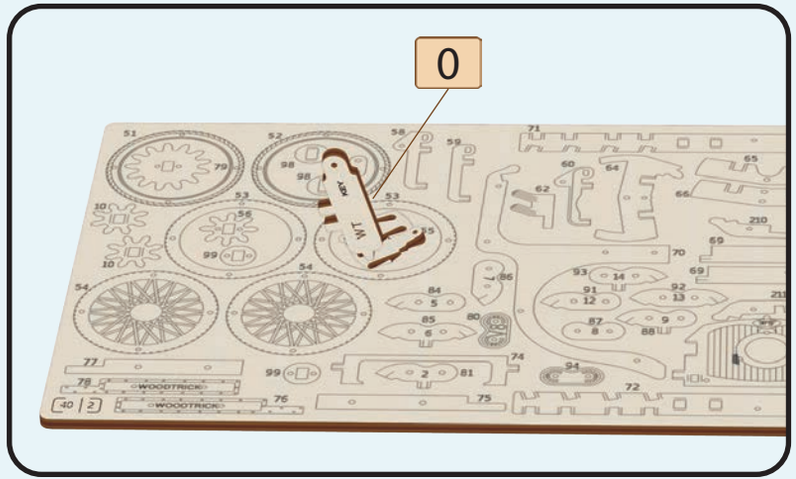

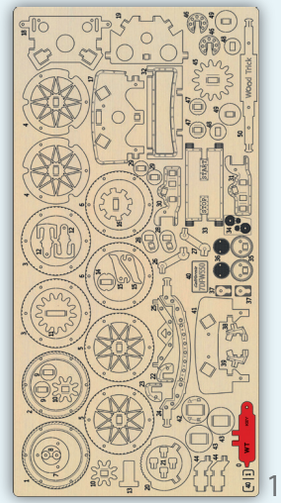

RU Вспомогательный инструмент для сборки или измерения расстояний. **UKR** Допоміжний інструмент для збірки або вимірювання відстаней. **ENG** Auxiliary tool for assembling or measuring distances. **DEU** Hilfswerkzeug zum Montieren oder Messen von Abständen. **FRA** Outil auxiliaire pour assembler ou mesurer des distances. **POL** Narzędzie pomocnicze do montażu lub pomiaru odległości. **SPA** Herramienta auxiliar para ensamblar o medir distancias. **ITA** Strumento ausiliario per l'assemblaggio o la misurazione delle distanze.

Wood Trick®
A NEW WORLD OF ART

RU Условные обозначения. **UKR** Умовні позначення. **ENG** Symbolic notations. **DEU** Erläuterungen. **FRA** Légende. **POL** Notacje symboliczne. **SPA** Notaciones simbólicas. **ITA** Notazioni simboliche.

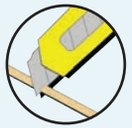

RU Отрезать зубочистку. **UKR** Відрізати зубочистку. **ENG** Cut off a toothpick. **DEU** Schneiden Sie einen Zahnstocher ab. **FRA** Couper la cure-dent. **POL** Odetnij wykałaczkę. **SPA** Cortar un palillo de dientes. **ITA** Tagliare lo stecchino.

RU Взвести механизм. **UKR** Звести механізм **ENG** Start the mechanism. **DEU** Starten Sie den Mechanismus. **FRA** Démarrer le mécanisme. **POL** Zapusc mechanizm. **SPA** Dar vuelta el mecanismo. **ITA** Avvia il meccanismo.

RU Обломать с двух сторон. **UKR** Обламати з двох сторін. **ENG** Break off from both sides. **DEU** Brechen Sie einen Zahnstocher auf beiden Seiten ab. **FRA** Casser un cure-dent des deux côtés. **POL** Oblomaj wykałaczkę po obu stronach. **SPA** Romper un palillo de dientes en ambos lados. **ITA** Rompere uno stecchino su entrambi i lati.

RU Удалить заусеницы. **UKR** Видалити задирки. **ENG** Remove burrs. **DEU** Niednägel entfernen. **FRA** Enlever les bavures. **POL** Usuń zadziory. **SPA** Quitar rebabas. **ITA** Eliminare le bave. **TUR** Çapakları temizle.

RU Обратить внимание! **UKR** Звернути увагу! **ENG** Note! **DEU** Aufgepasst! **FRA** Faites attention! **POL** Uwaga! **SPA** ¡Presta atención! **ITA** Presta attenzione!

RU Смазать парафином. **UKR** Змастити парафіном. **ENG** Lubricate with paraffin. **DEU** Mit dem Paraffin schmieren. **FRA** Lubrifier à la paraffine. **POL** Nasmaruj parafiną. **SPA** Lubricar con parafina. **ITA** Lubrificare con paraffina.

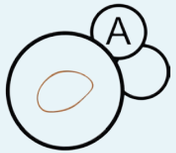

RU Маленькая резинка. **UKR** Маленька резинка. **ENG** Little rubber band. **DEU** Kleines Gummiband. **FRA** Petit élastique. **POL** Mała guma. **SPA** De goma pequena. **ITA** Piccola gomma.

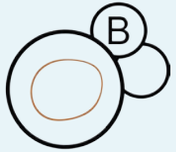

RU Средняя резинка. **UKR** Середня резинка. **ENG** The middle ruber band. **DEU** Das mittlere Gummiband. **FRA** Moyen elastique. **POL** Średnia guma. **SPA** De goma mediana. **ITA** Gomma media.

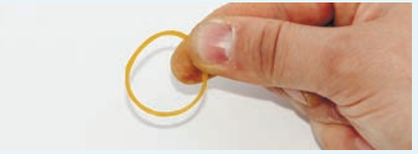

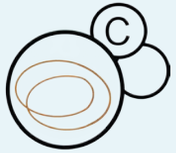

RU Большая резинка. **UKR** Велика резинка. **ENG** Big rubber band. **DEU** Großes Gummiband. **FRA** Grand elastique. **POL** Duża guma. **SPA** De goma grande. **ITA** Gomma di grandi.

RU Деталь должна свободно вращаться. **UKR** Деталь повинна вільно обертатися. **ENG** The part must rotate freely. **DEU** Das detail muss sich frei drehen. **FRA** L'élement doit tourner librement. **POL** Część powinna swobodnie obracać się. **SPA** La pieza debe girar libremente. **ITA** Il dettaglio deve ruotare liberamente.

RU Рычаг пуска. **UKR** Важіль пуску. **ENG** Start lever. **DEU** Starthebel. **FRA** Levier de démarrage. **POL** Dźwignia rozruchu. **SPA** Palanca de arranque. **ITA** Leva di avviamento.

RU Сборка в зеркальном отражении. **UKR** Збірка в дзеркальному відображенні. **ENG** Assembly in mirror reflection. **DEU** Montage in spiegelreflexion. **FRA** Assemblage en réflexion spéculaire. **POL** Montaż w odbiciu lustrzanym. **SPA** Montaje en reflexión especular. **ITA** Assemblaggio in riflessione speculare.

RU Сборка окончена. **UKR** Збірка закінчена. **ENG** Assembly is completed. **DEU** Montage abgeschlossen. **FRA** Assemblée terminée. **POL** Montaż zakończony. **SPA** Ensamblaje completada. **ITA** L'assemblaggio è finito.

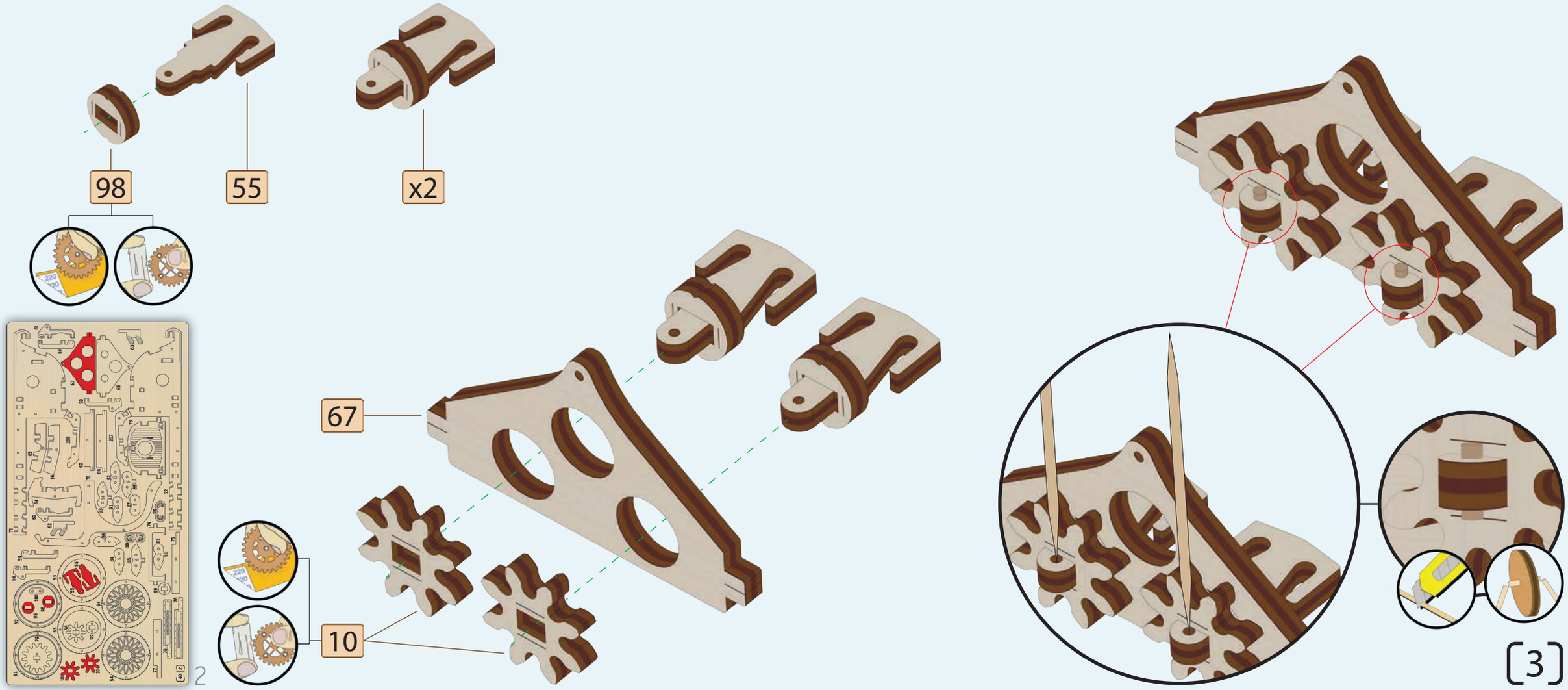
98
55
x2
67
10
2
[3]

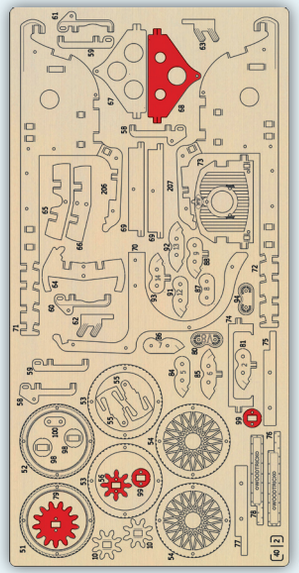

2

79

68

99

56

99

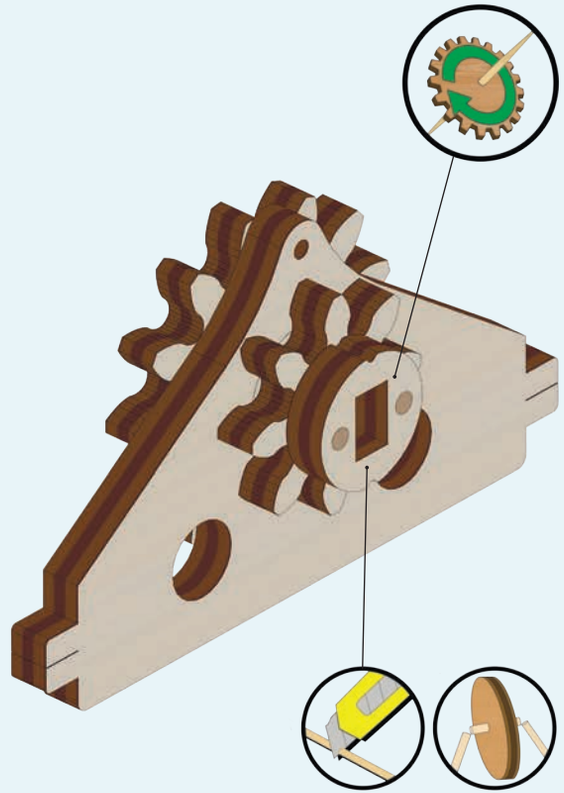

[4]

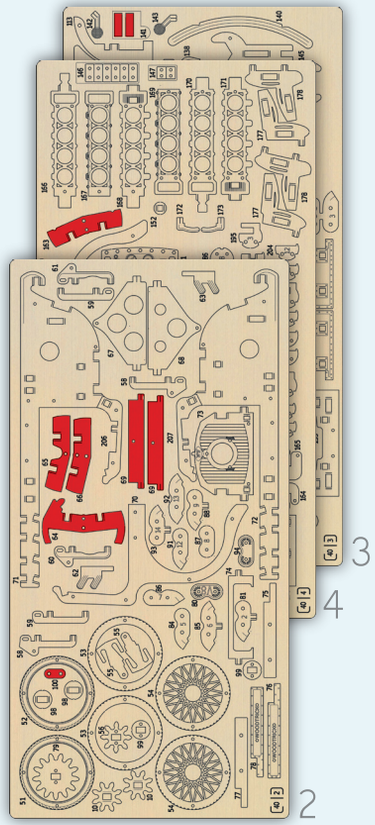

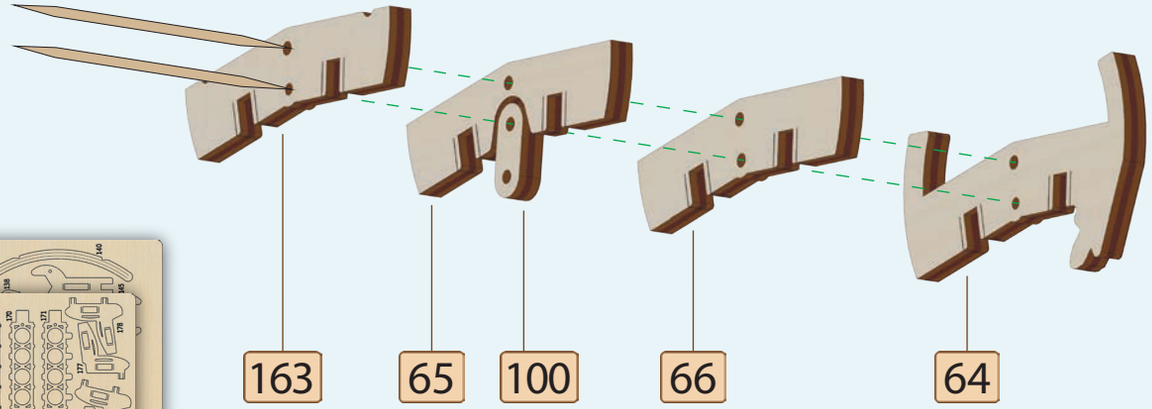

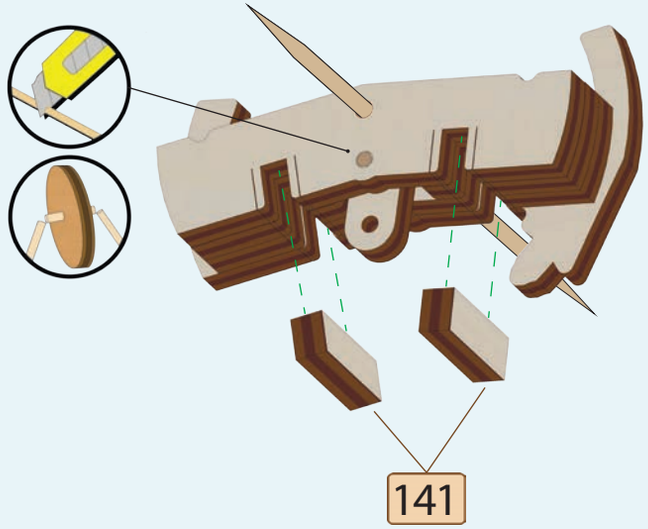

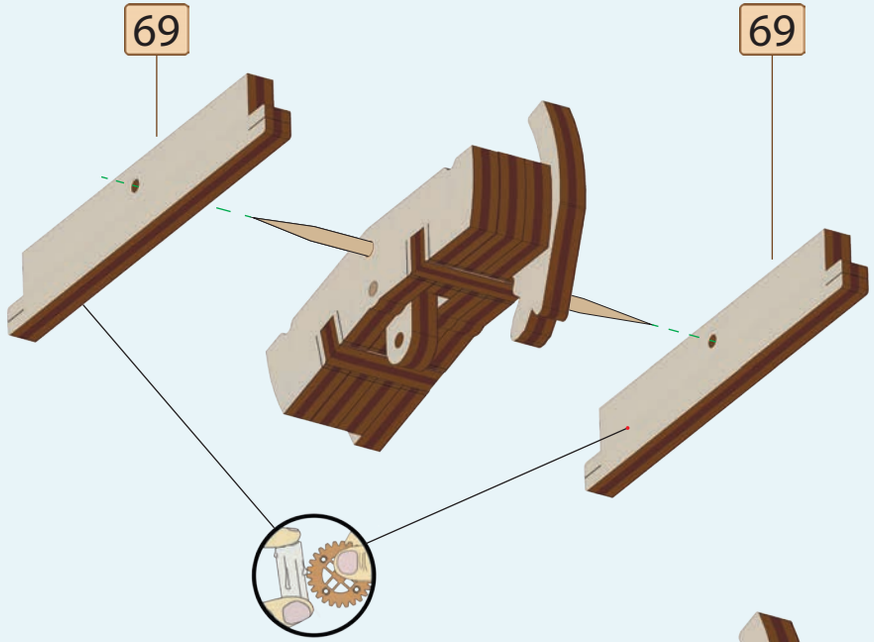

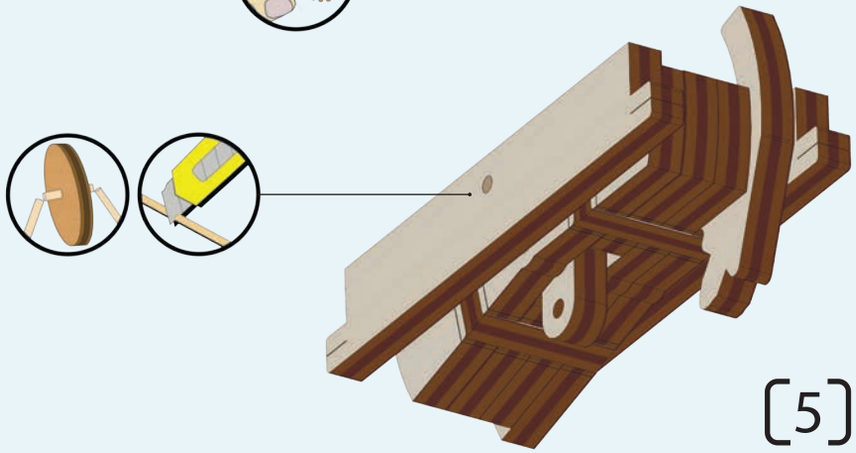

[5]

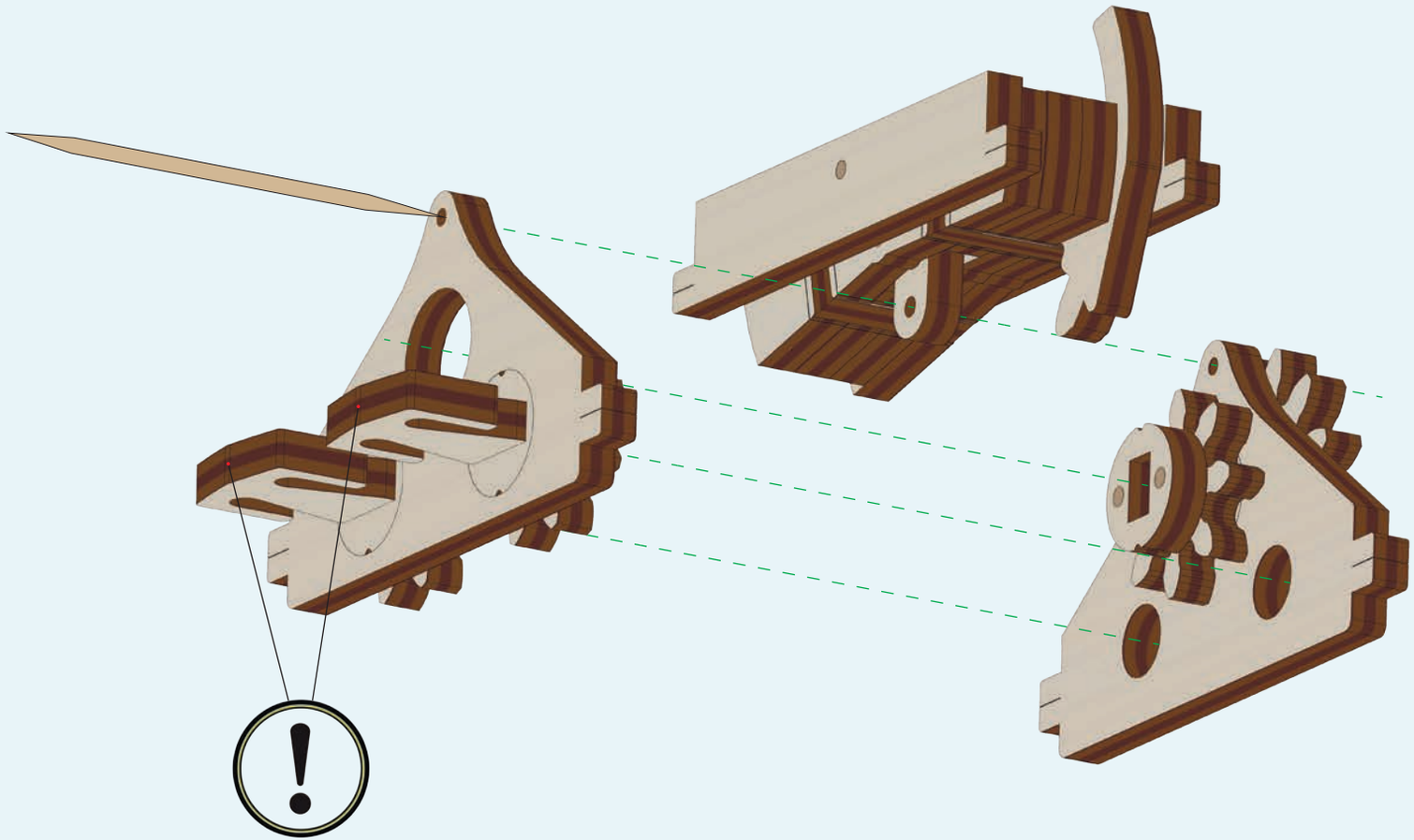

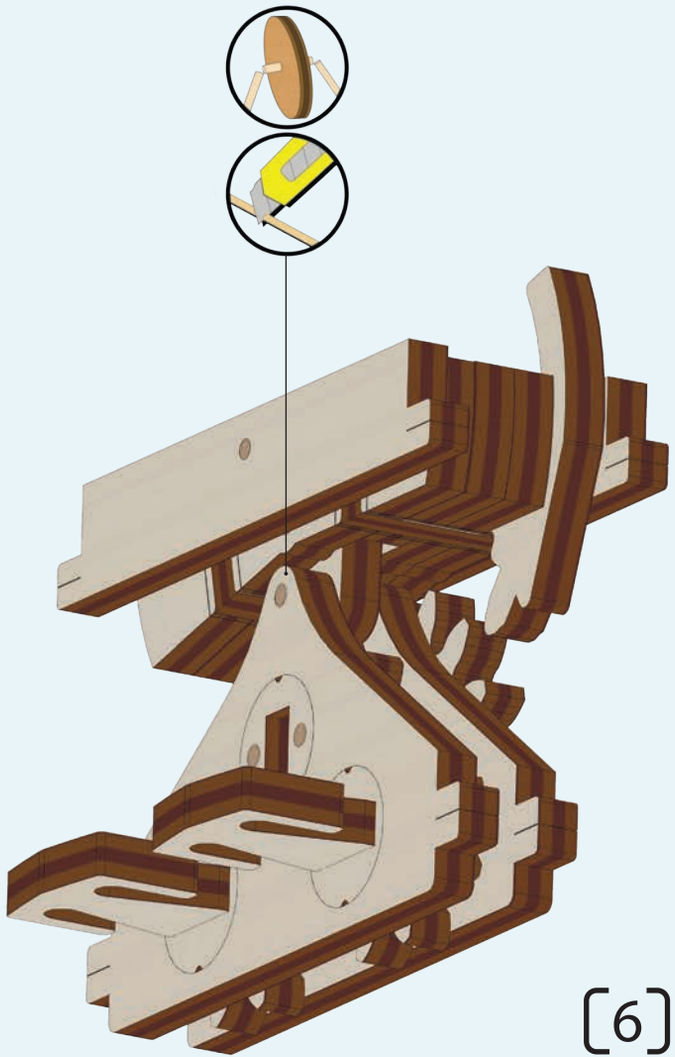

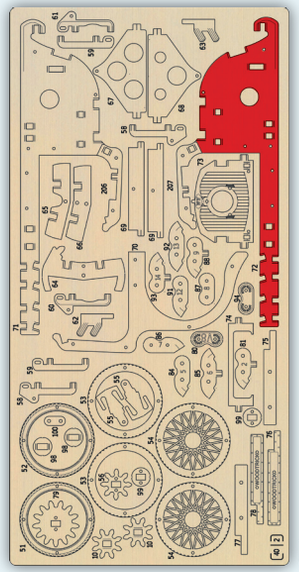

2

72

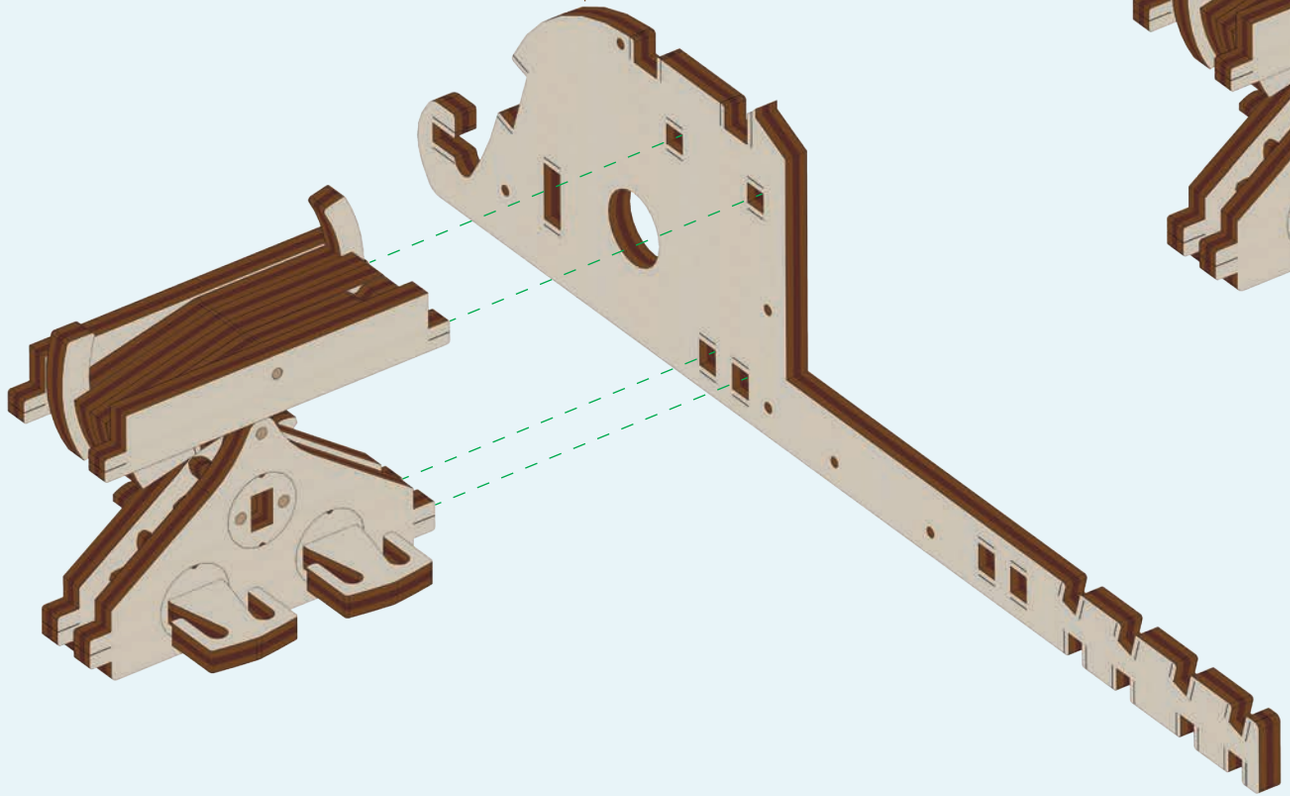

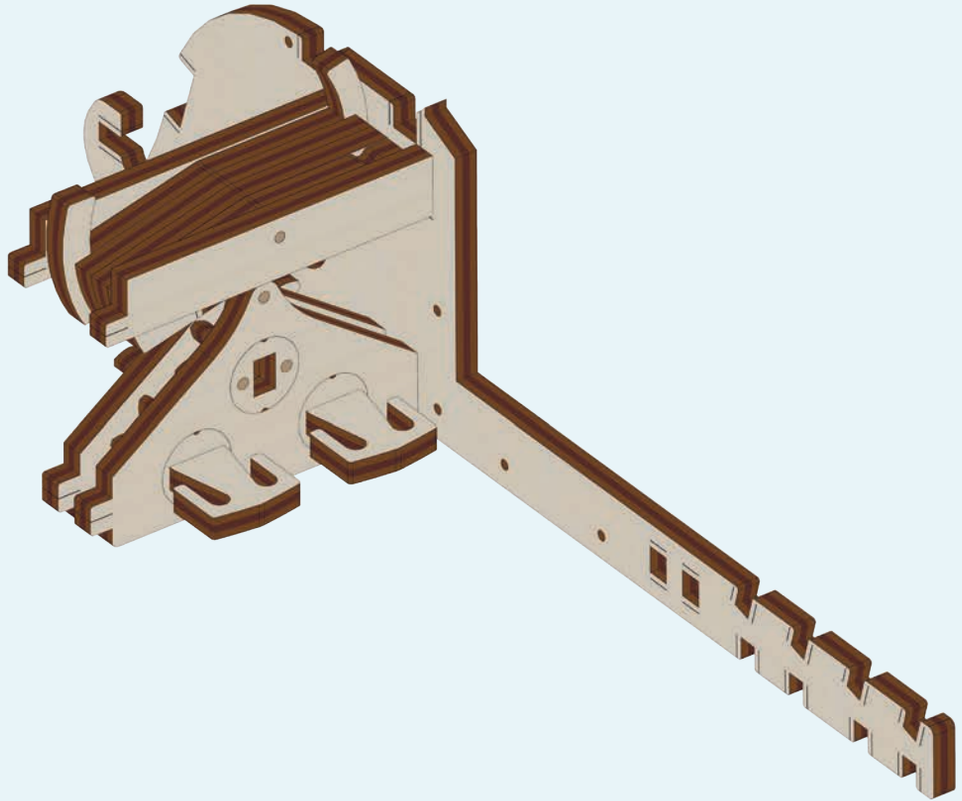

[7]

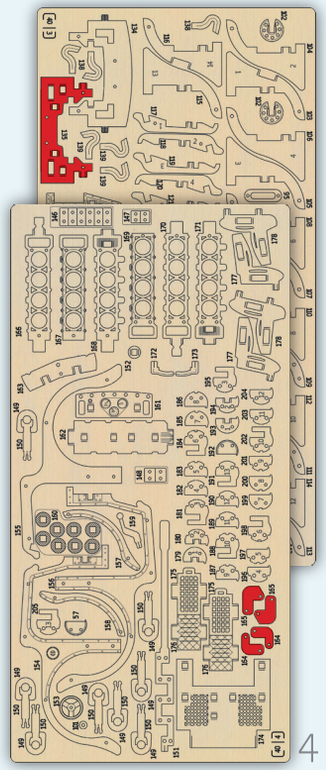

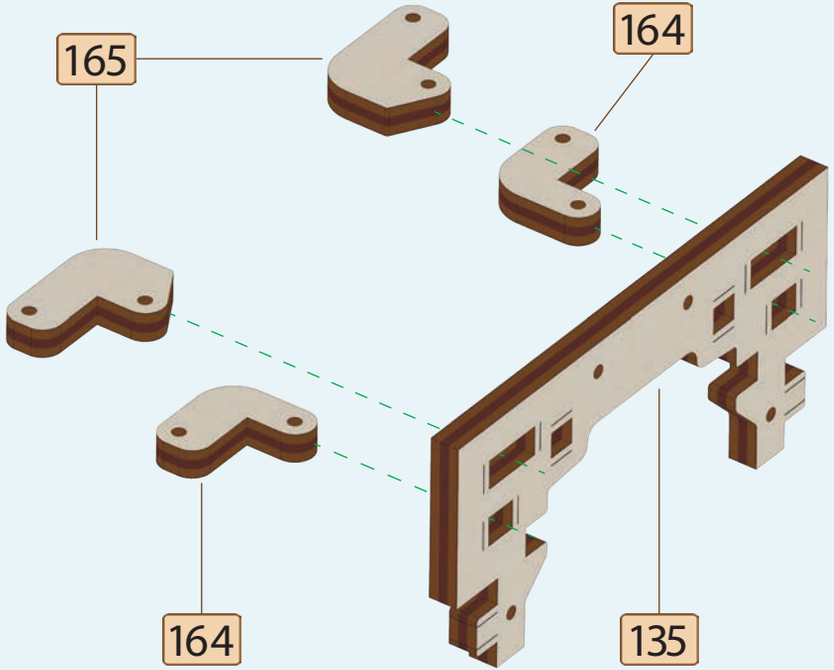

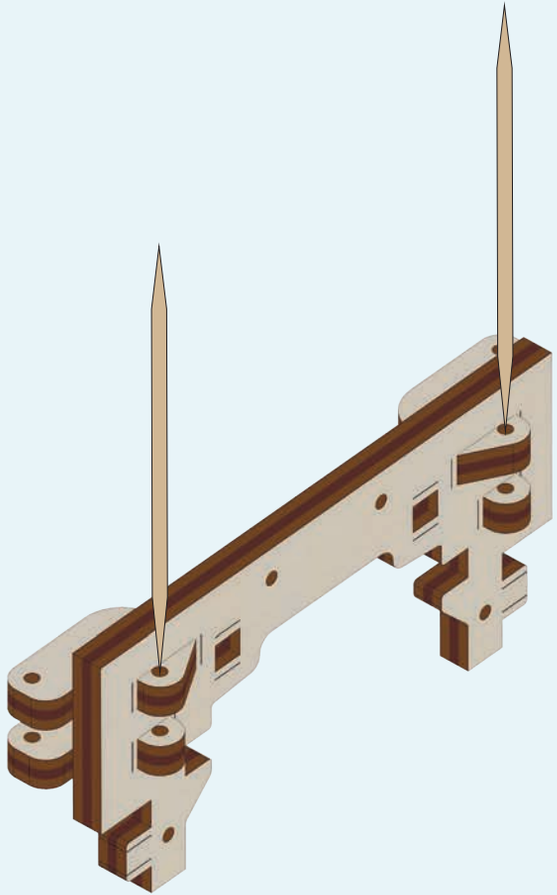

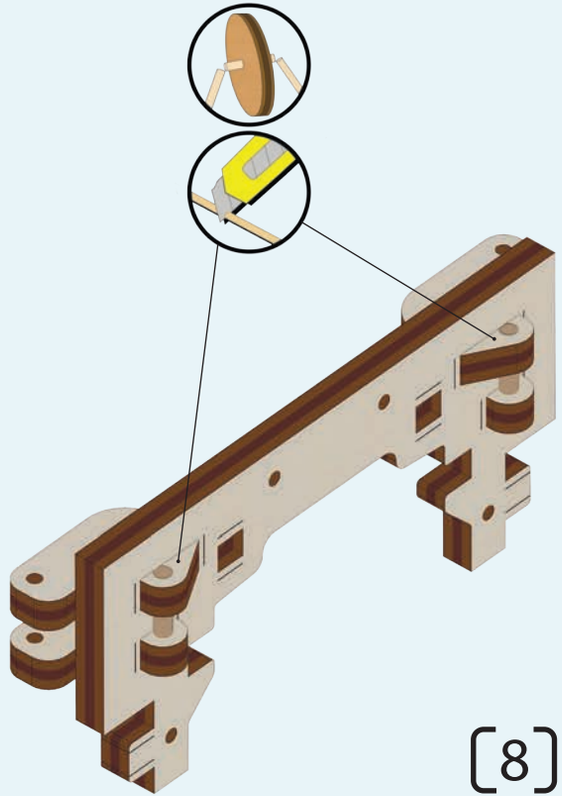

[8]

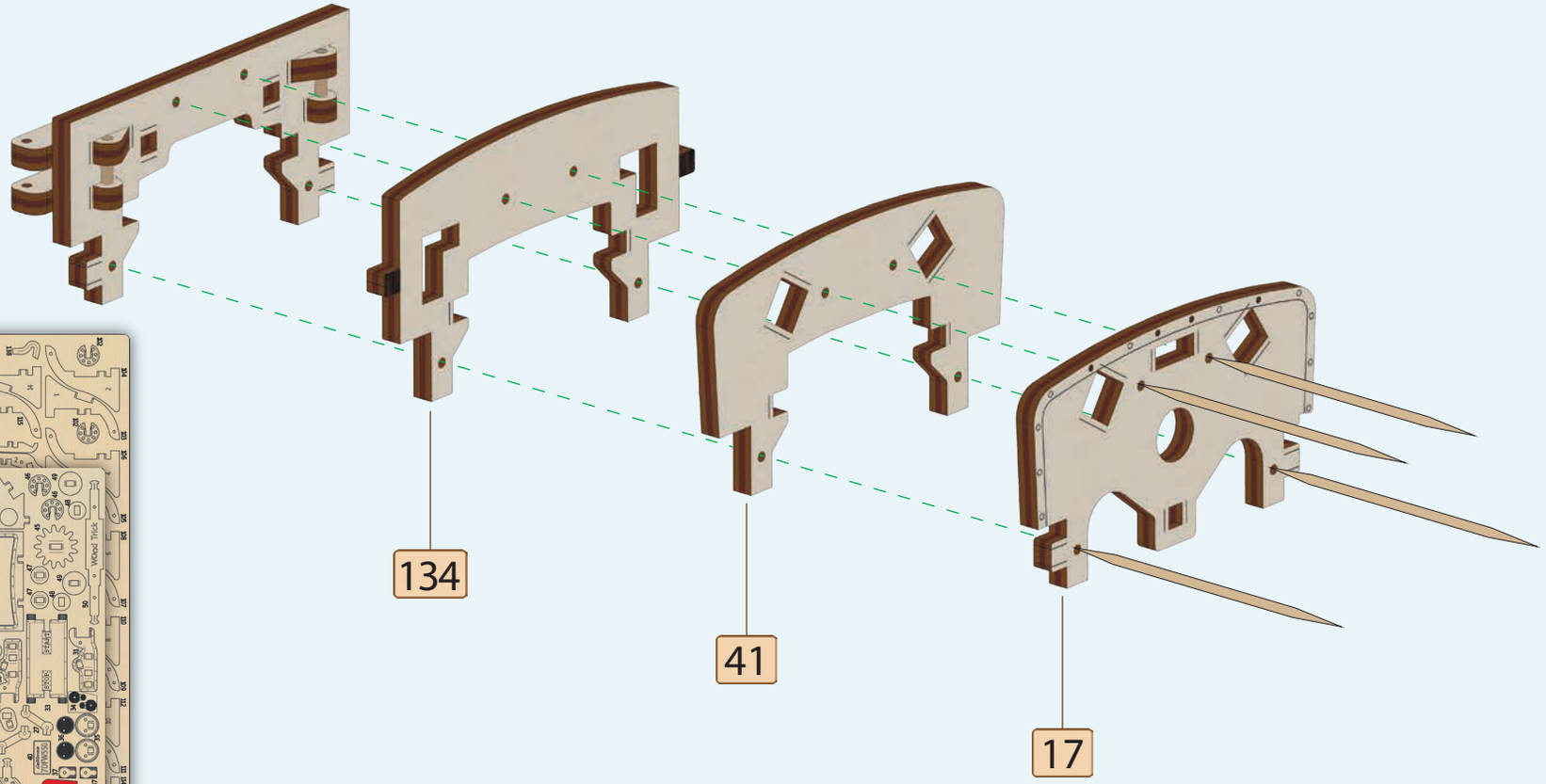

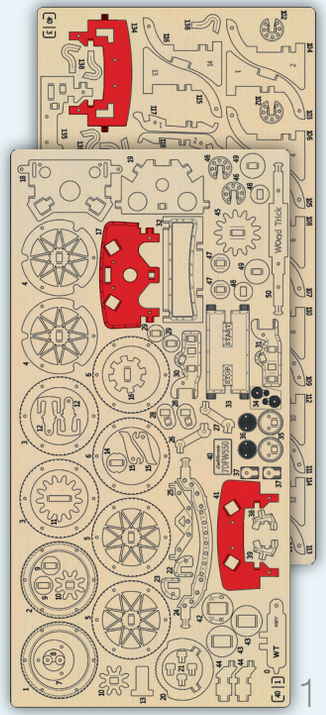

3

1

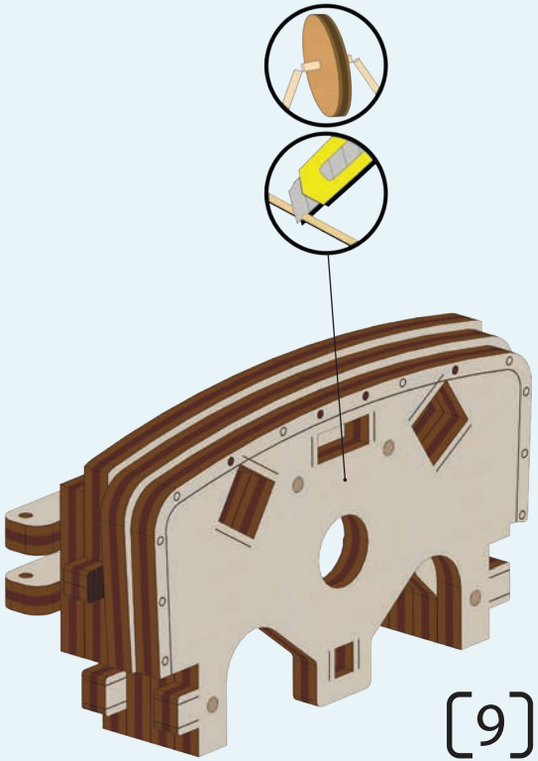

[9]

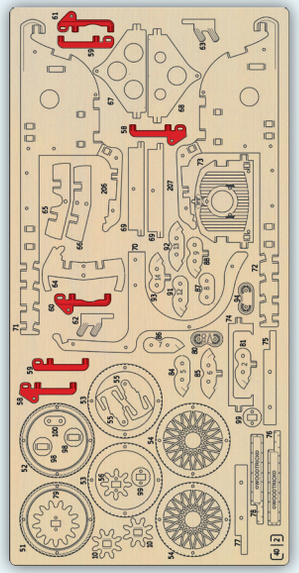

2

61

60

58

59

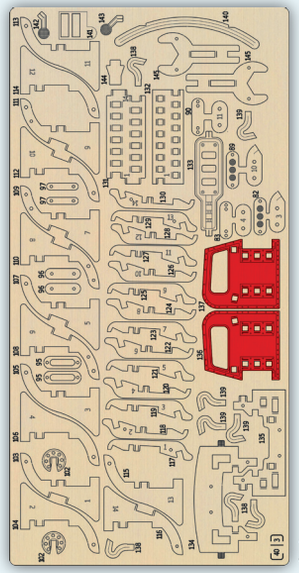

3

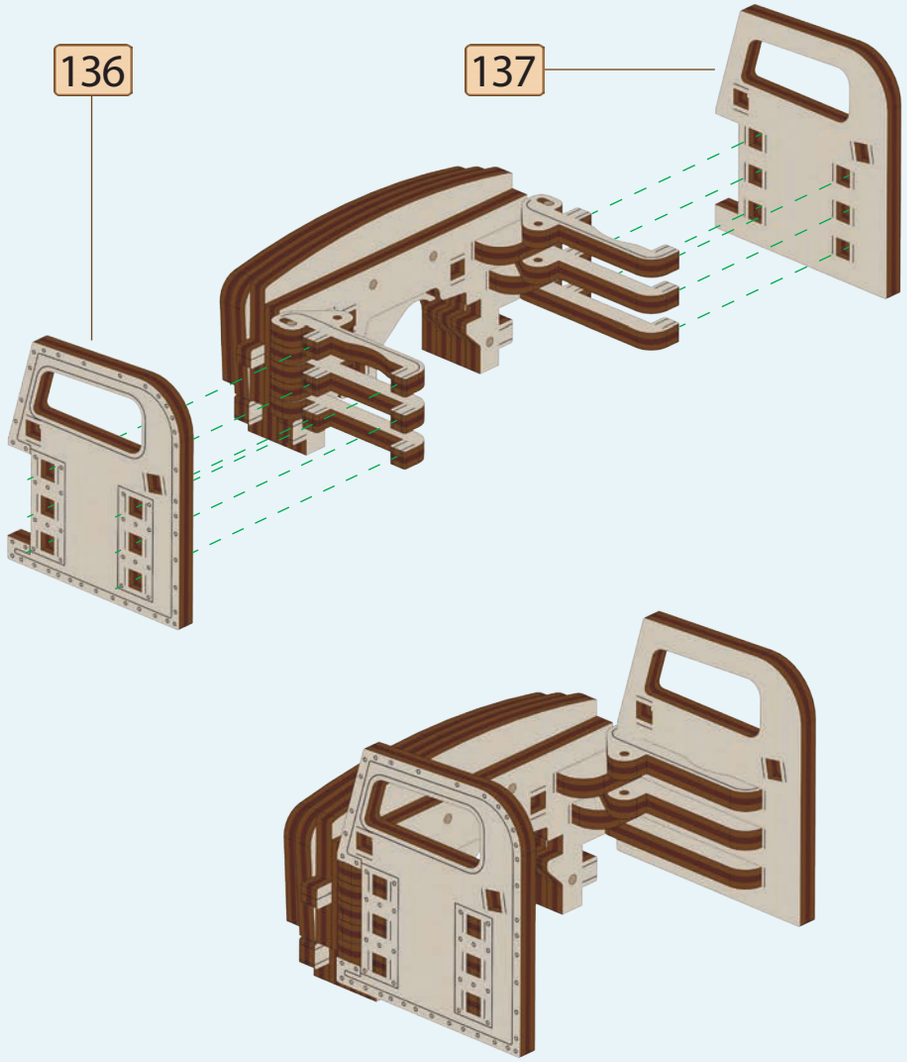

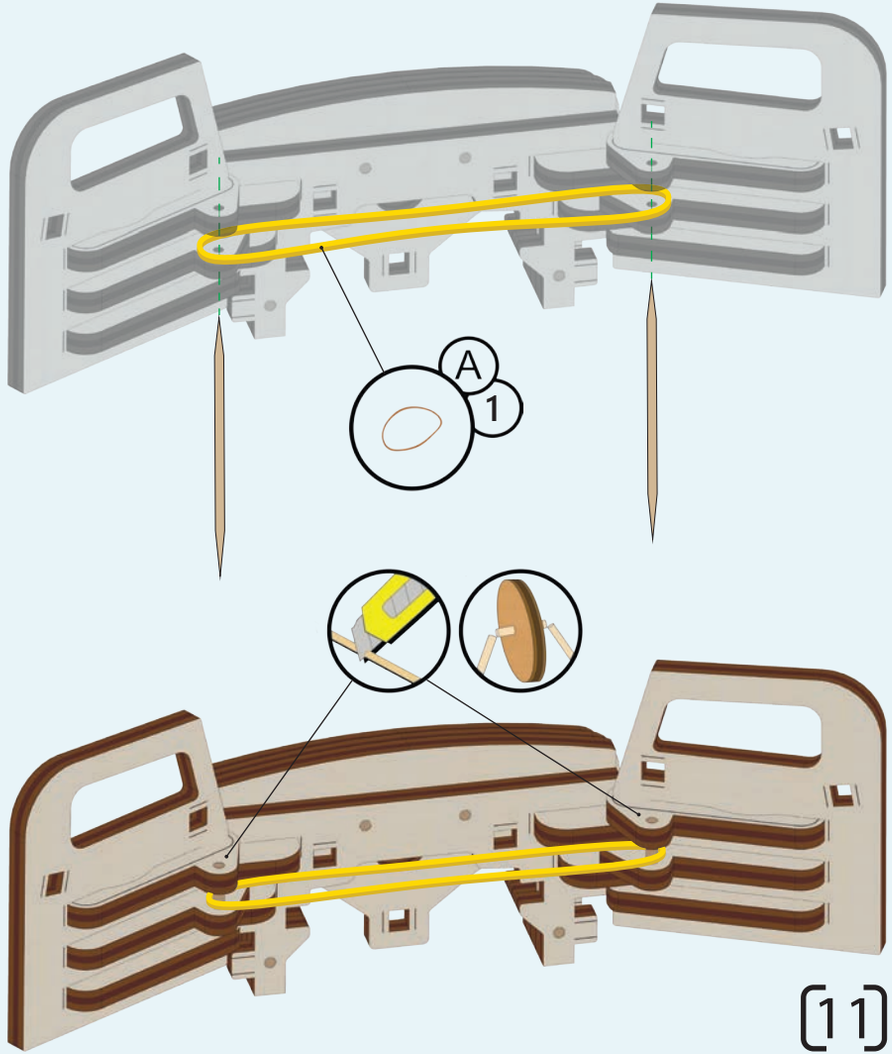

11

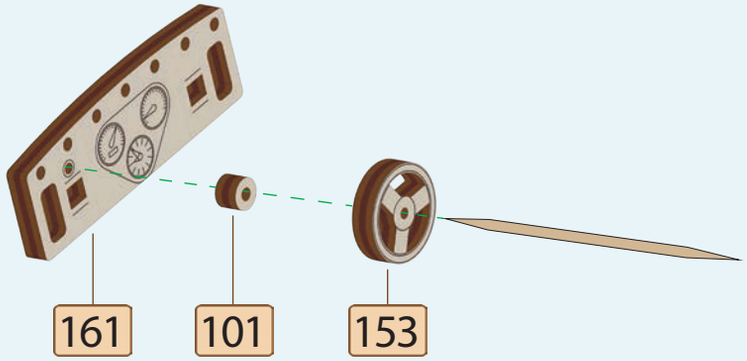
161
101
153

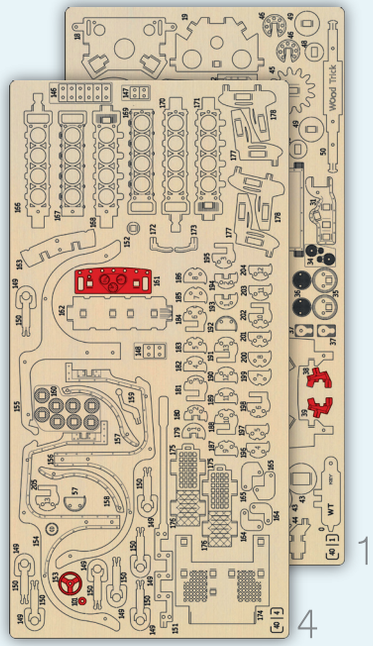
1
4

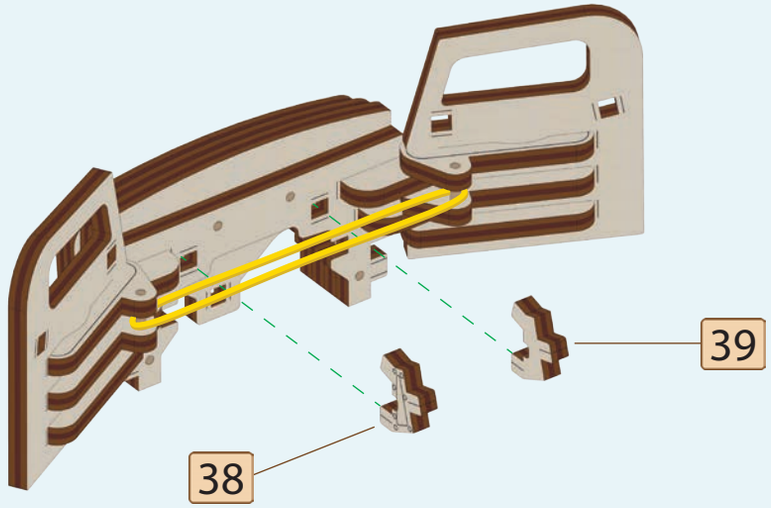
39
38

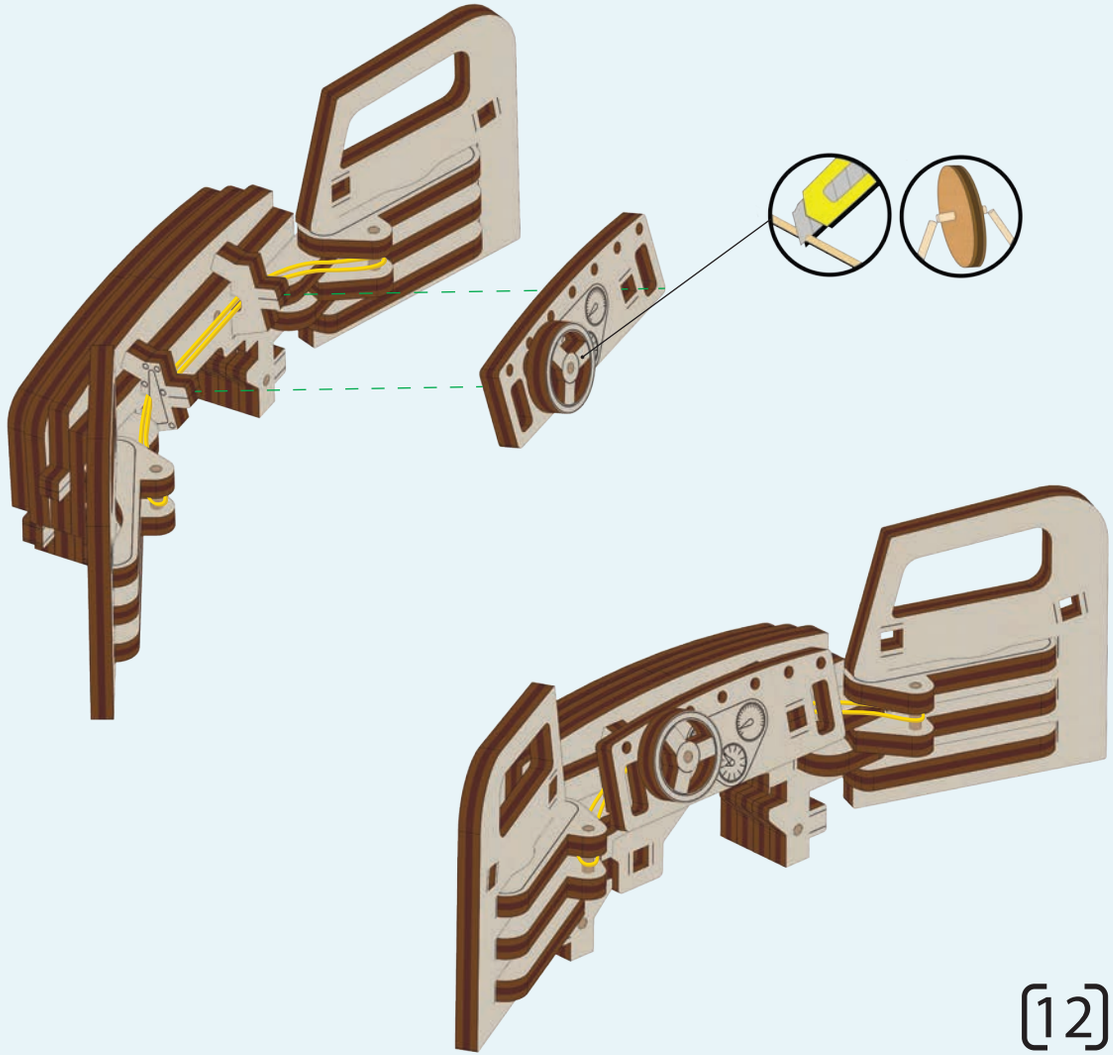

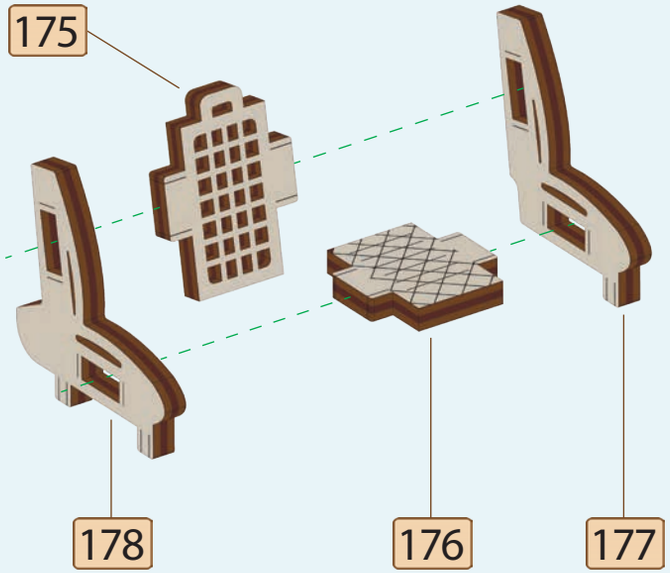

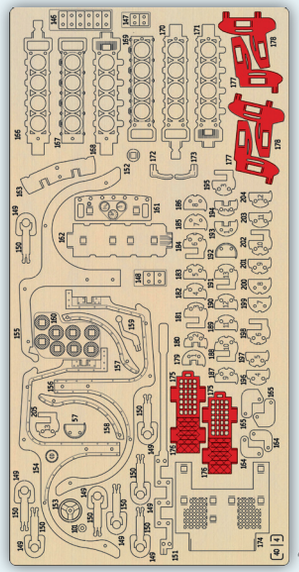

4

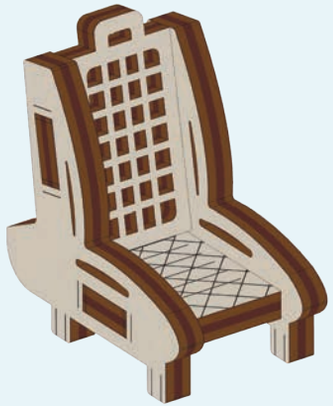

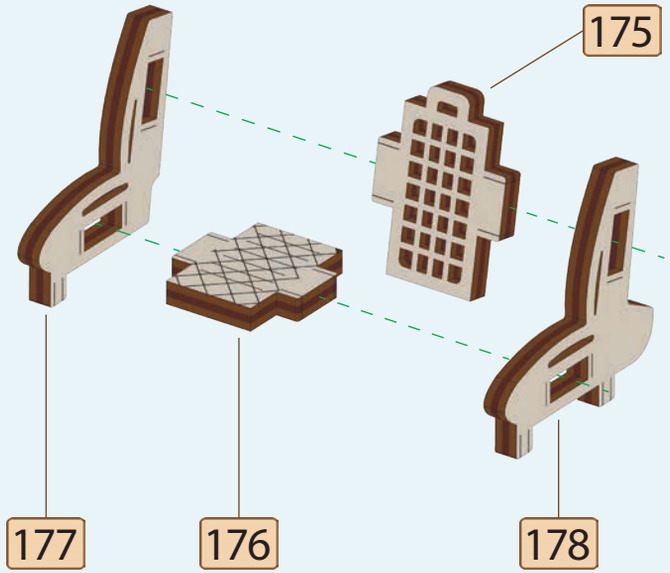

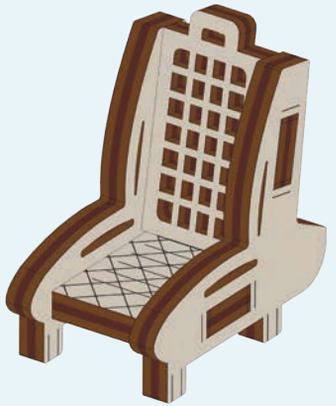

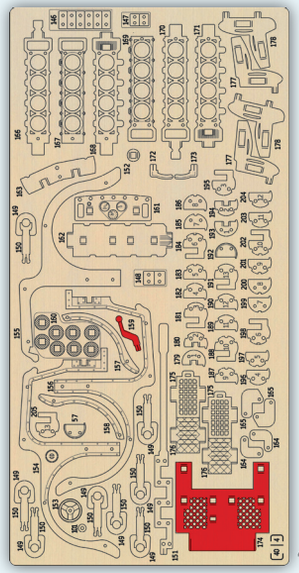

4

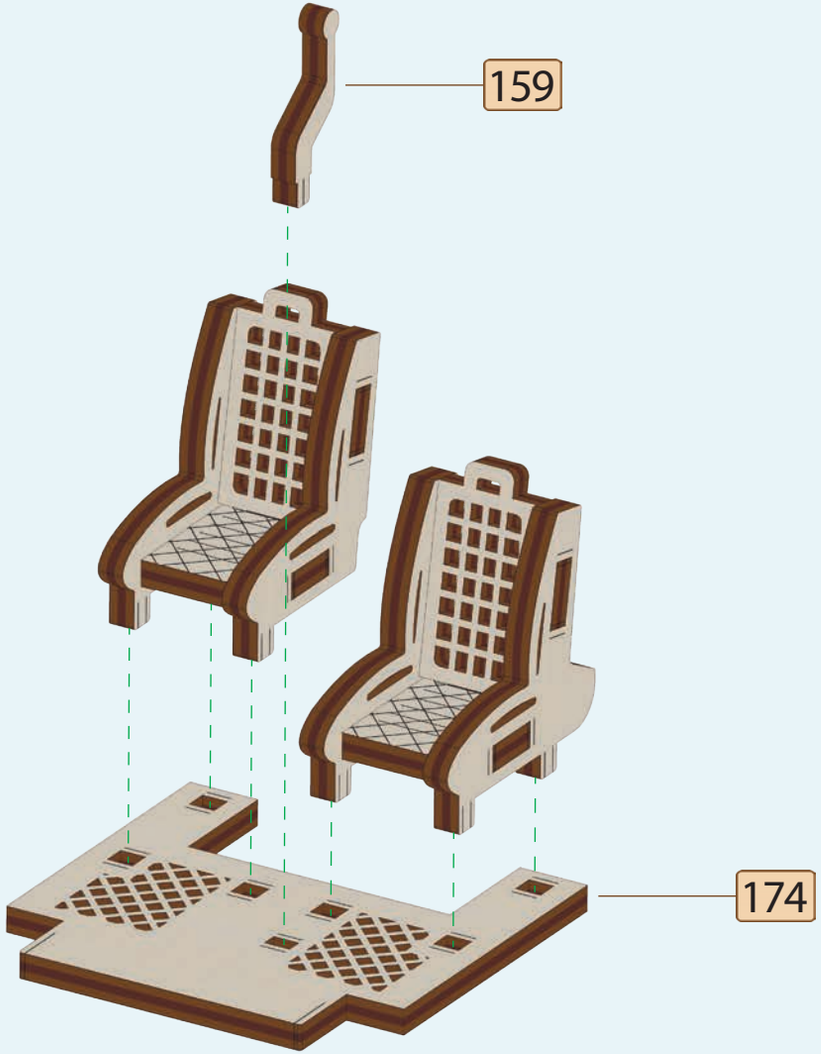

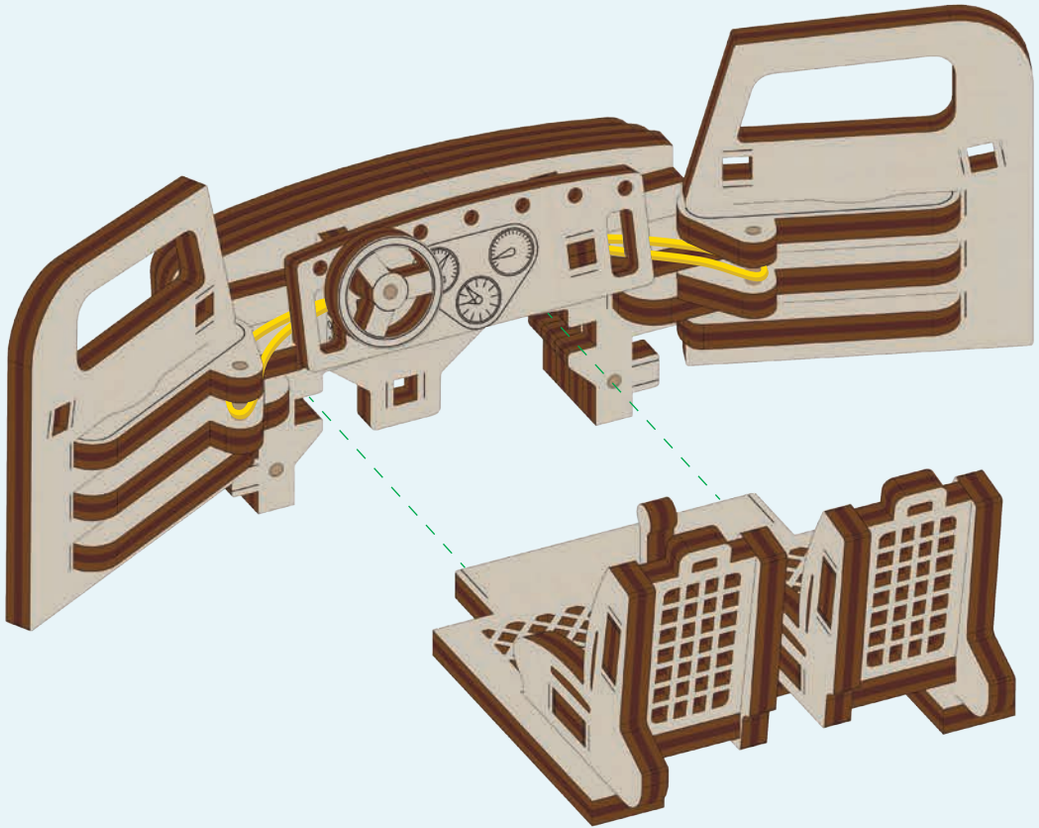

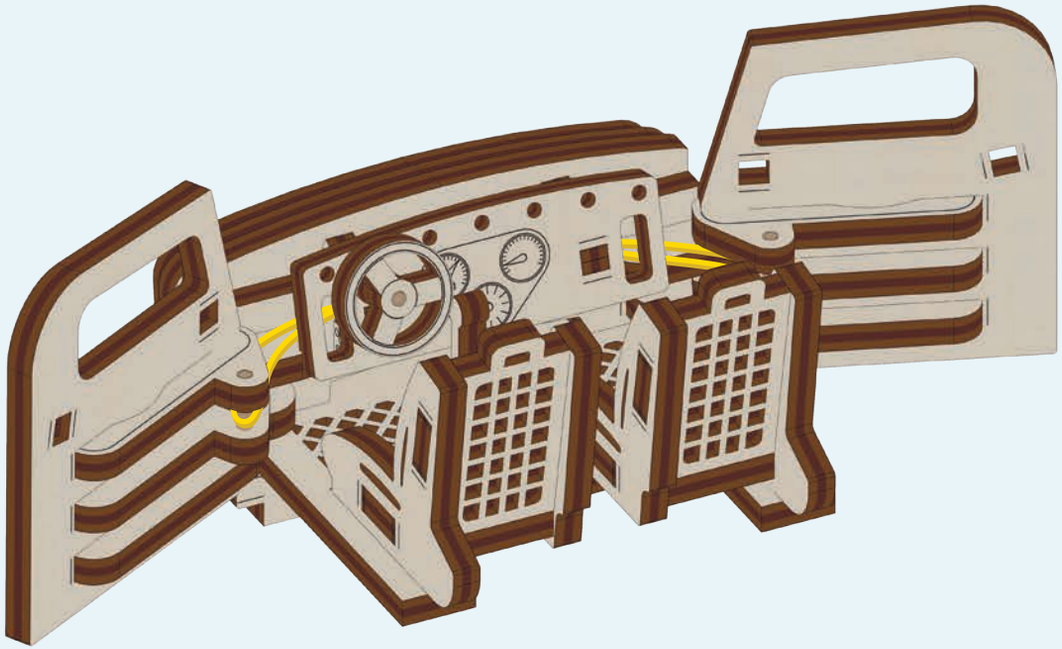

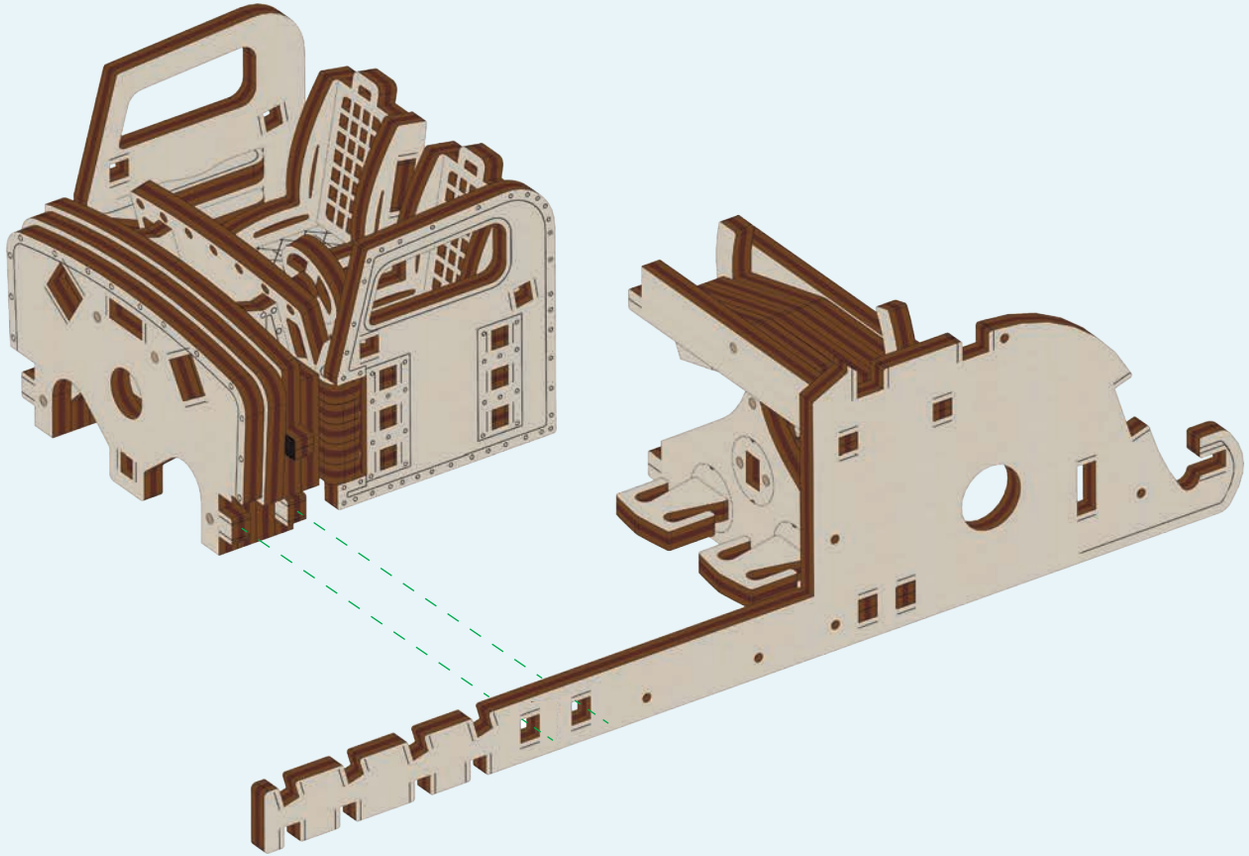

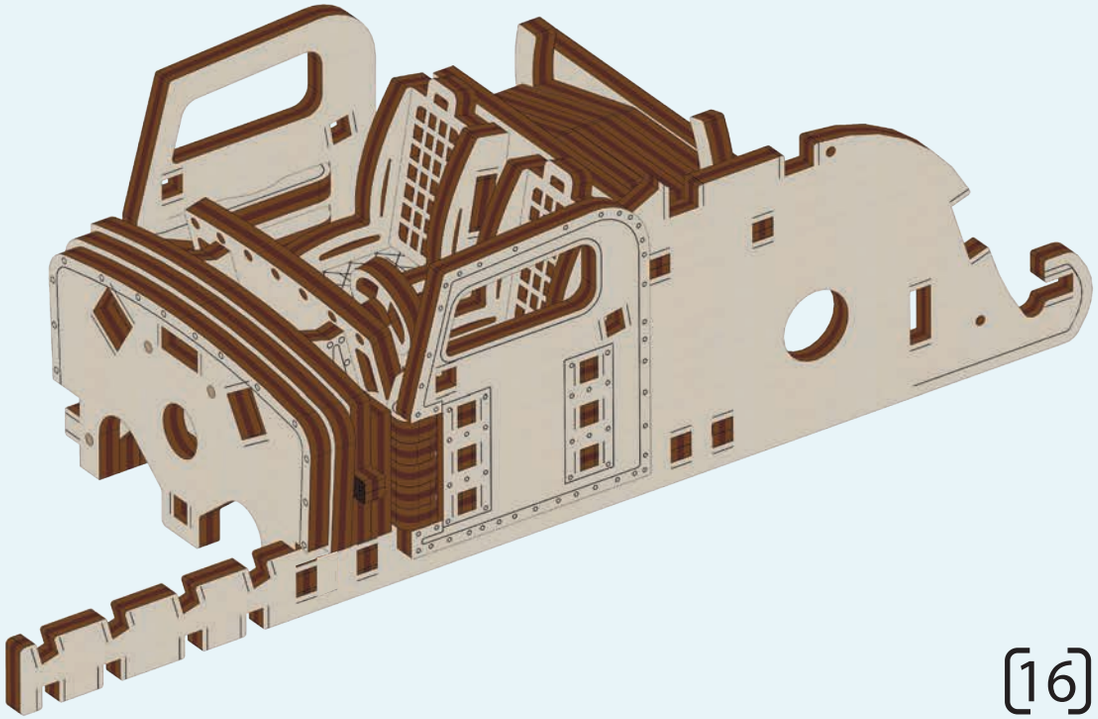

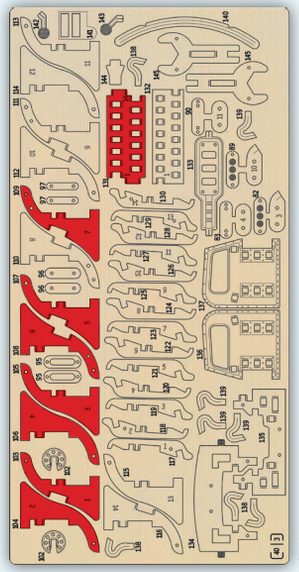

3

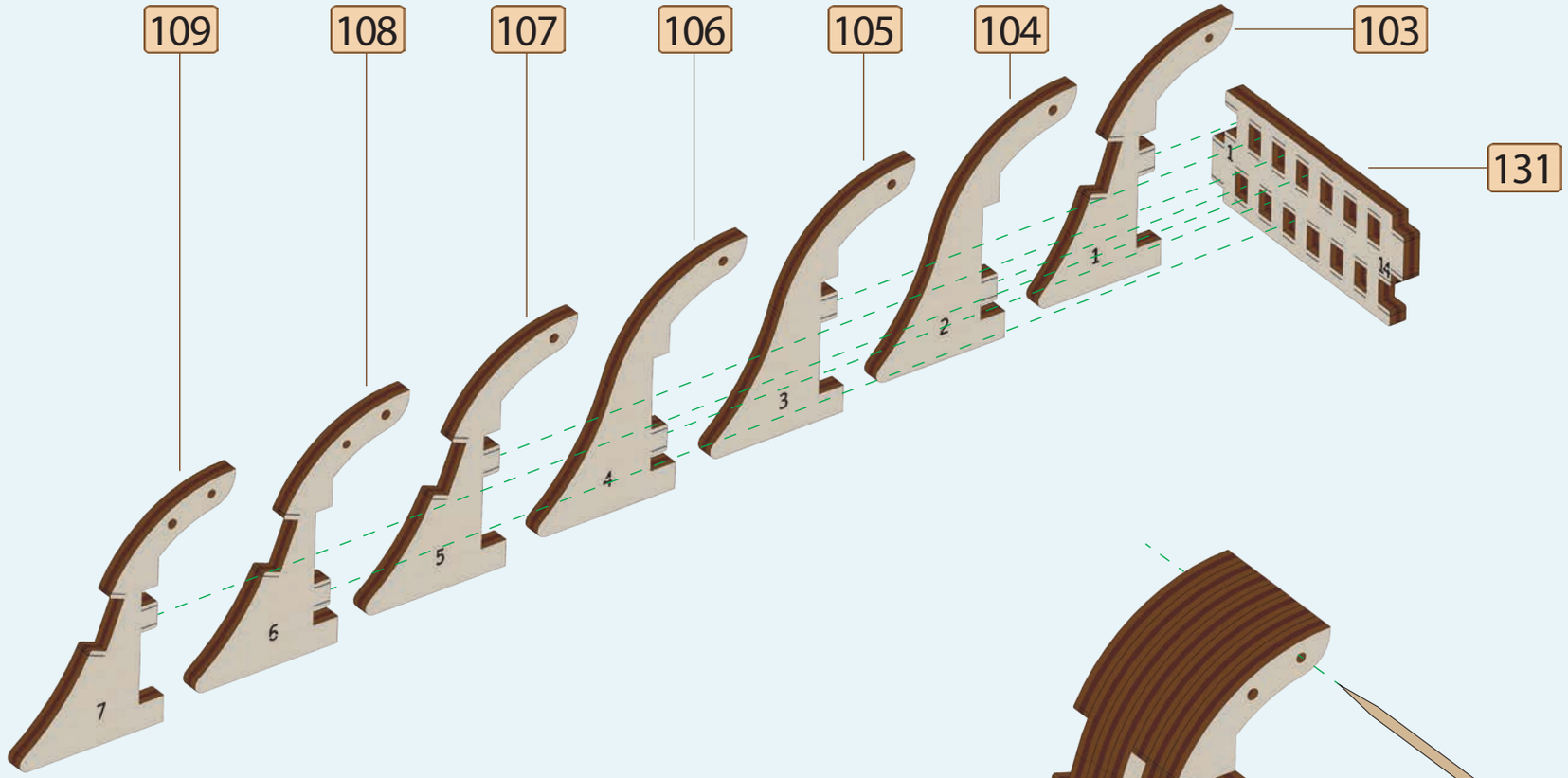

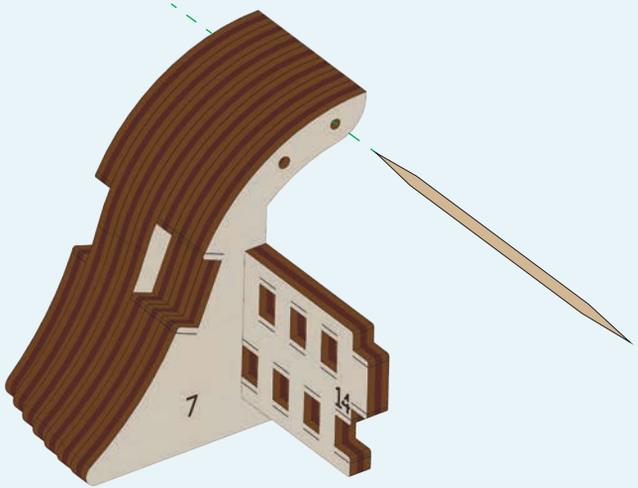

[17]

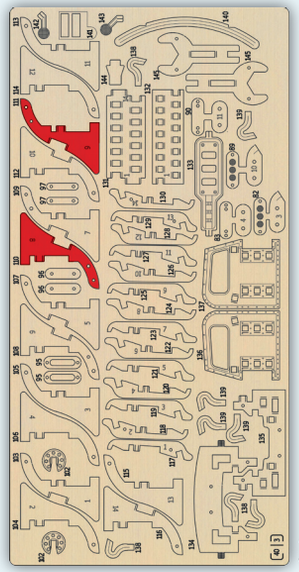

3

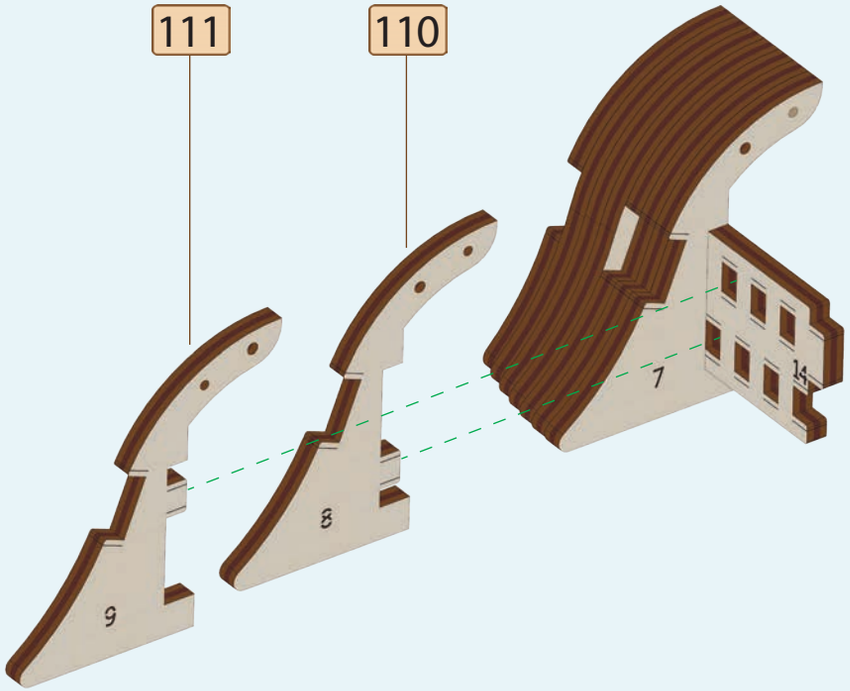

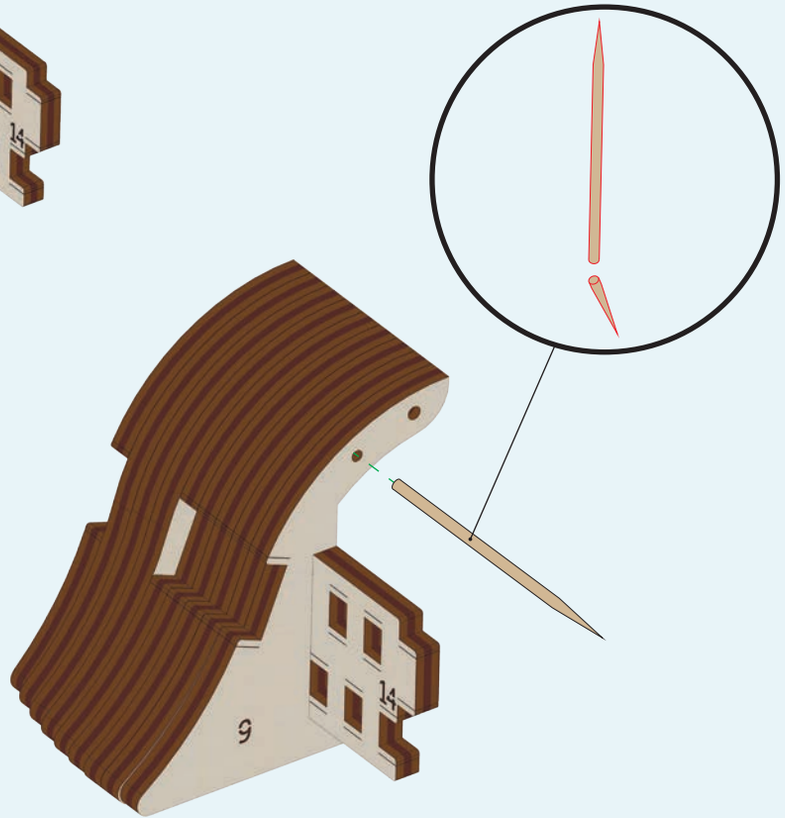

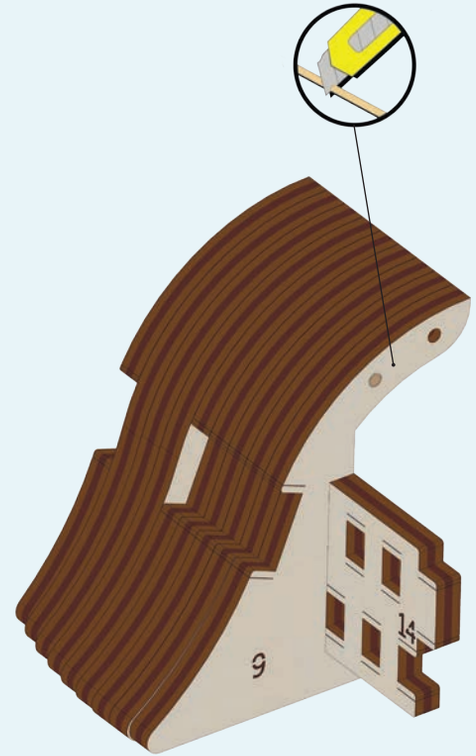

[18]

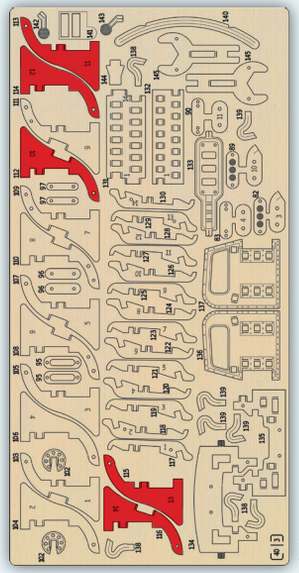

3

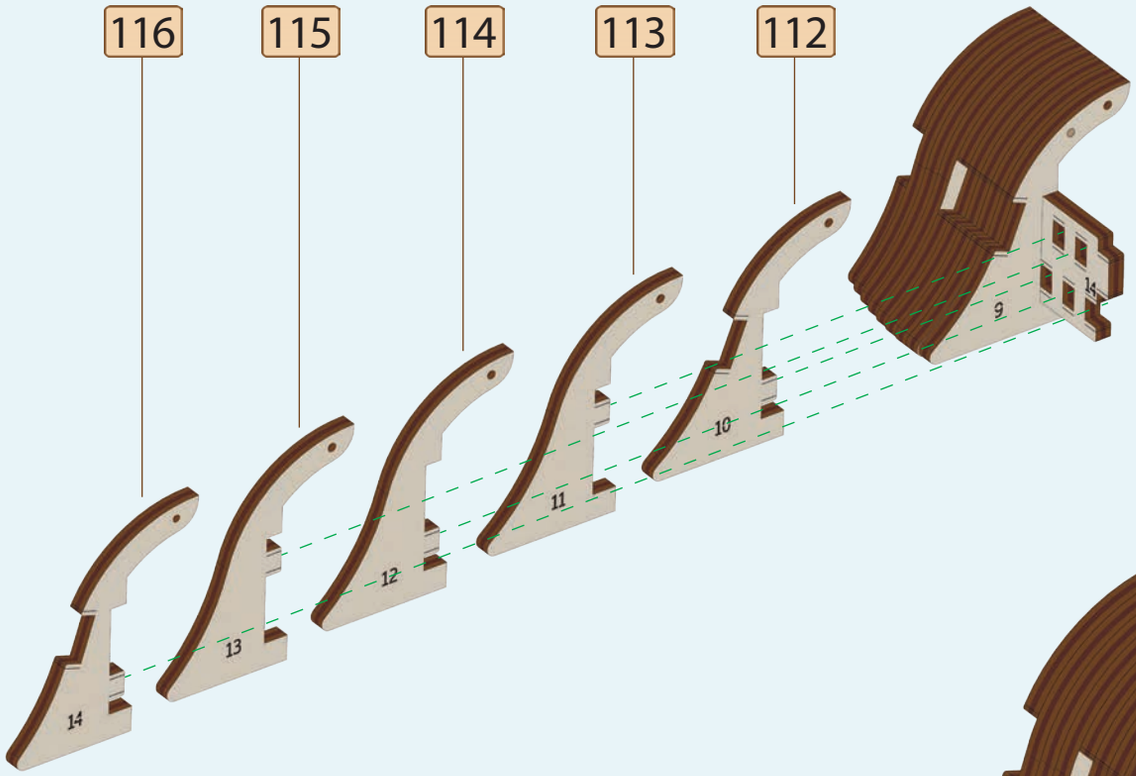

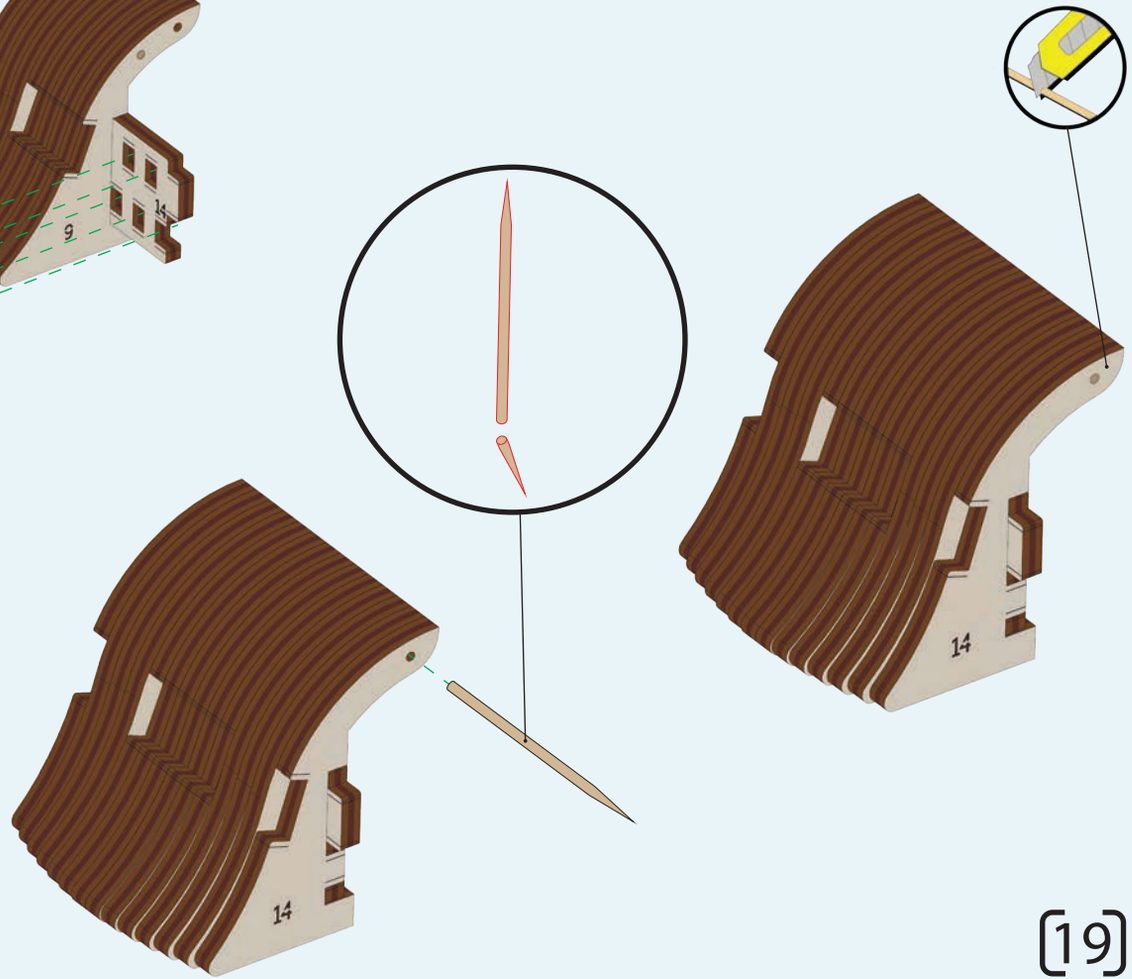

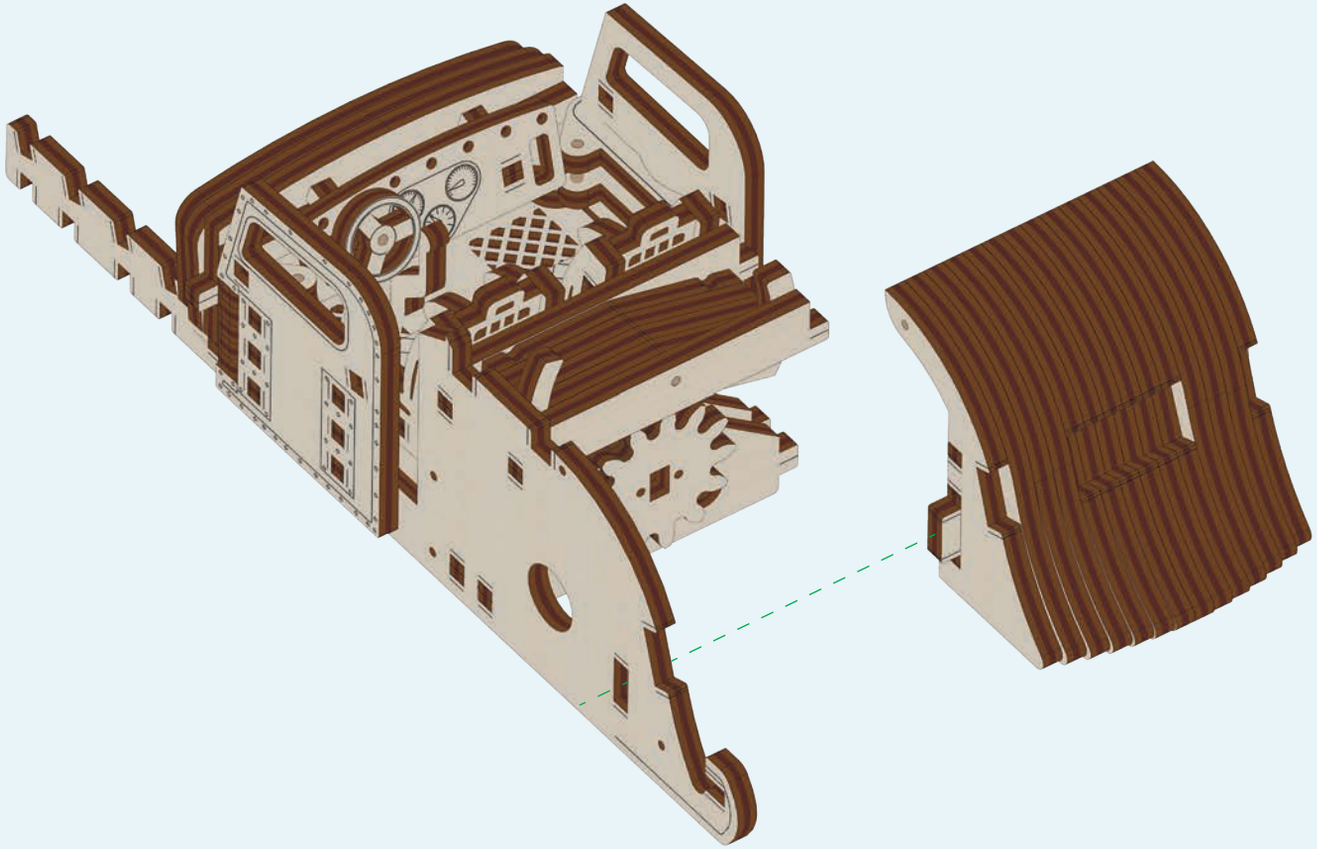

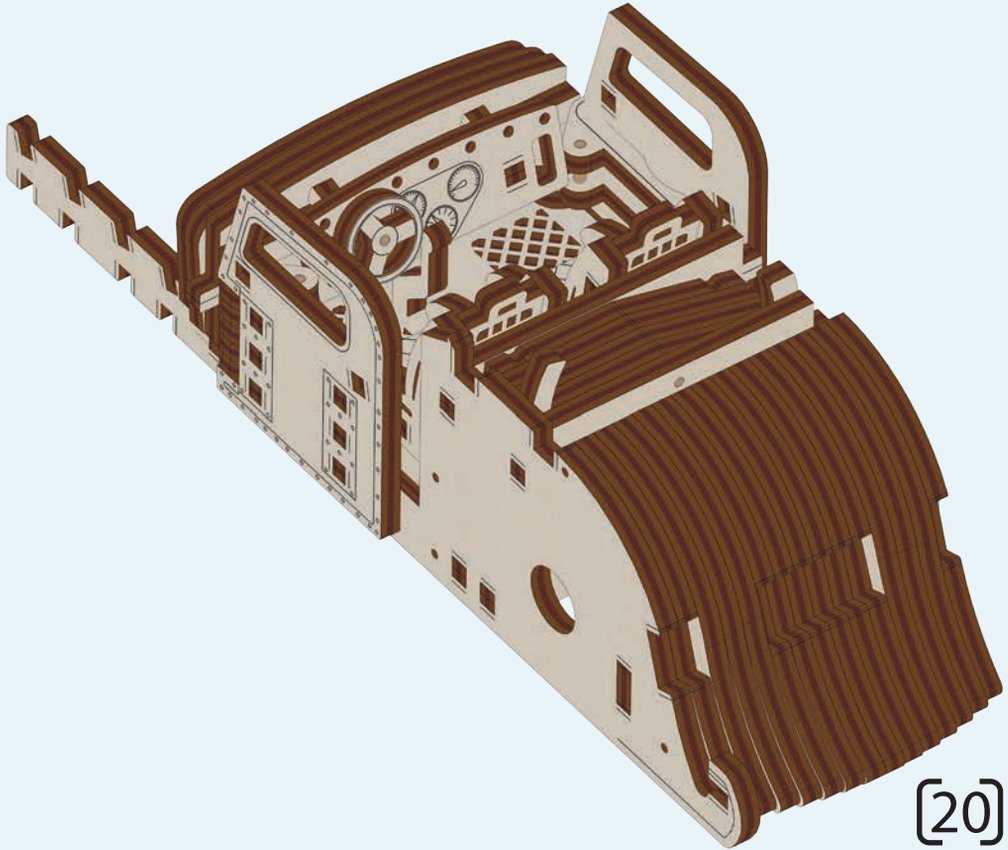

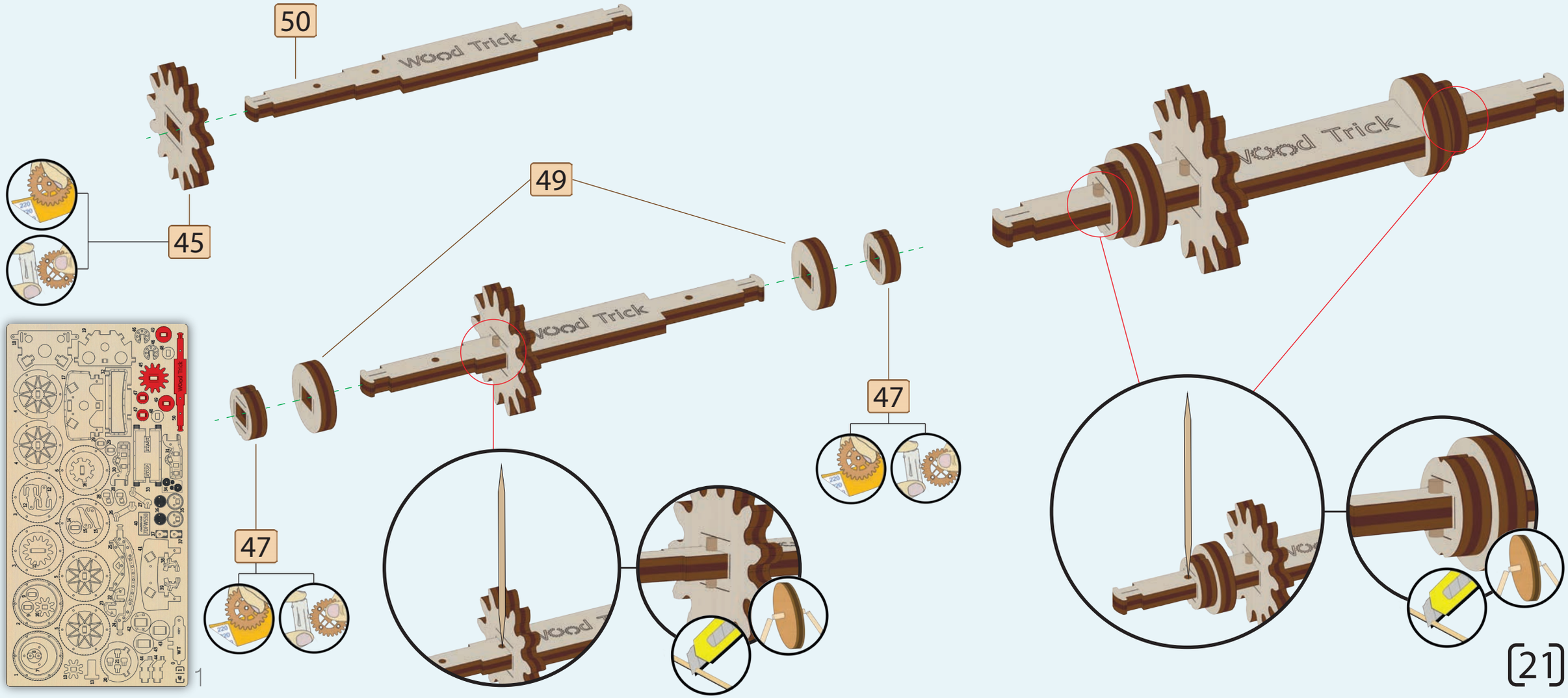
50
45
49
47
47
Wood Trick

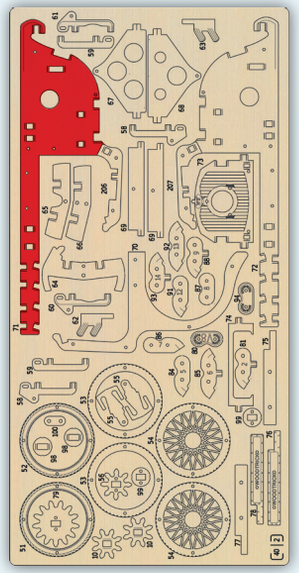

2

71

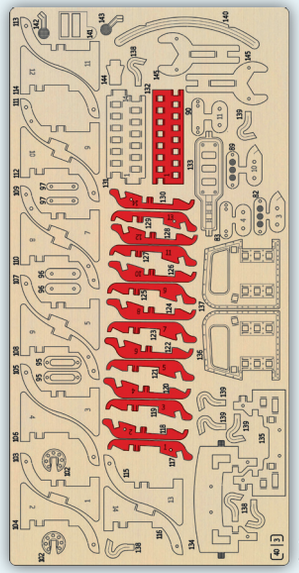

3

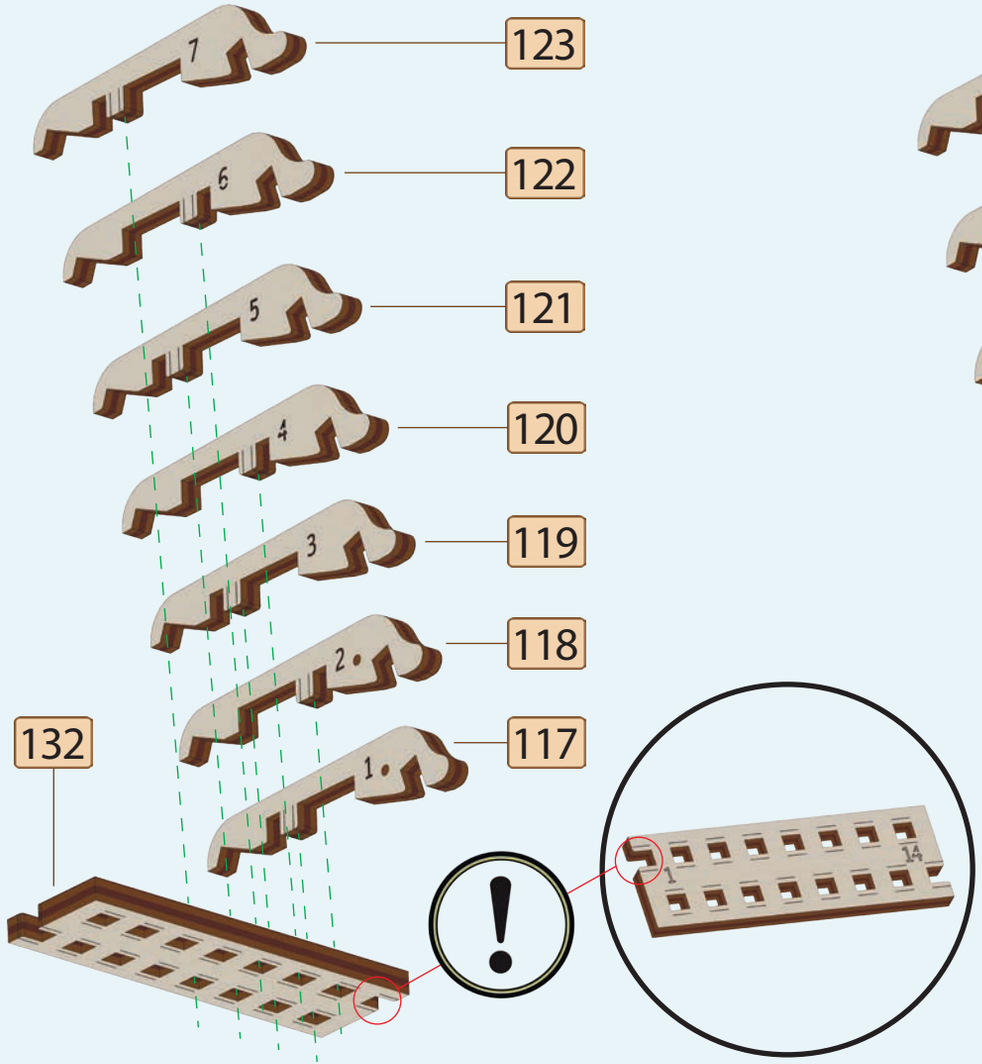
123
122
121
120
119
118
117
132

!
14
1

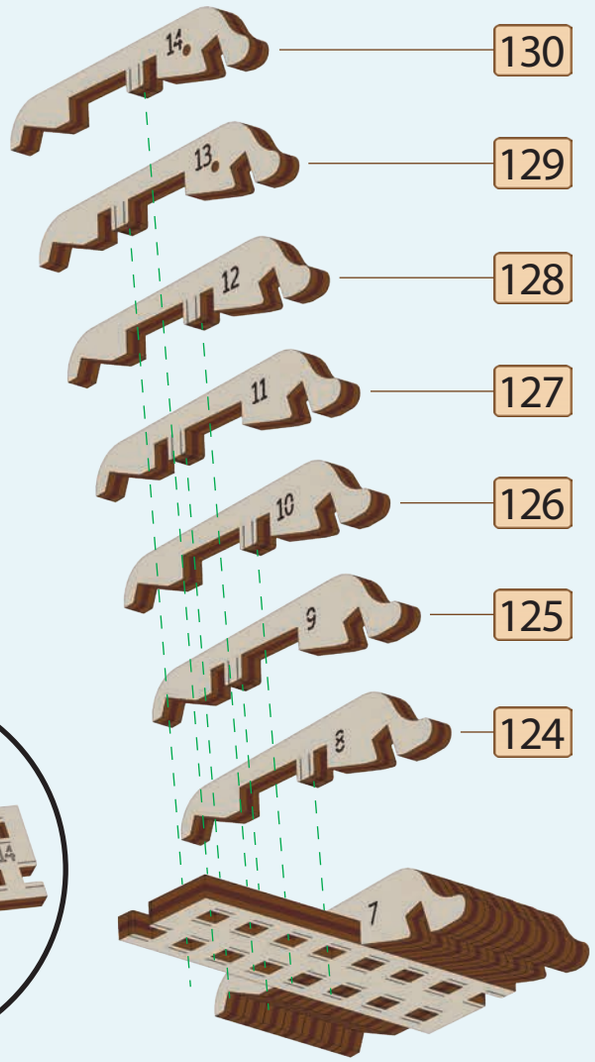
130
129
128
127
126
125
124
7

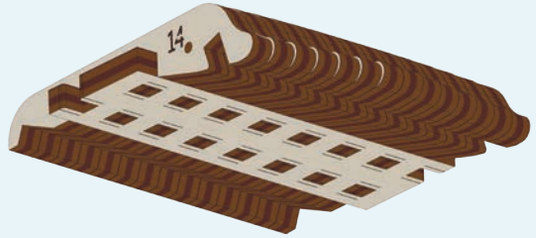
14

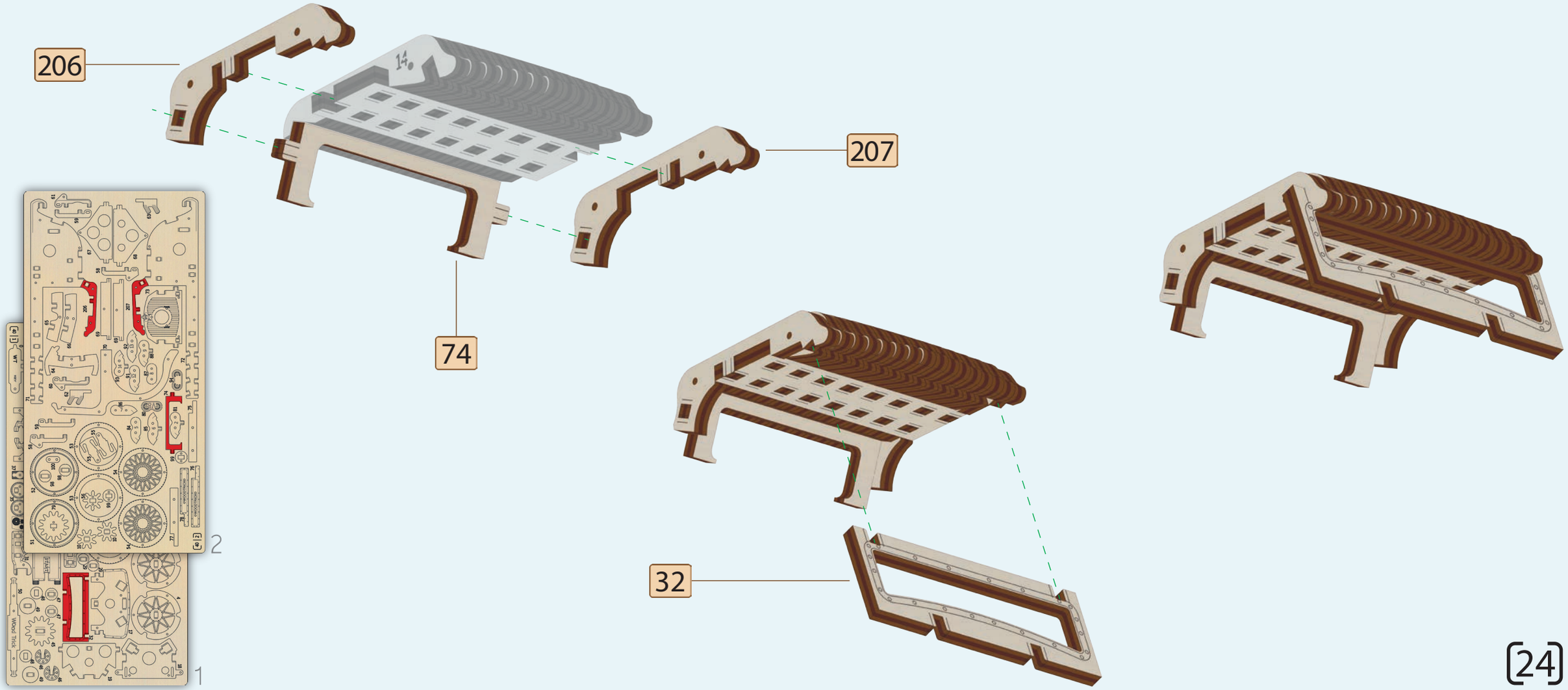
206
207
74
32
2
1

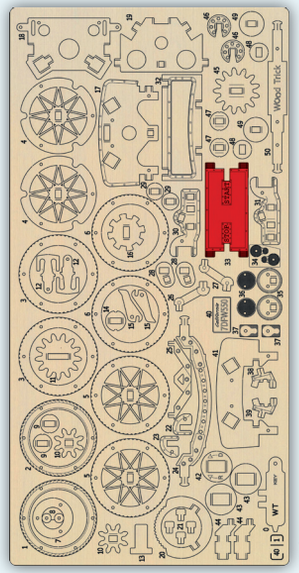

1

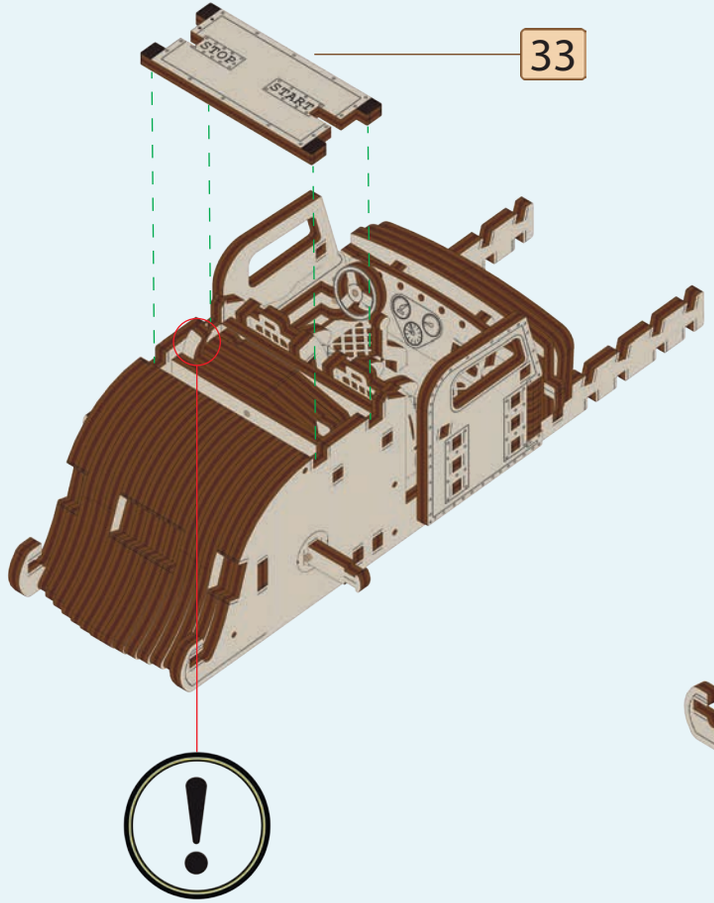

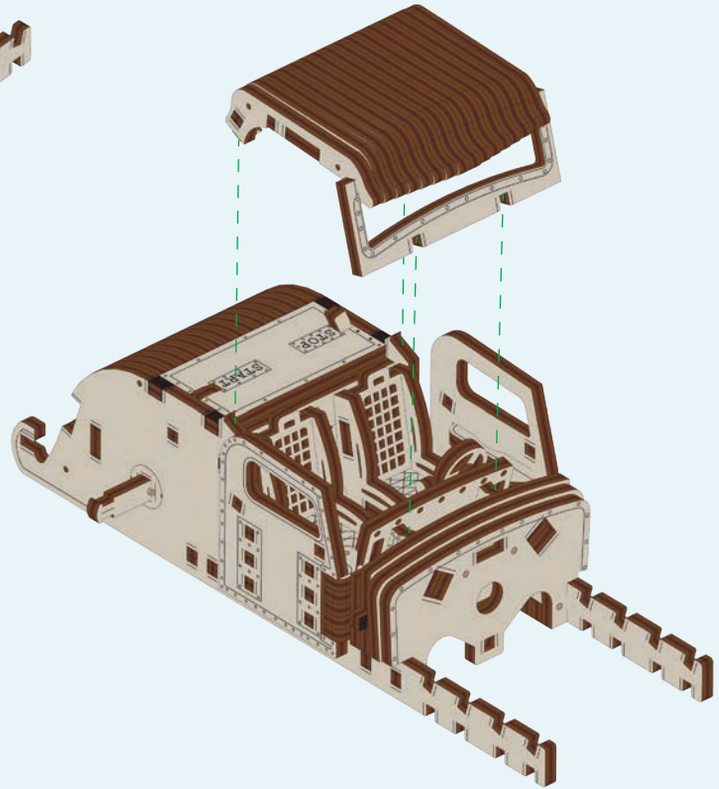

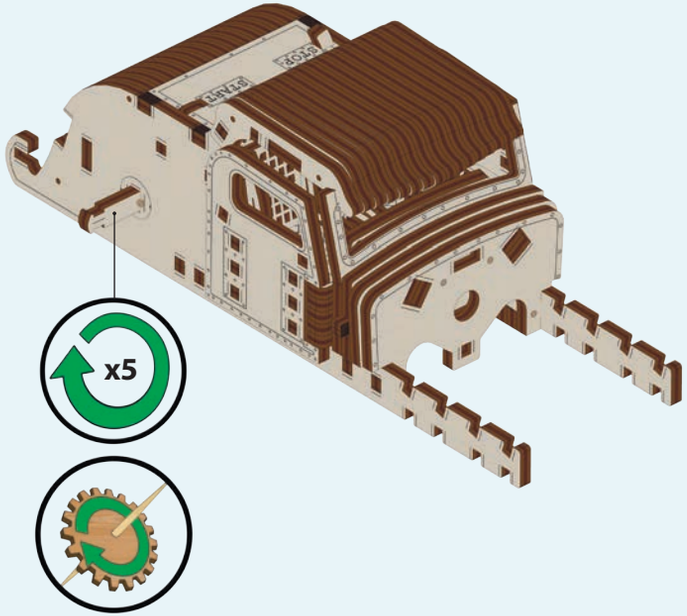

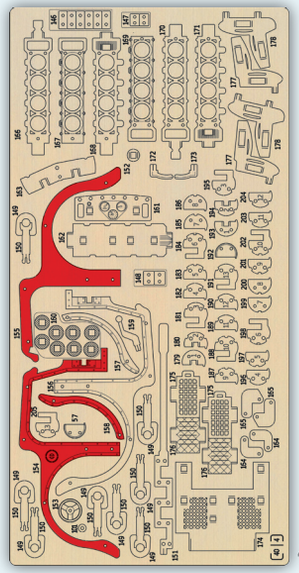

4

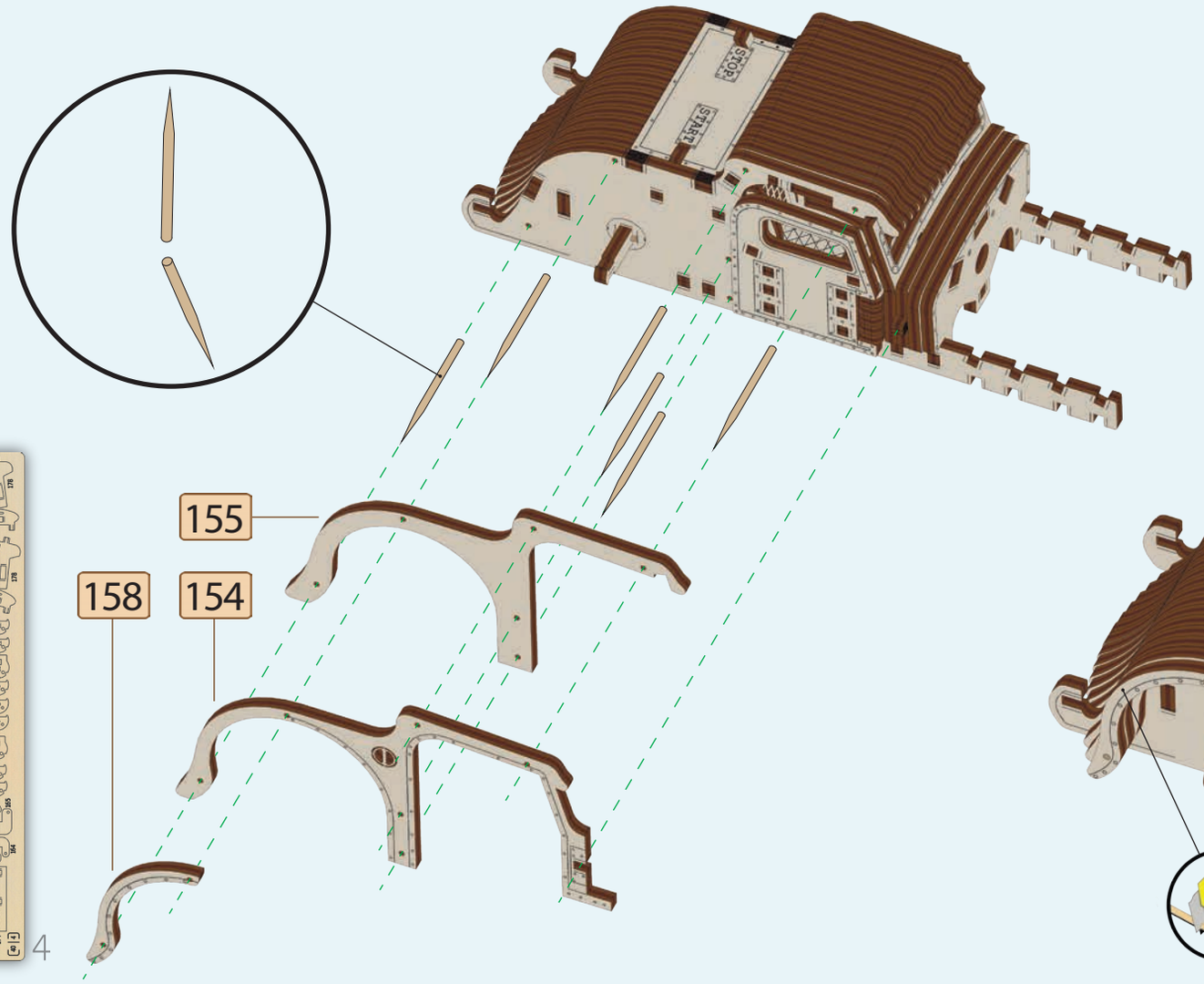

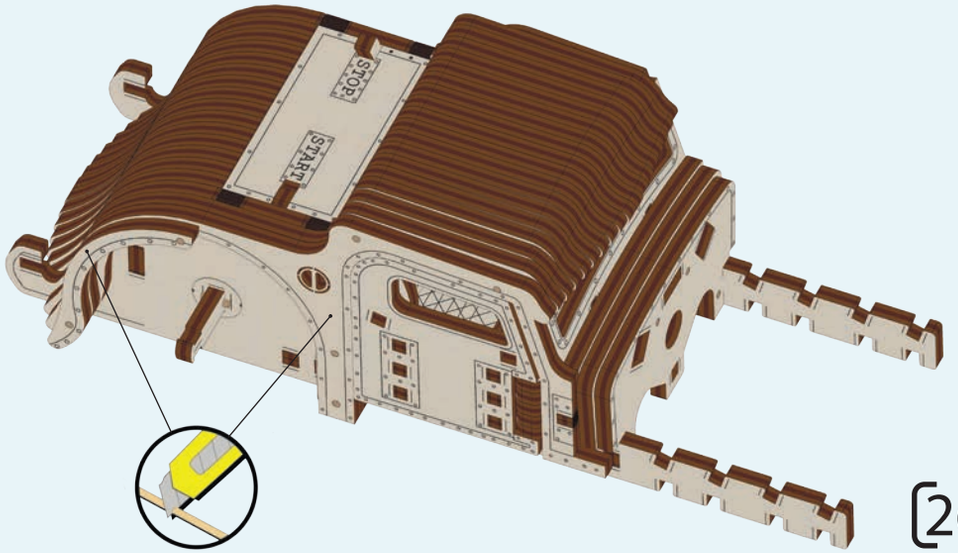

[26]

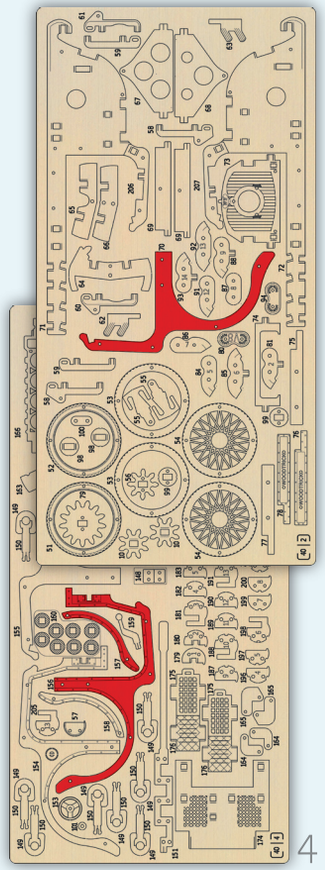
2
4

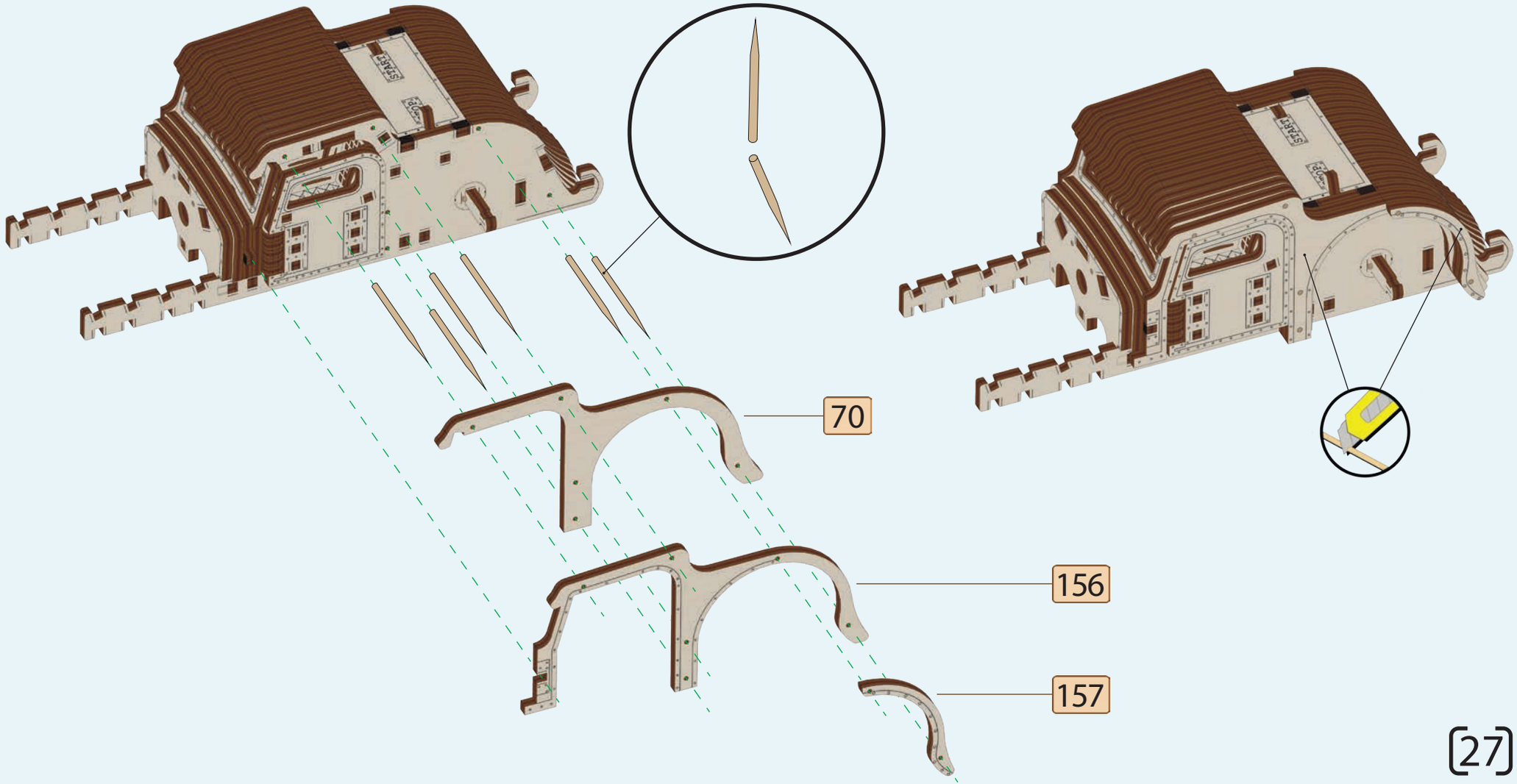
70
156
157

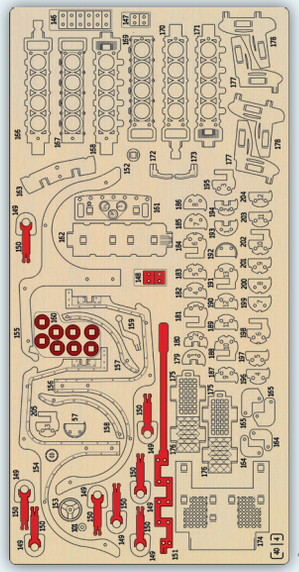

4

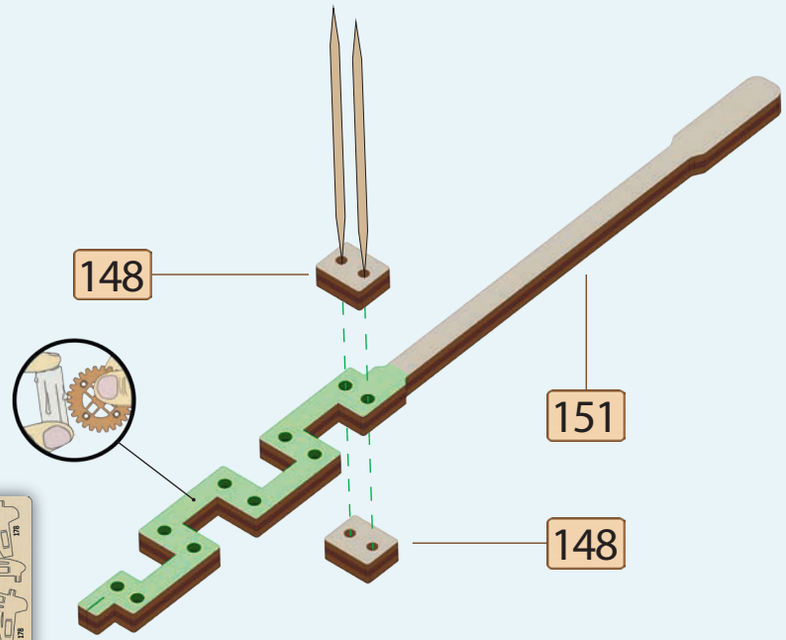

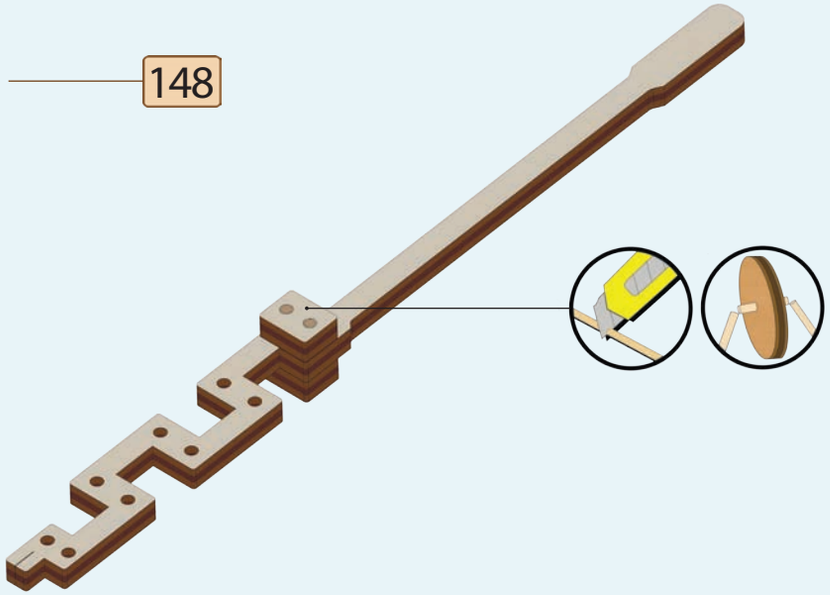

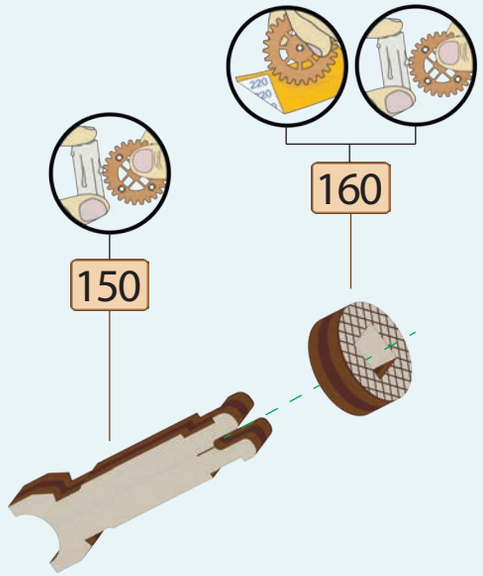

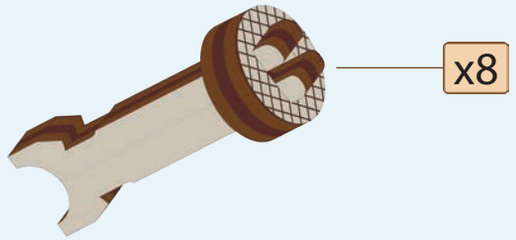

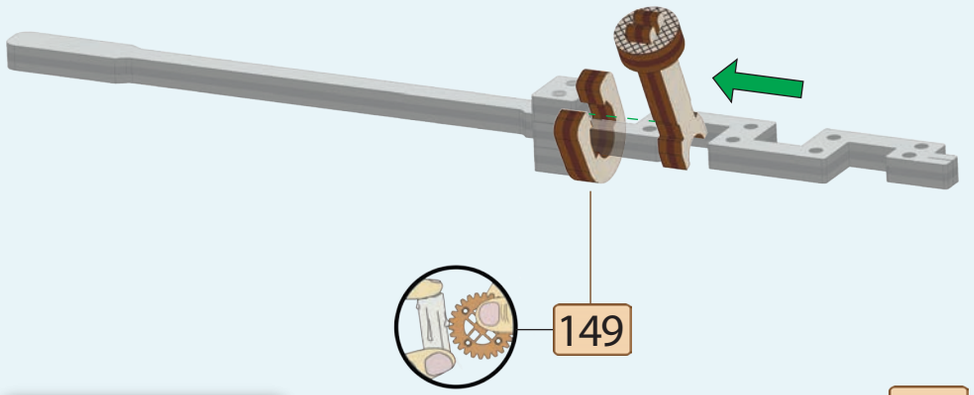

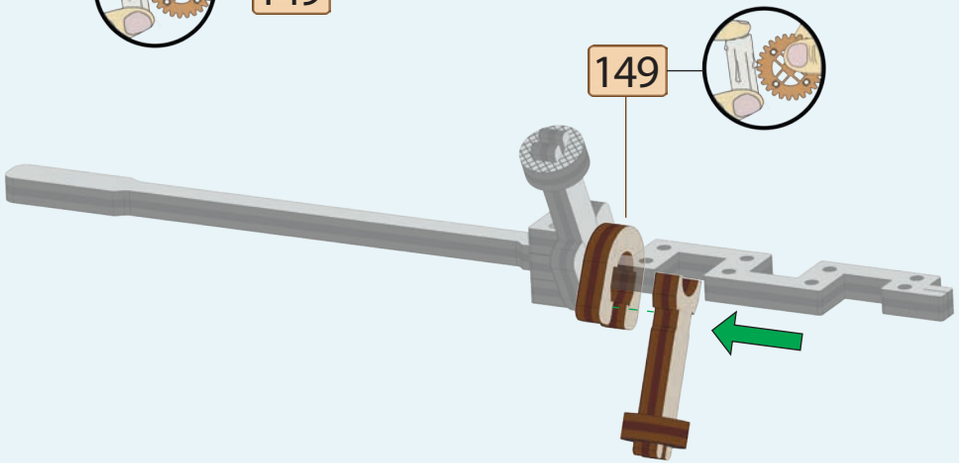

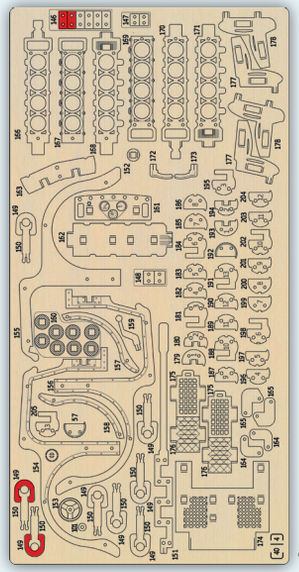

4

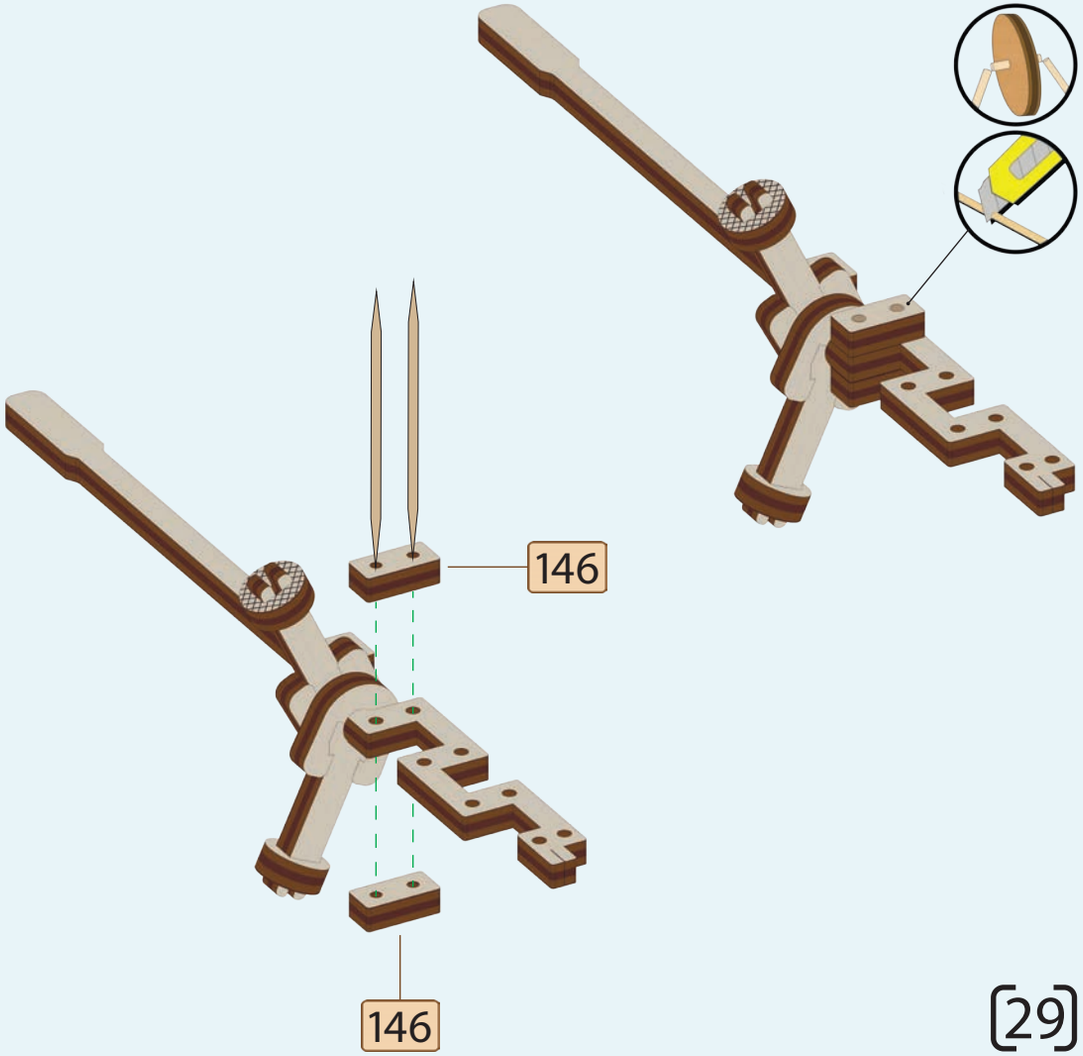

[29]

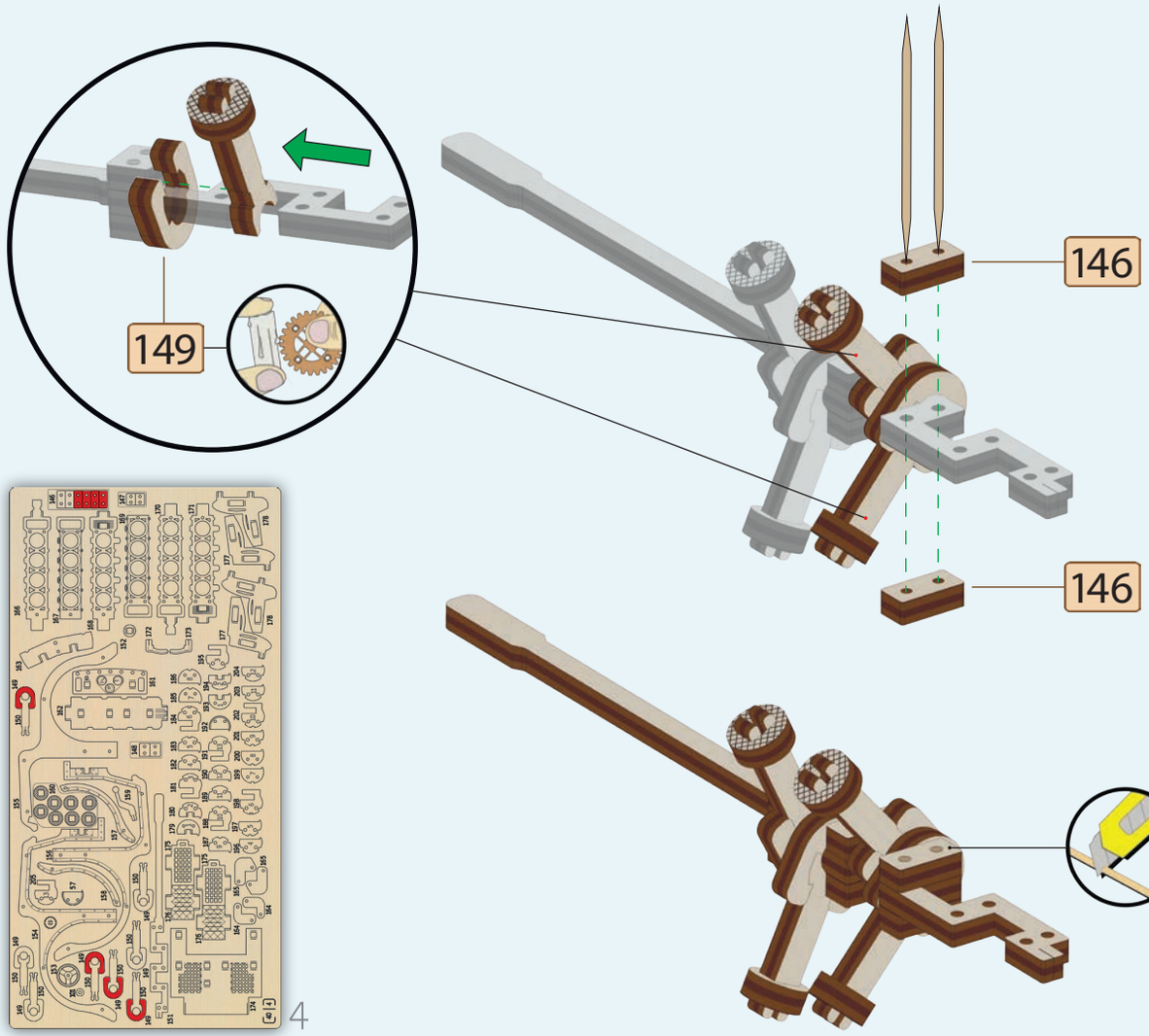

4

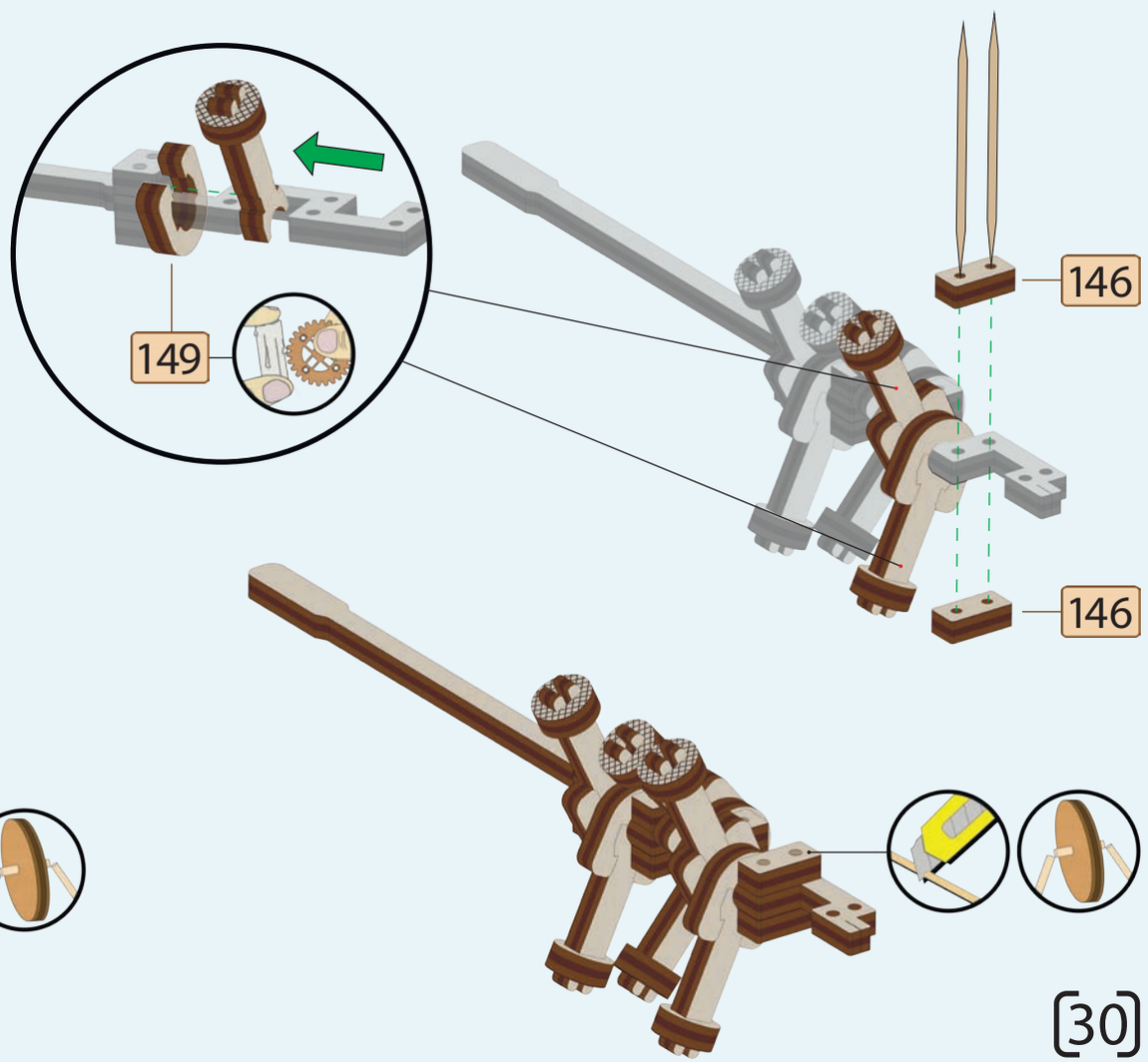

[30]

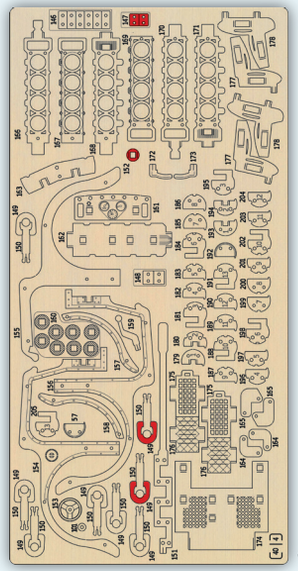

4

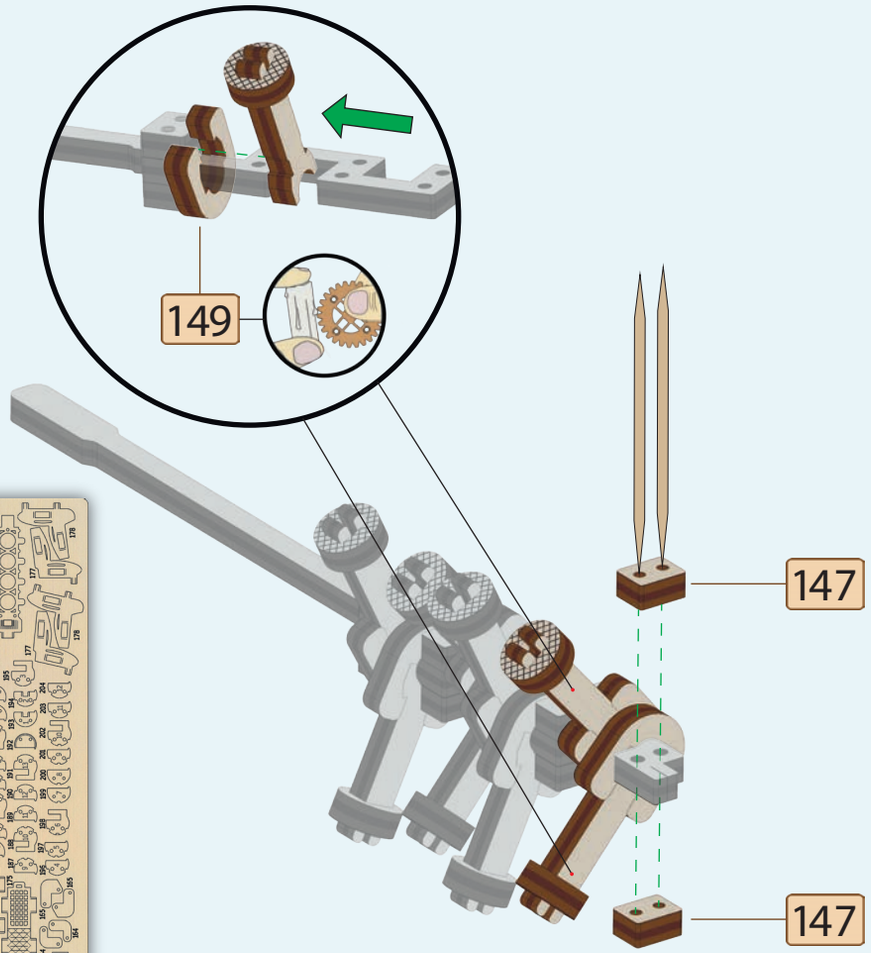

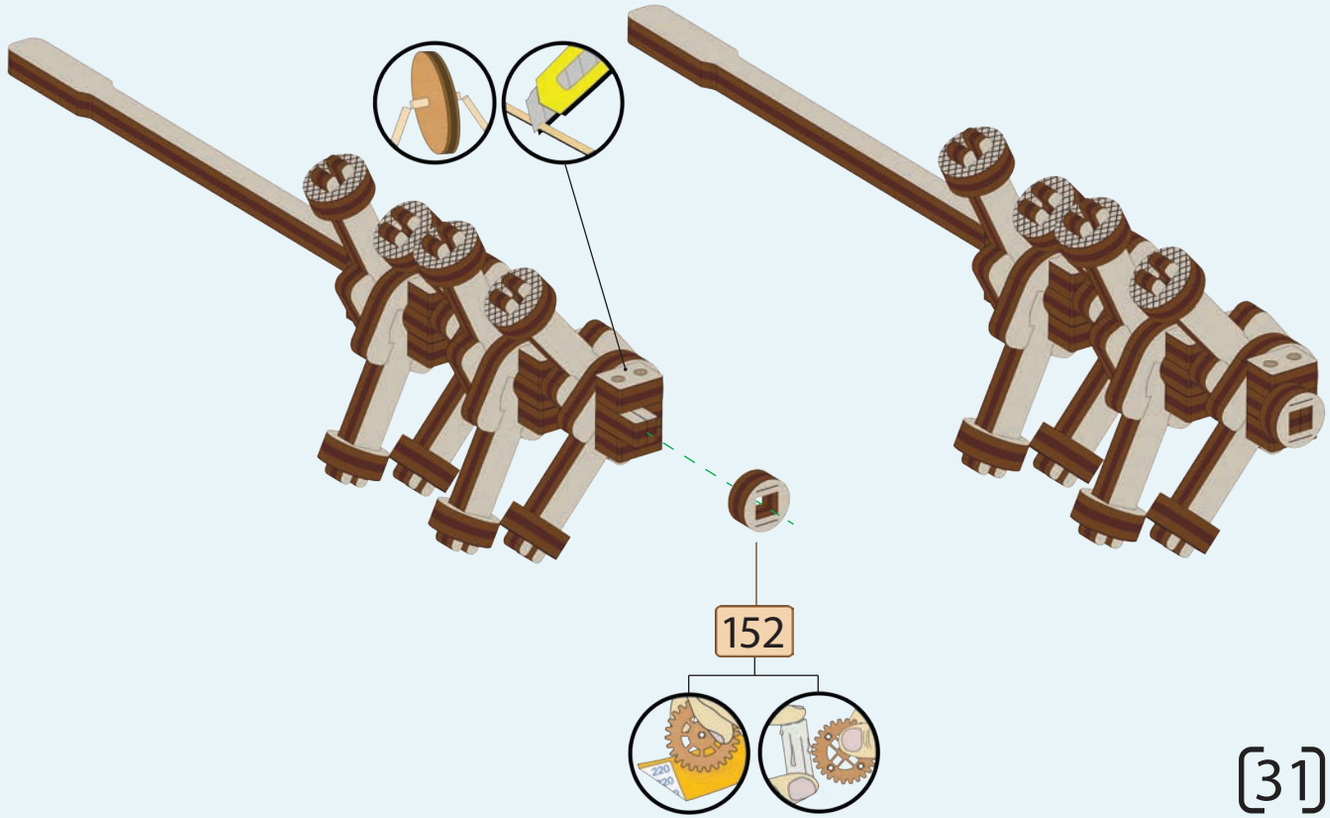

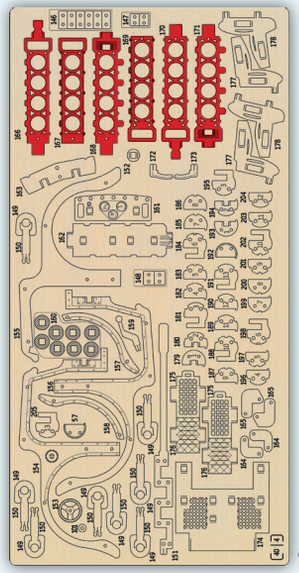

4

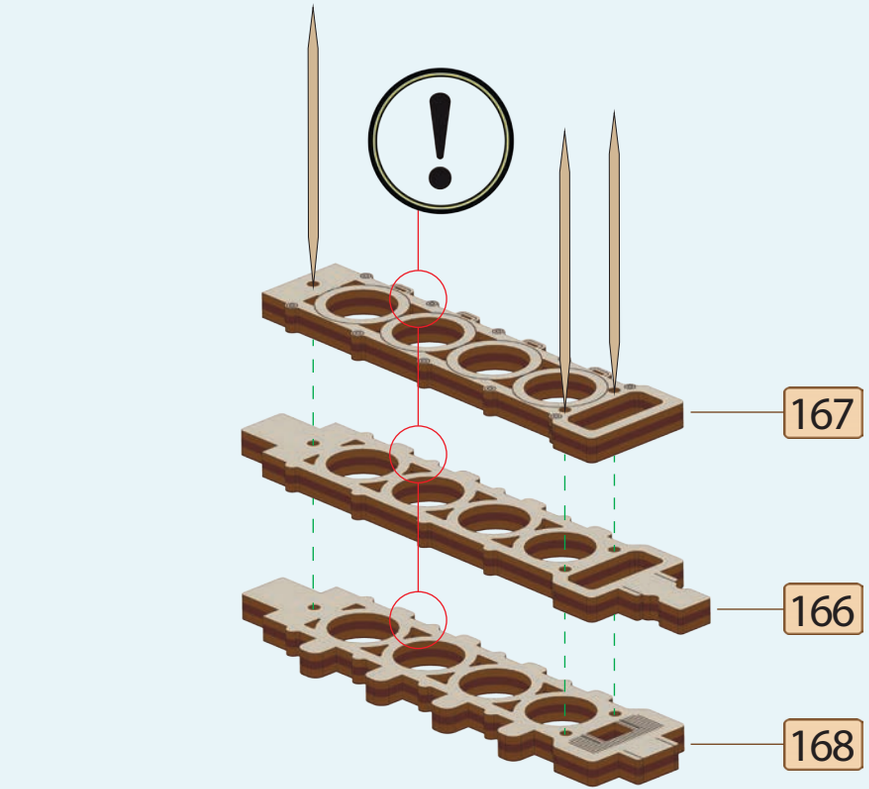

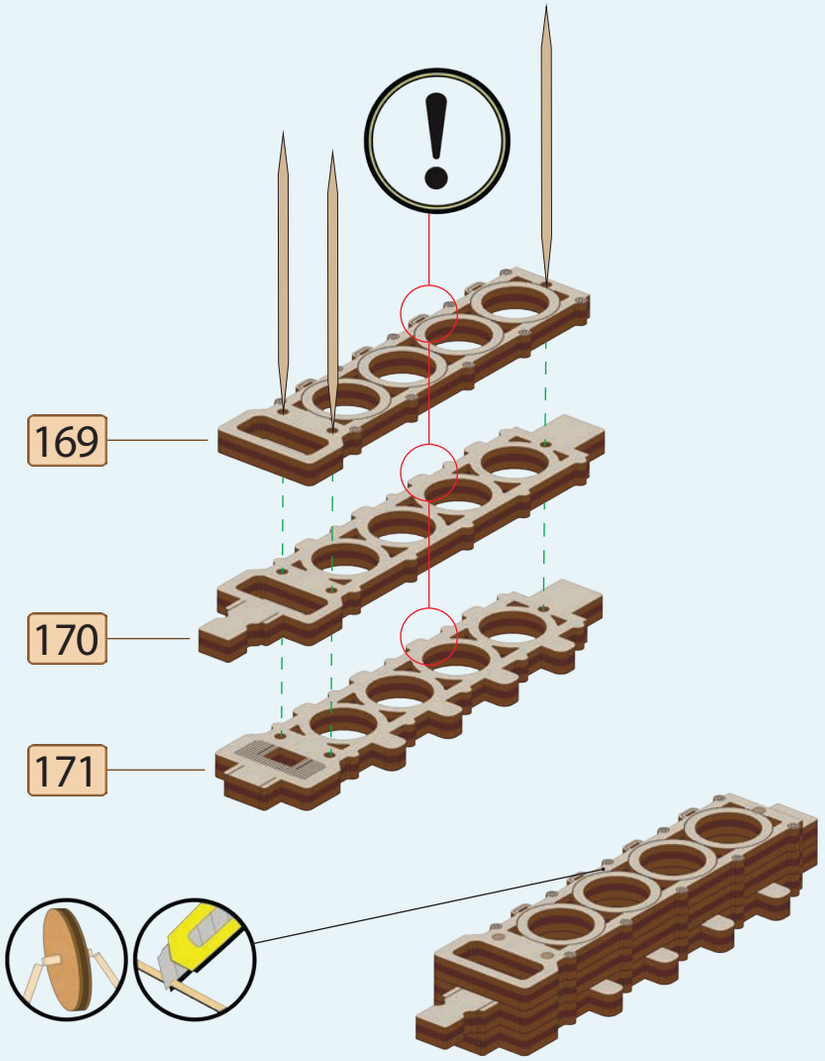

[32]

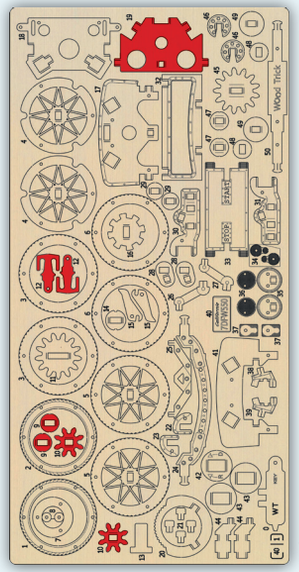

1

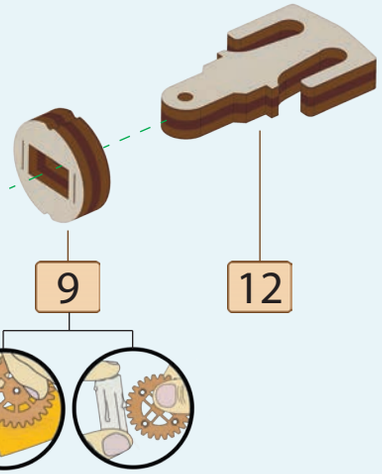

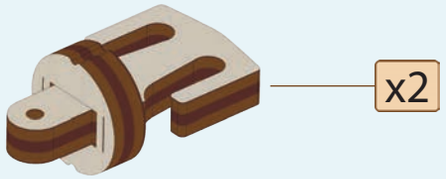

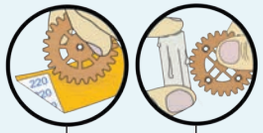

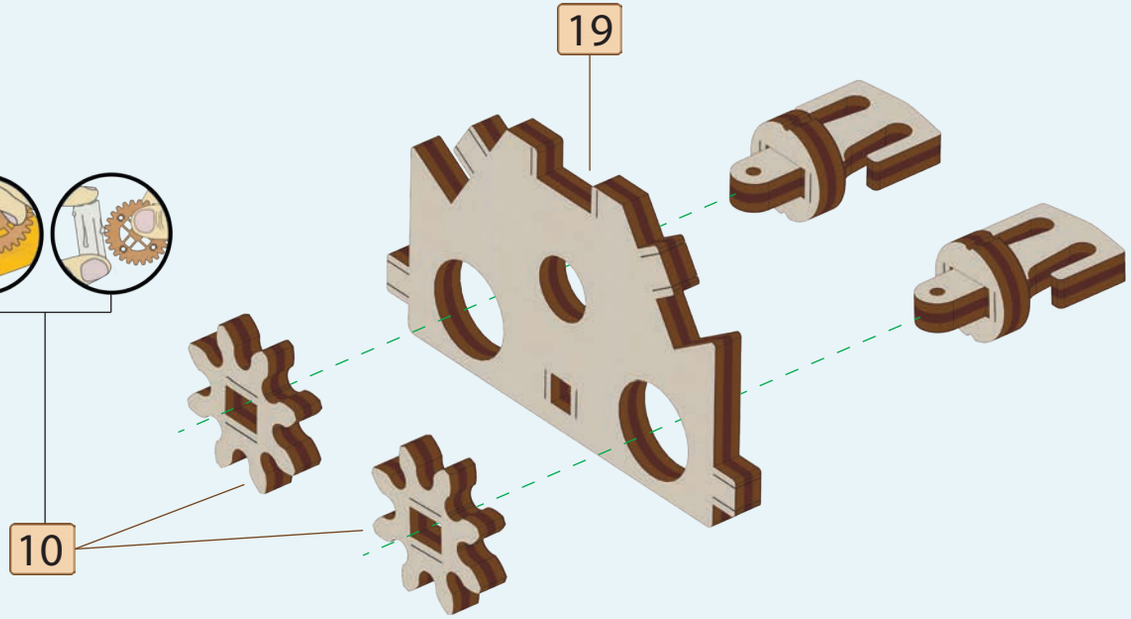

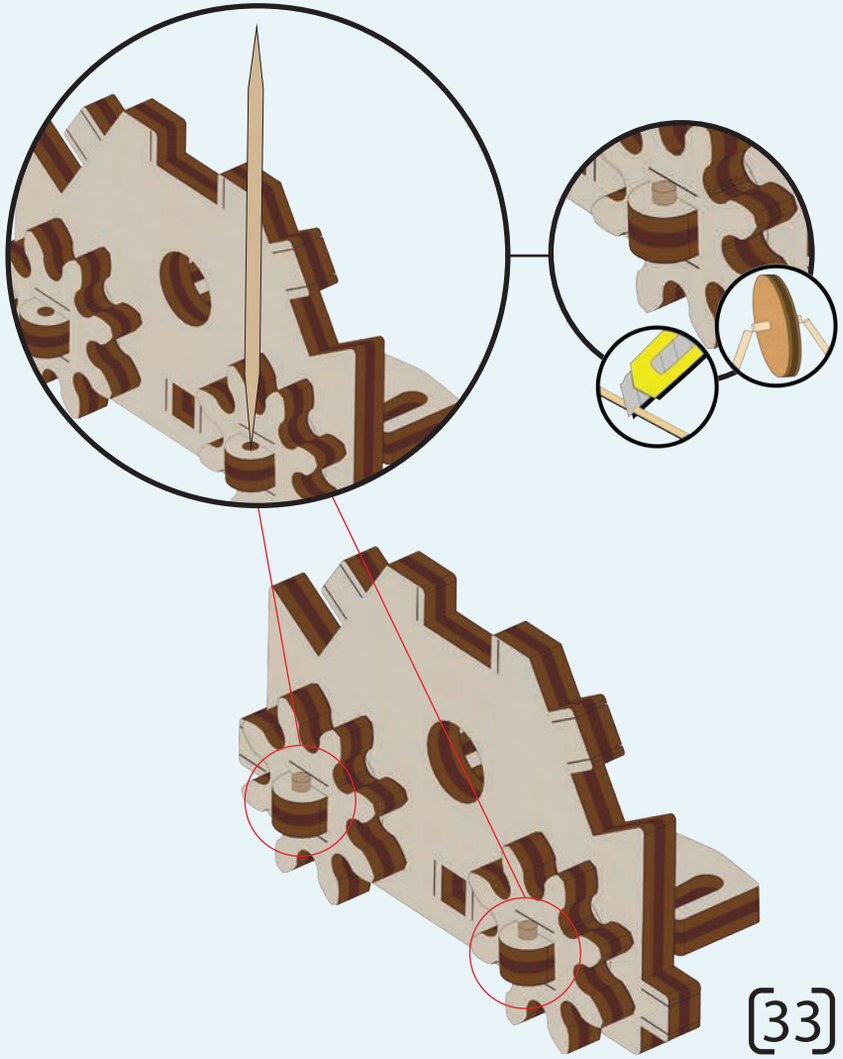

[33]

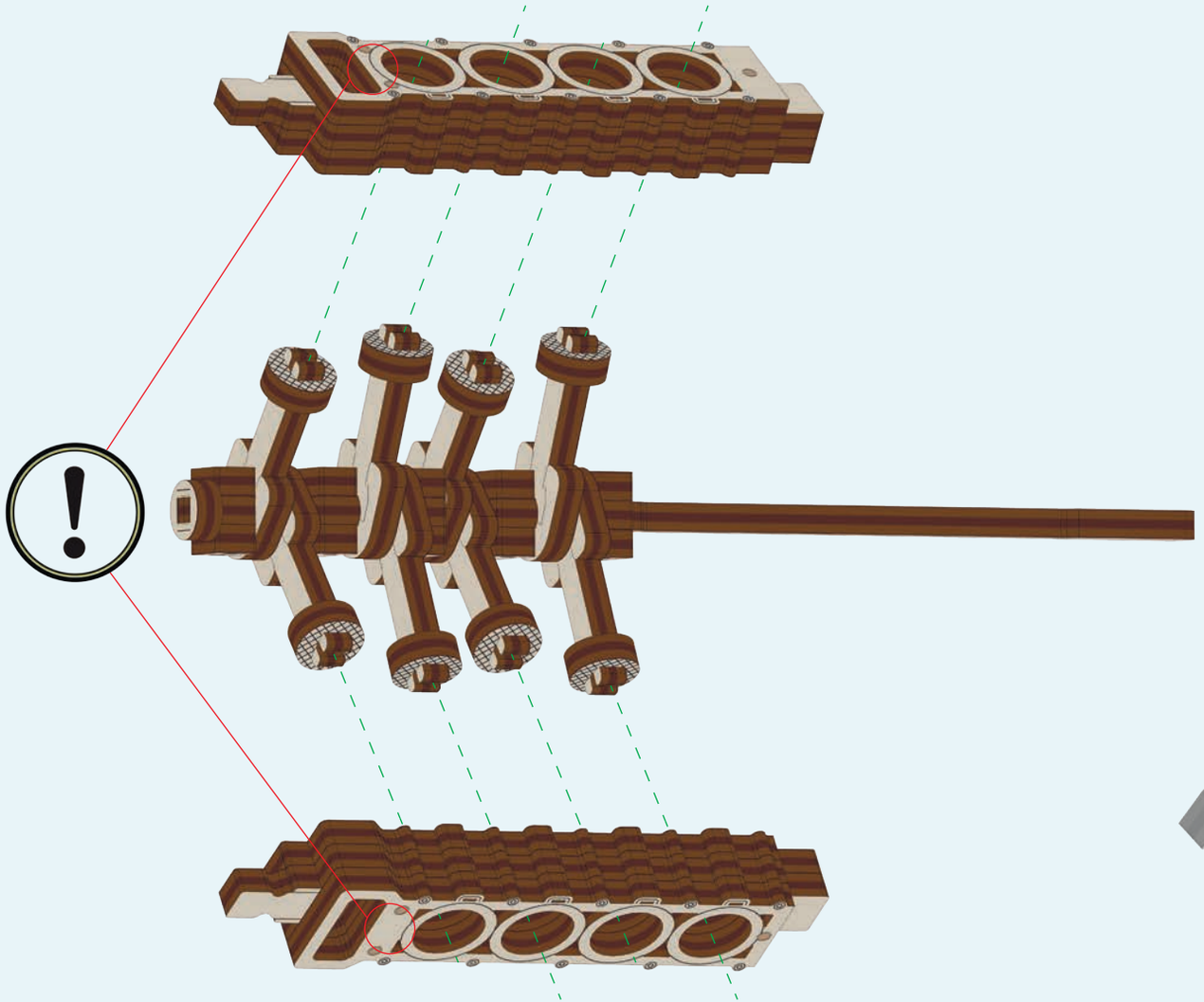

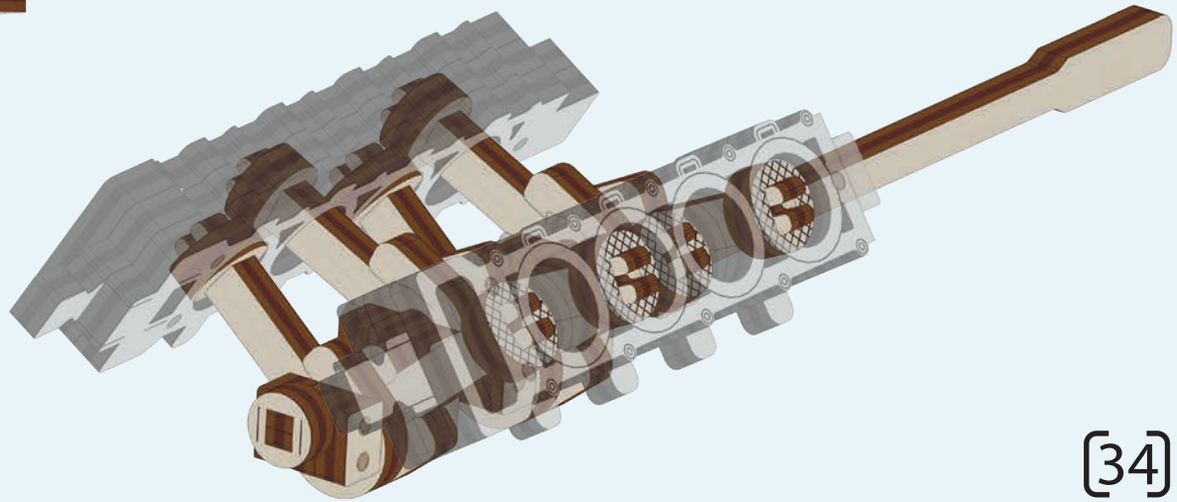

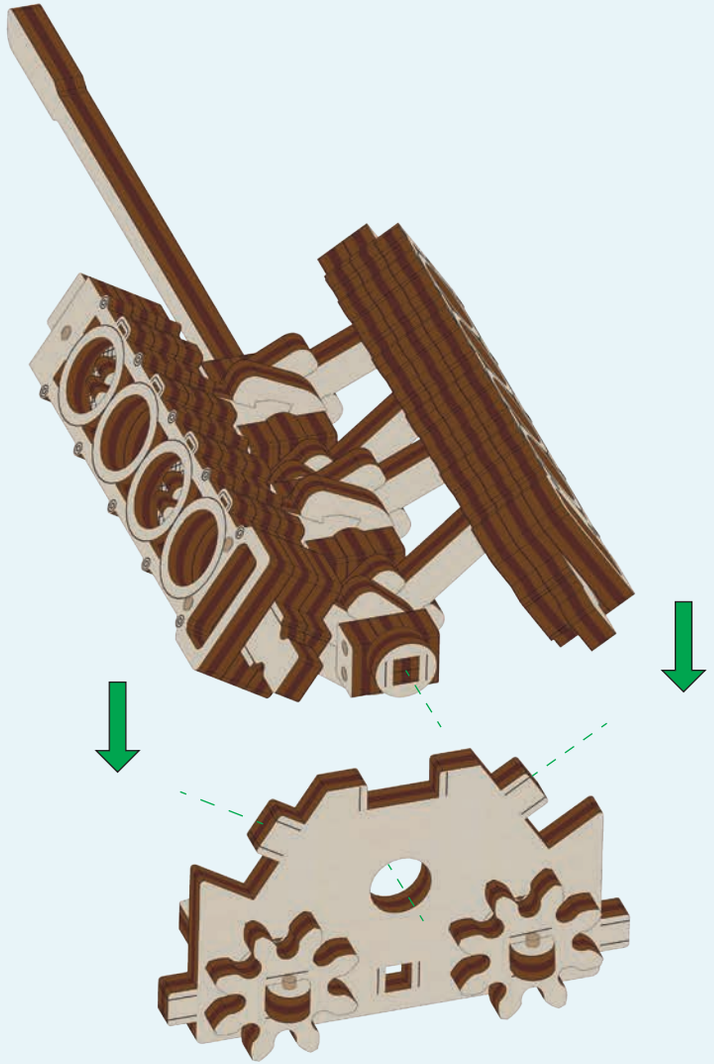

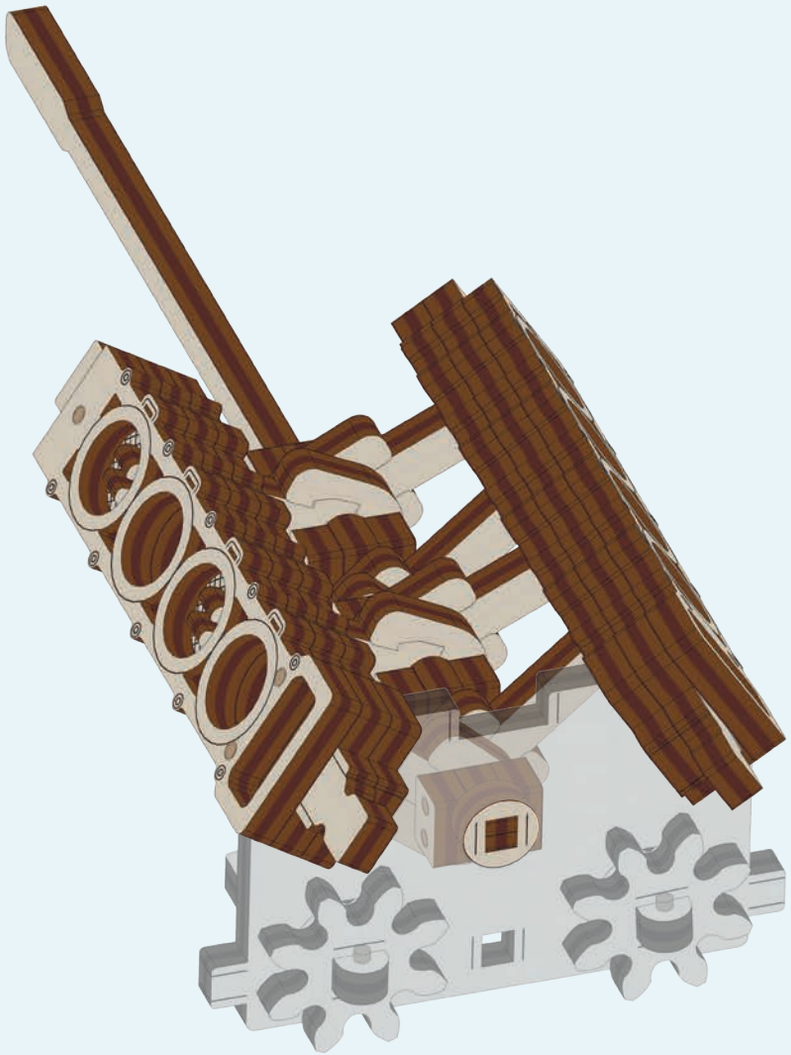

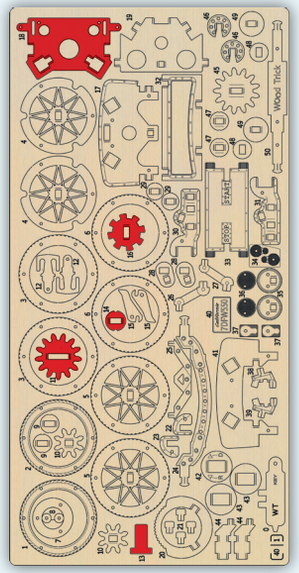

1

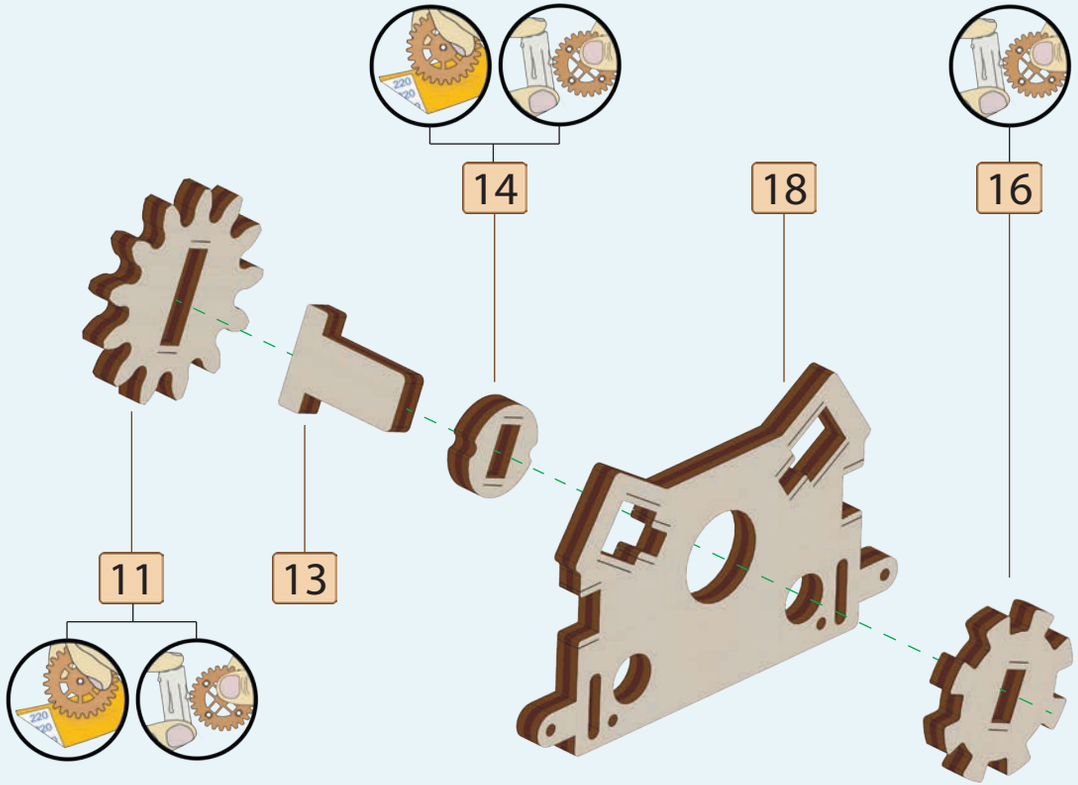

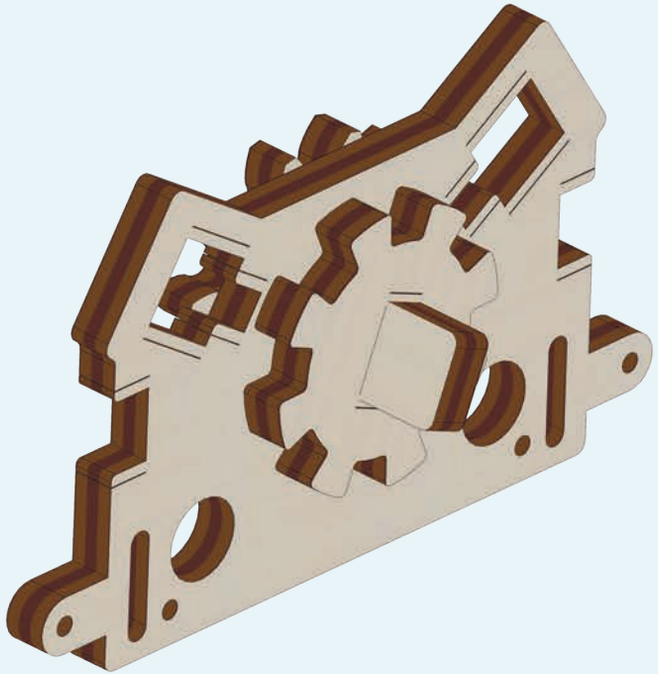

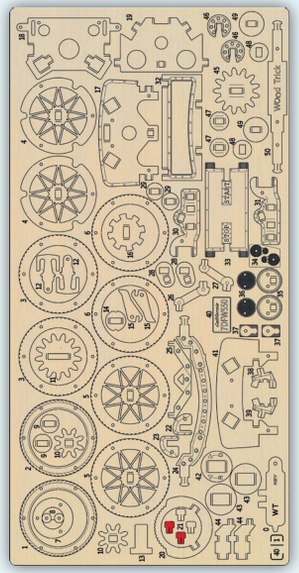

1

21

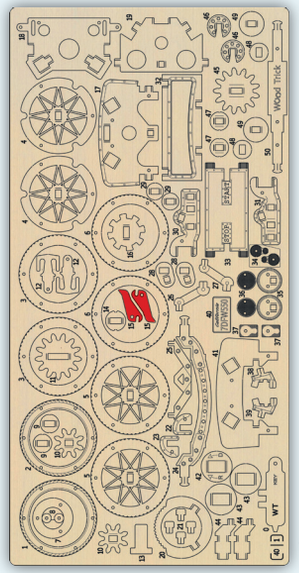

1

15

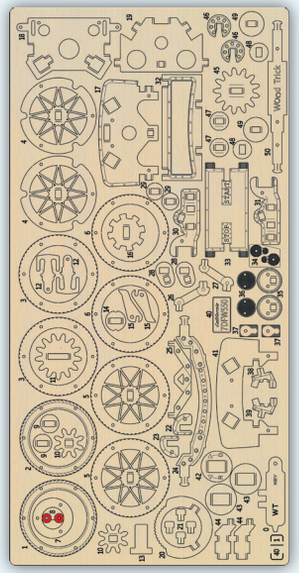

1

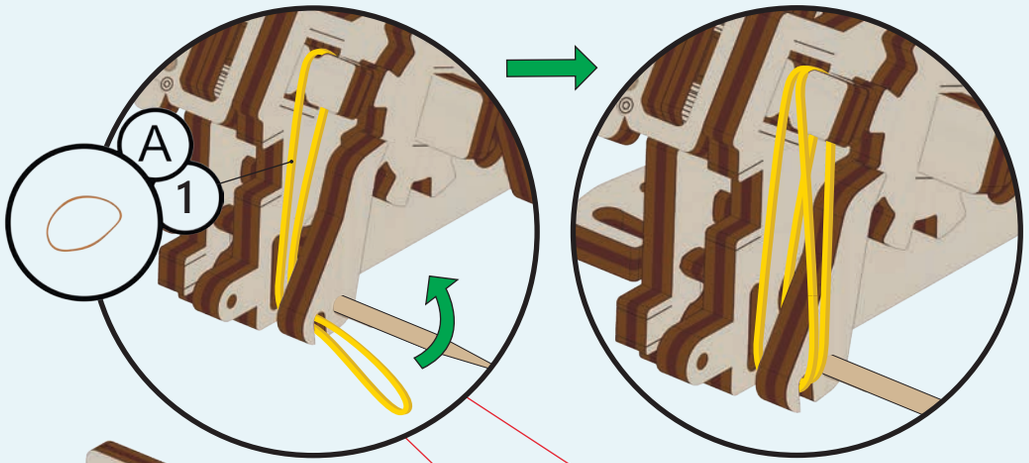

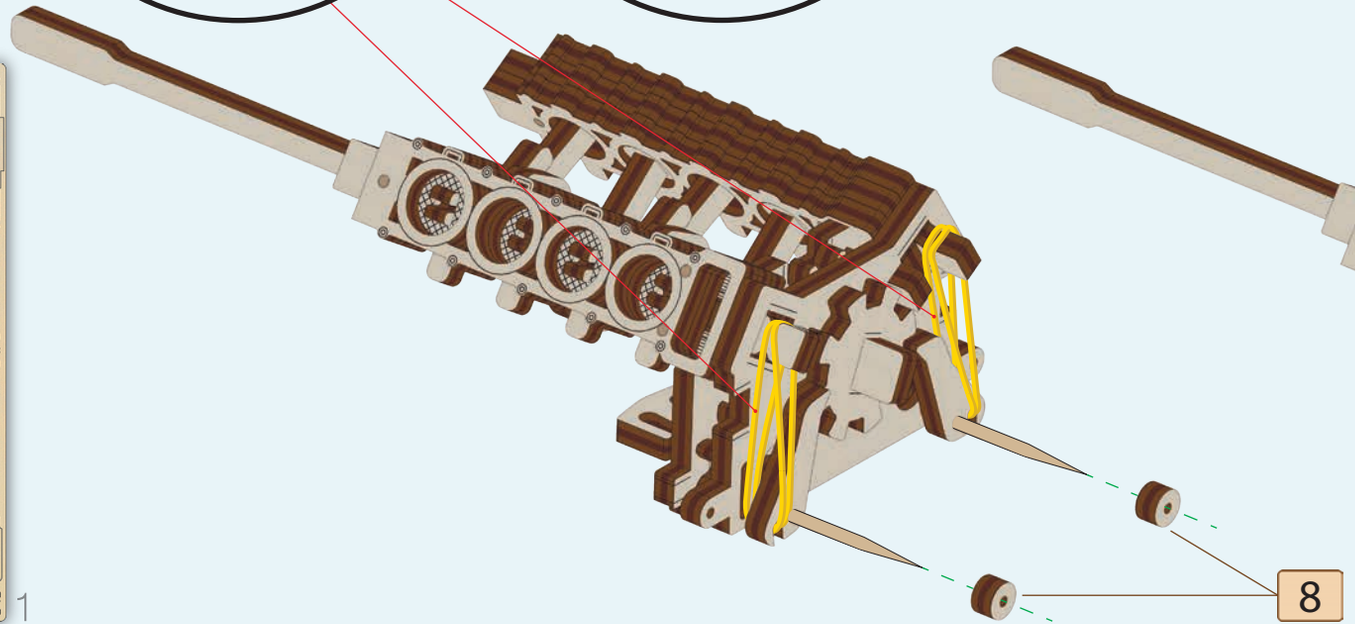

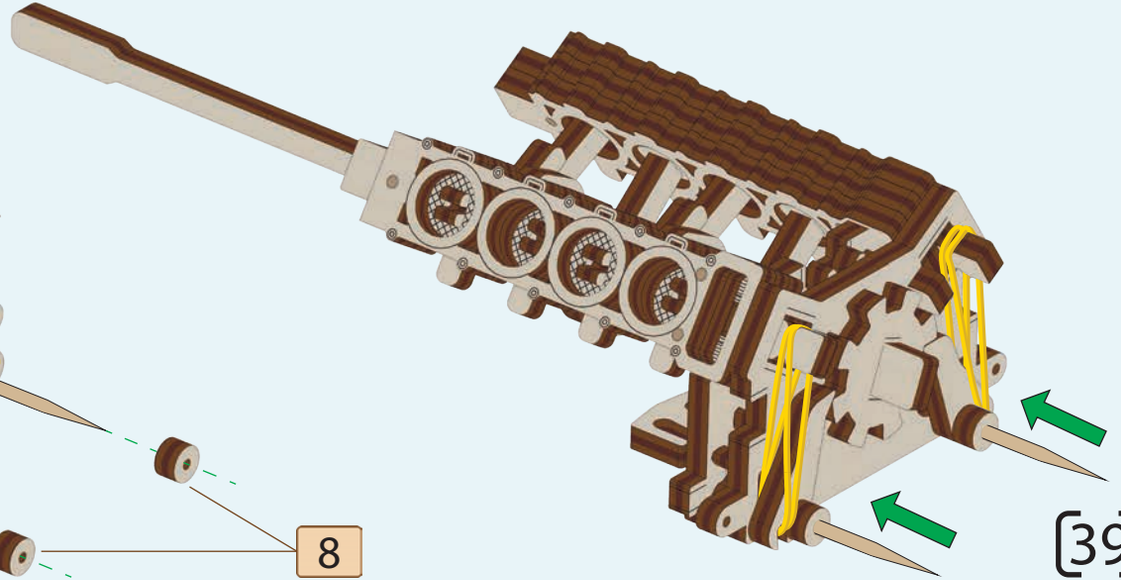

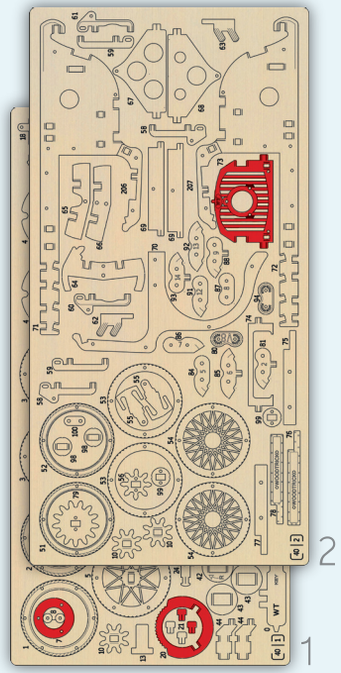
2
1

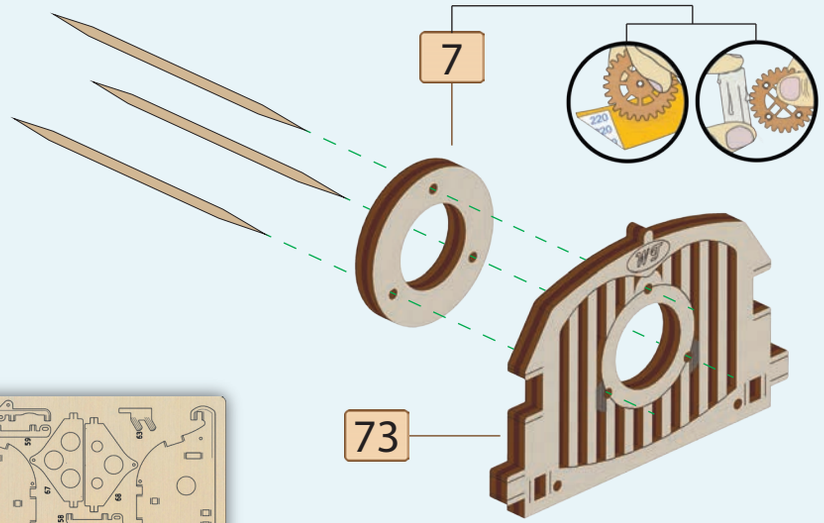
7
73

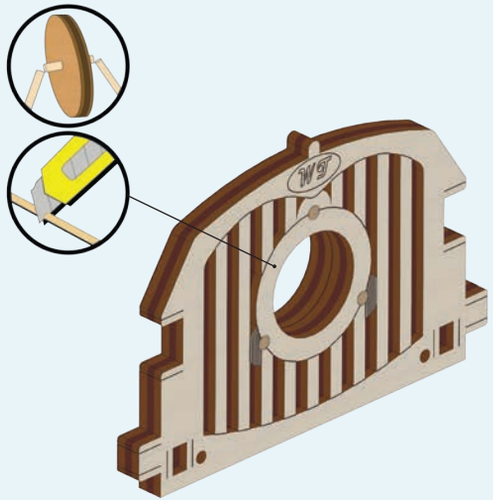

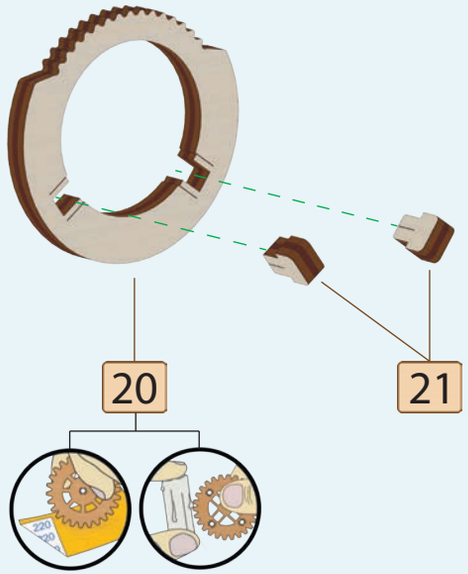
20
21

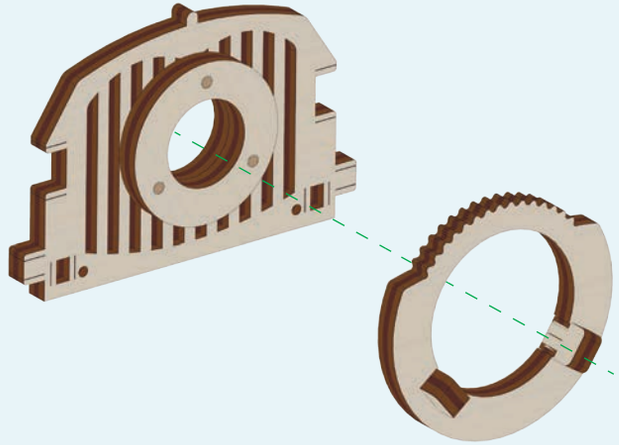

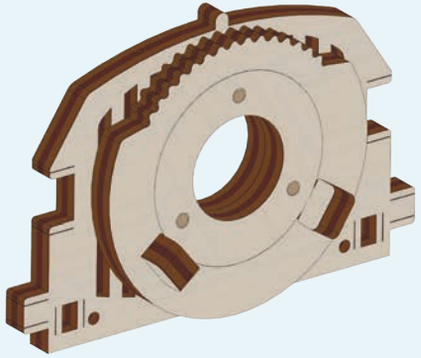

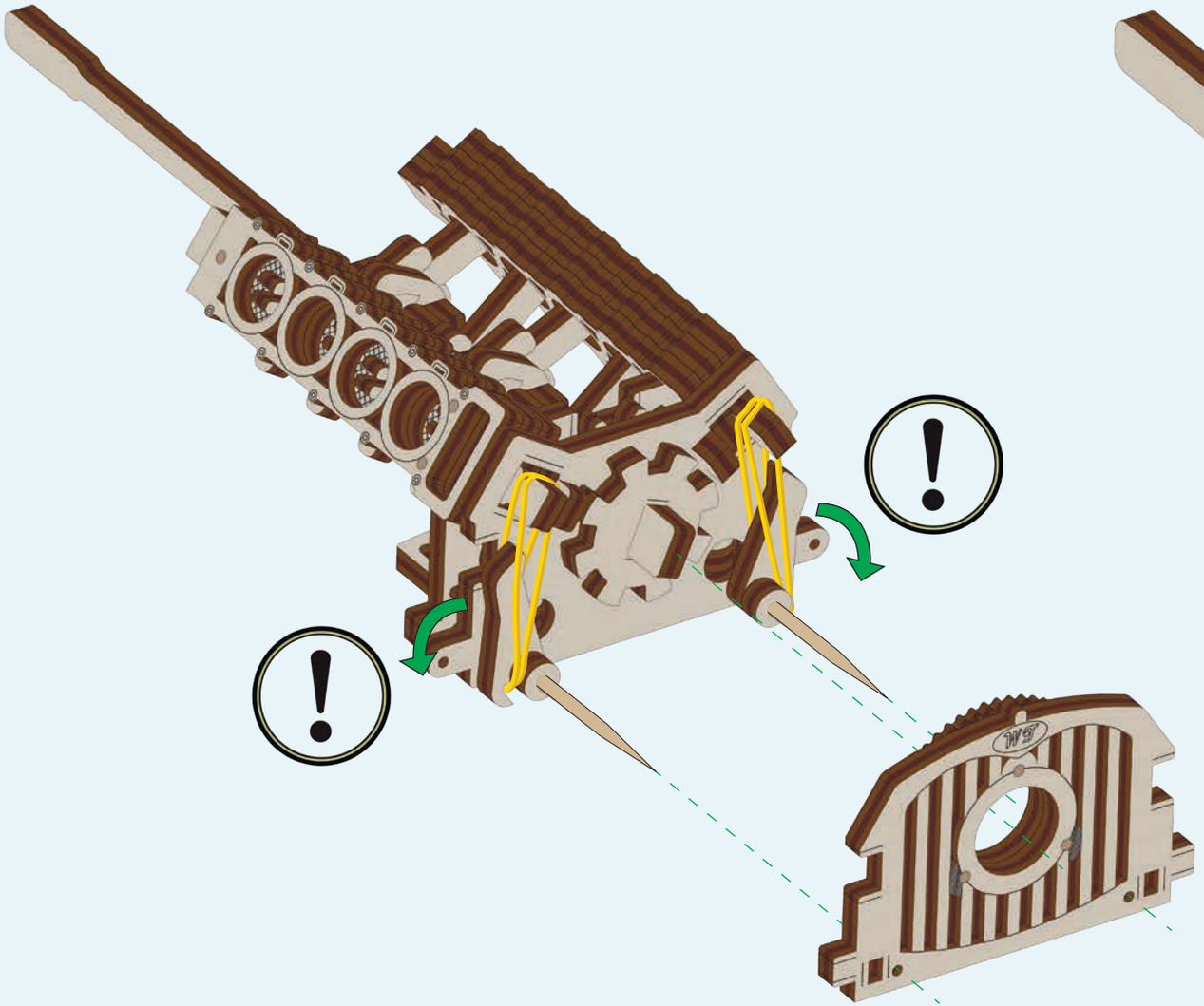

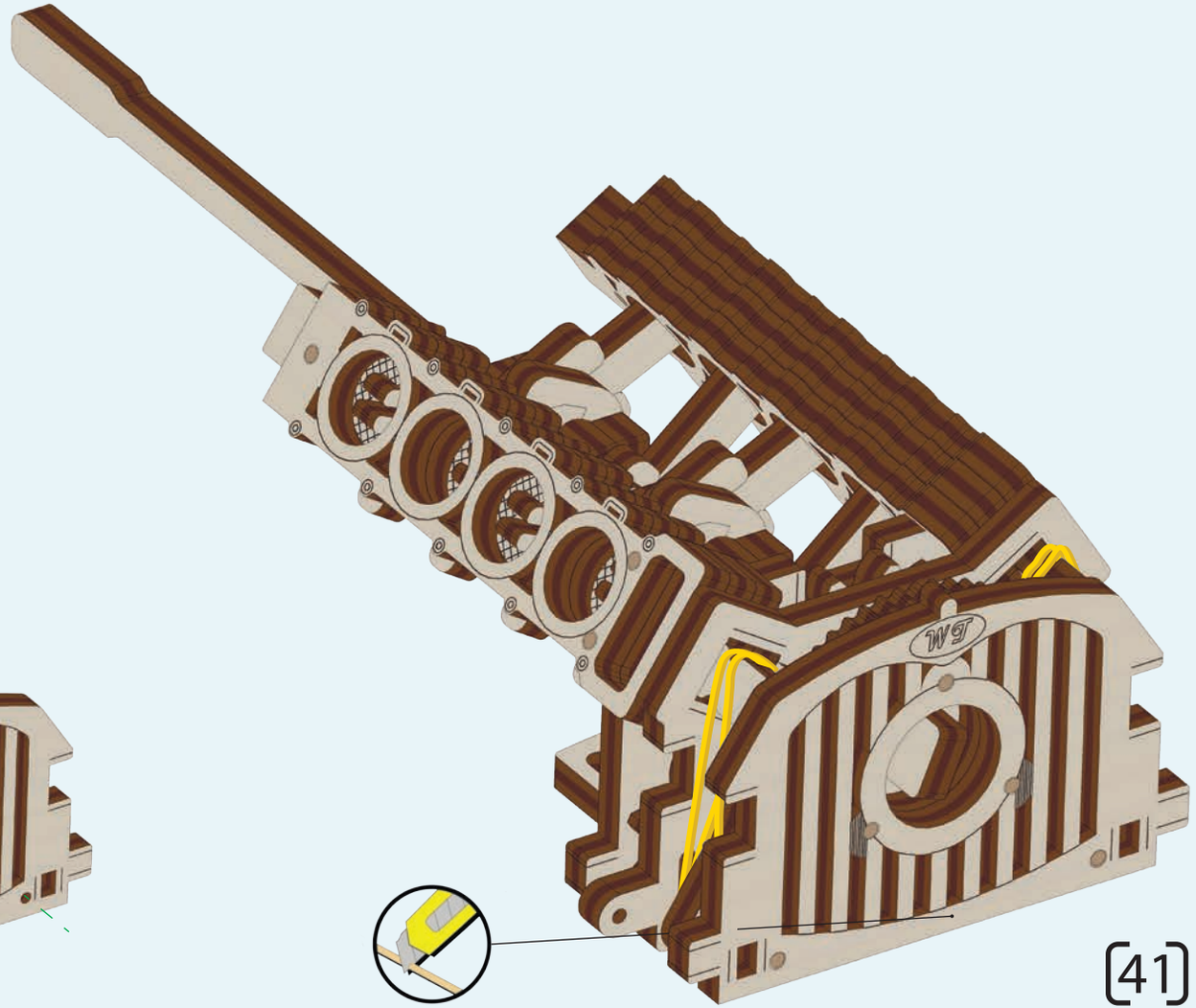

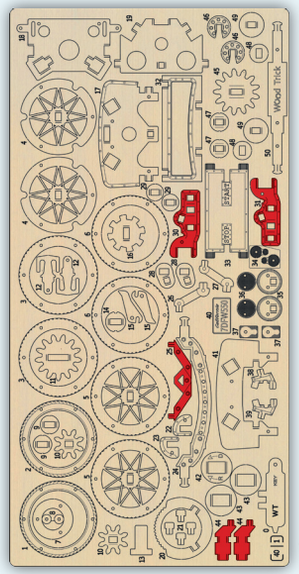

1

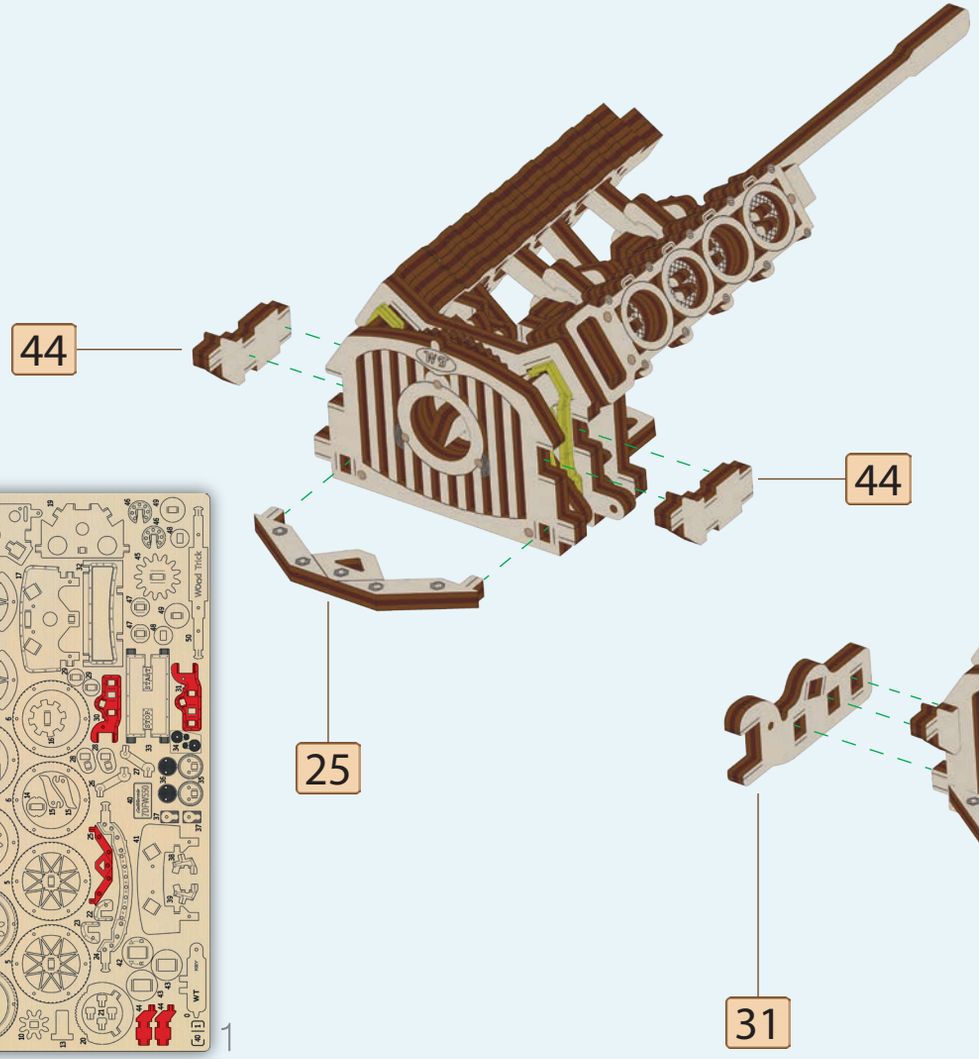

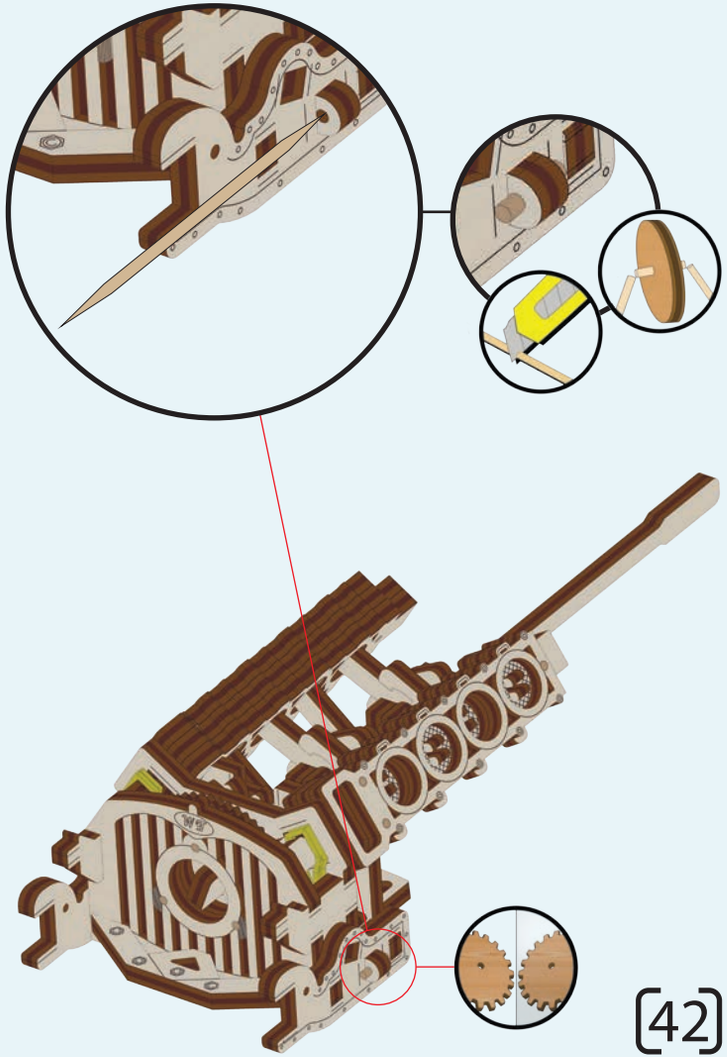

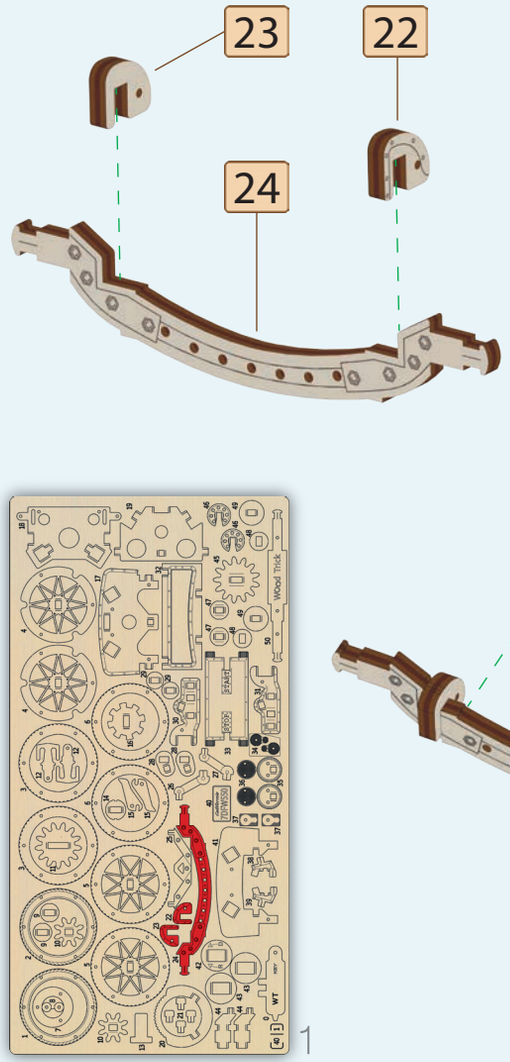
23
22
24

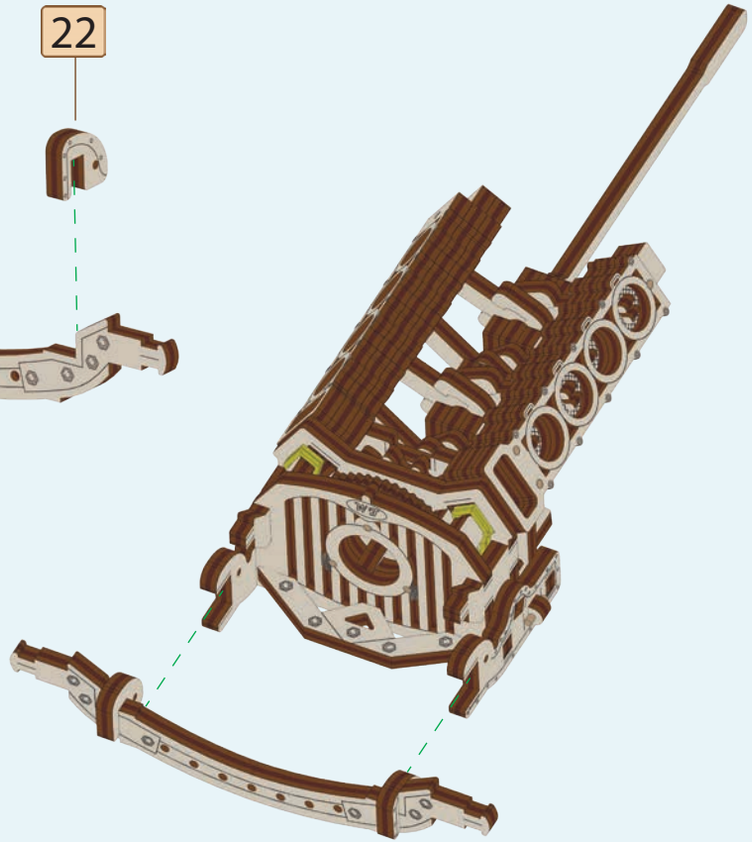

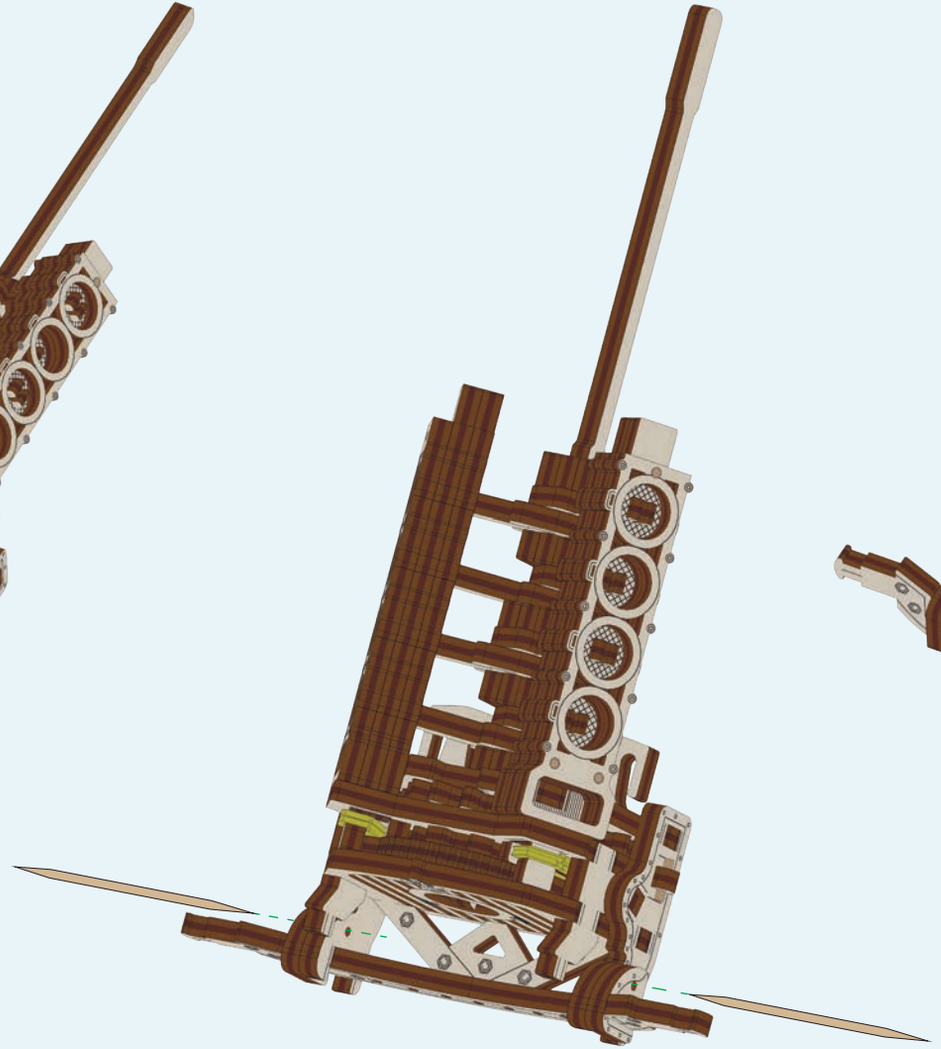

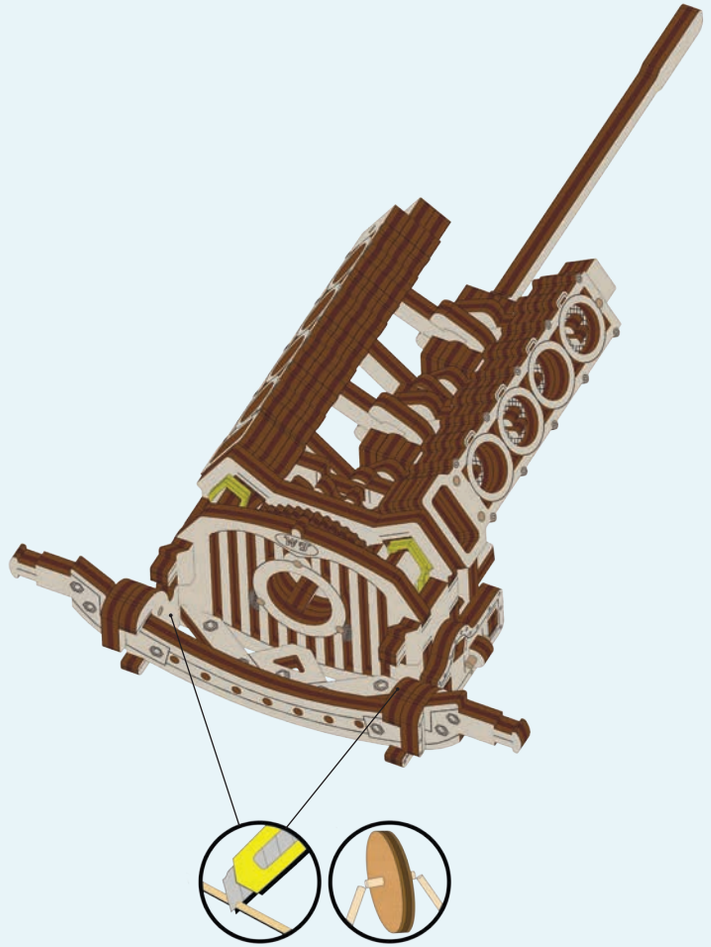

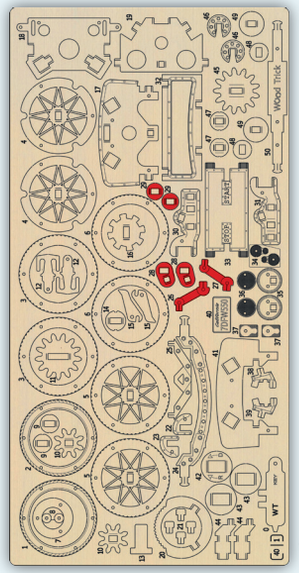

1

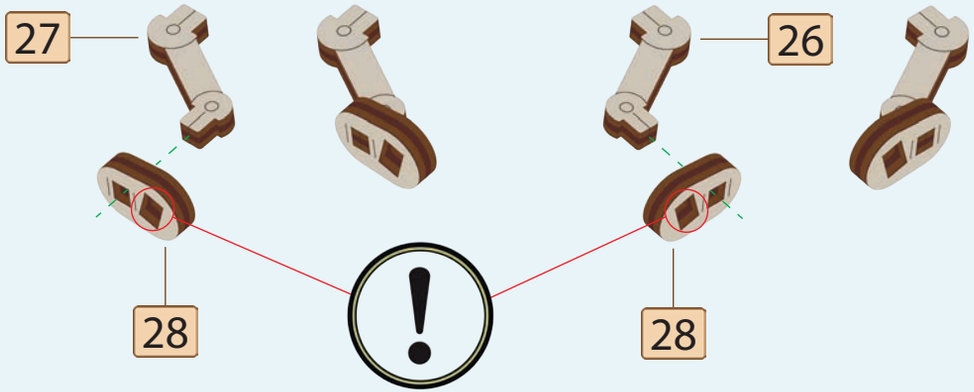

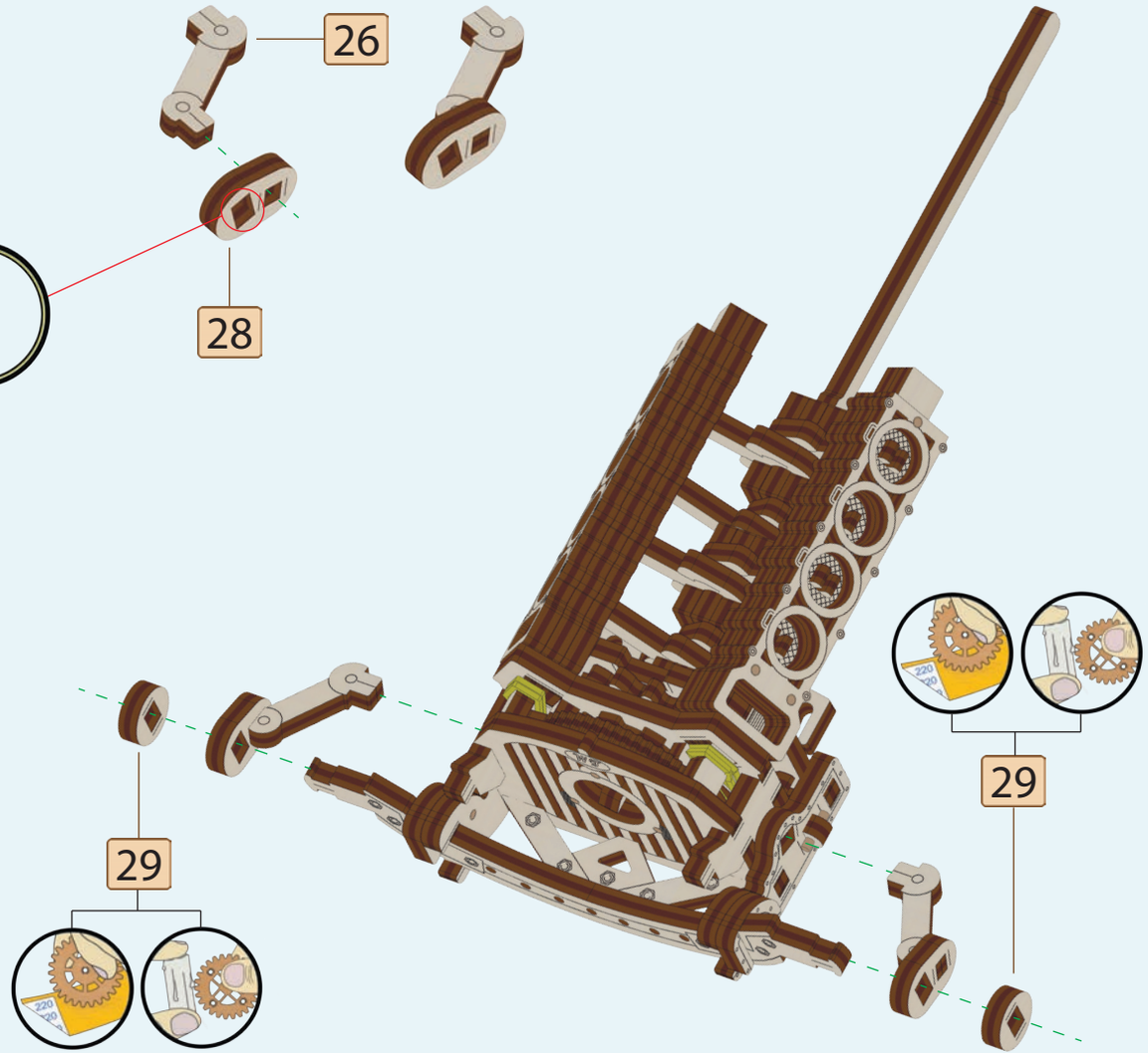

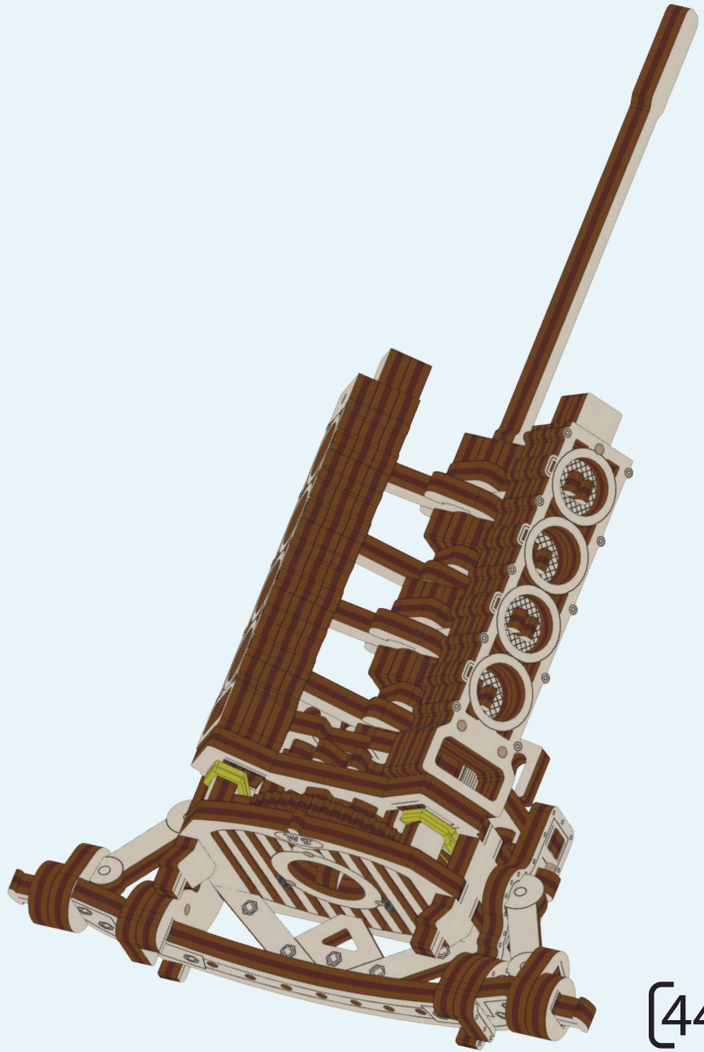

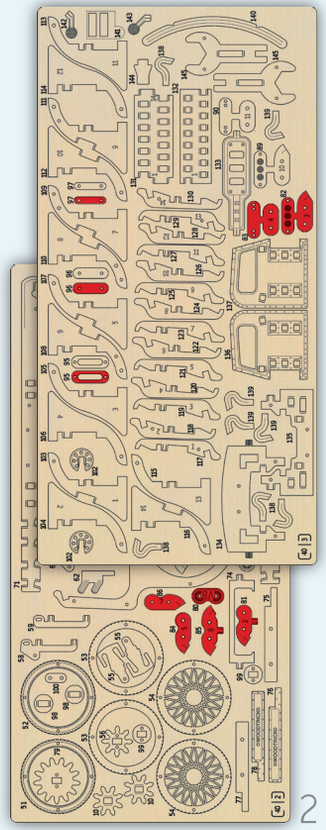
3
2

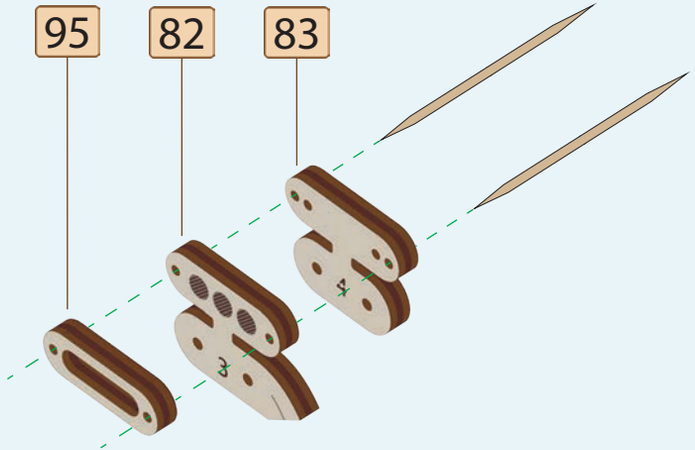
95
82
83
4
3

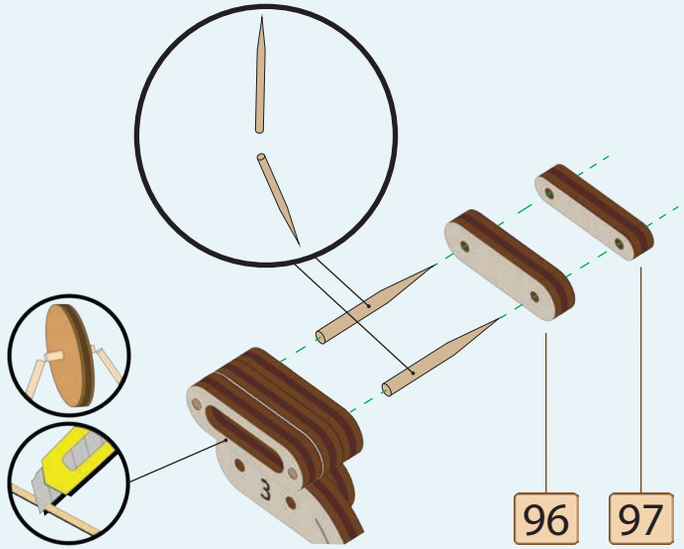
3
96
97

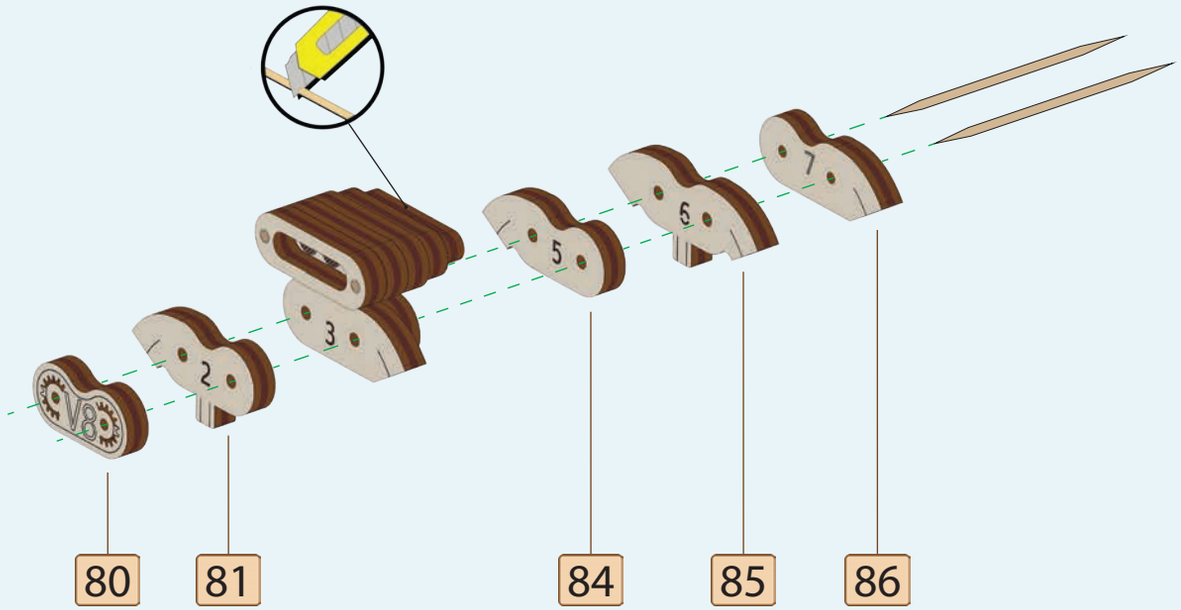
V8
2
3
5
6
7
80
81
84
85
86

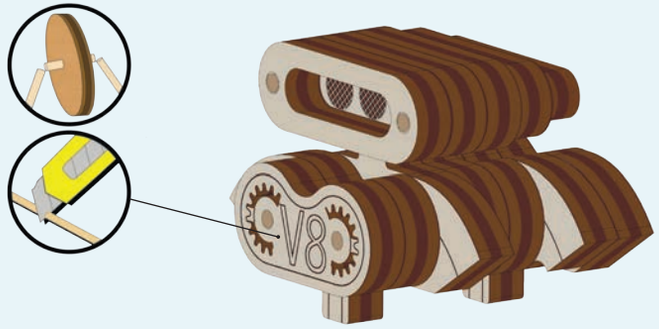
V8

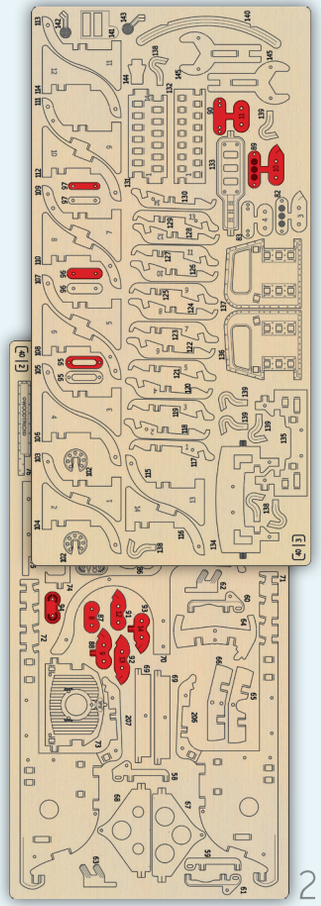
3
2

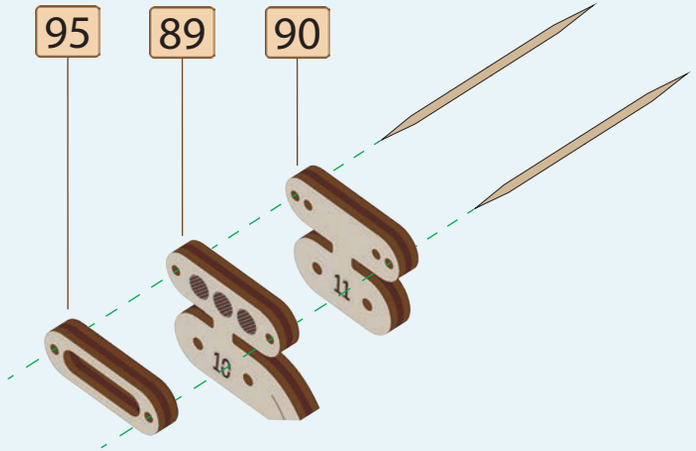
95
89
90
11
10

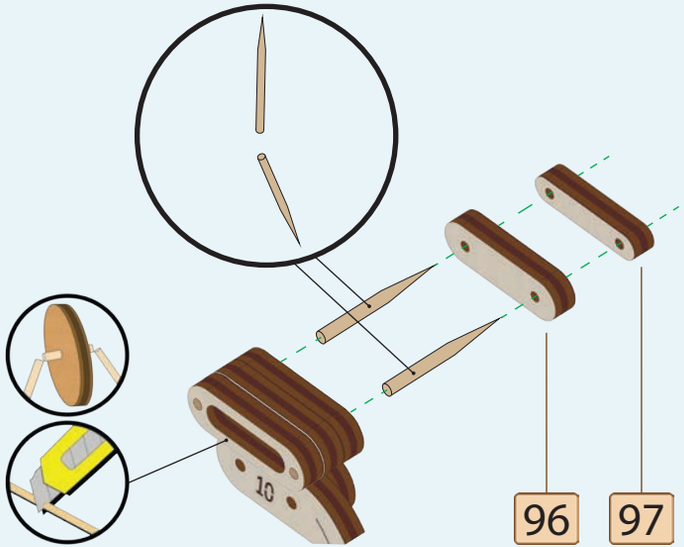
10
96
97

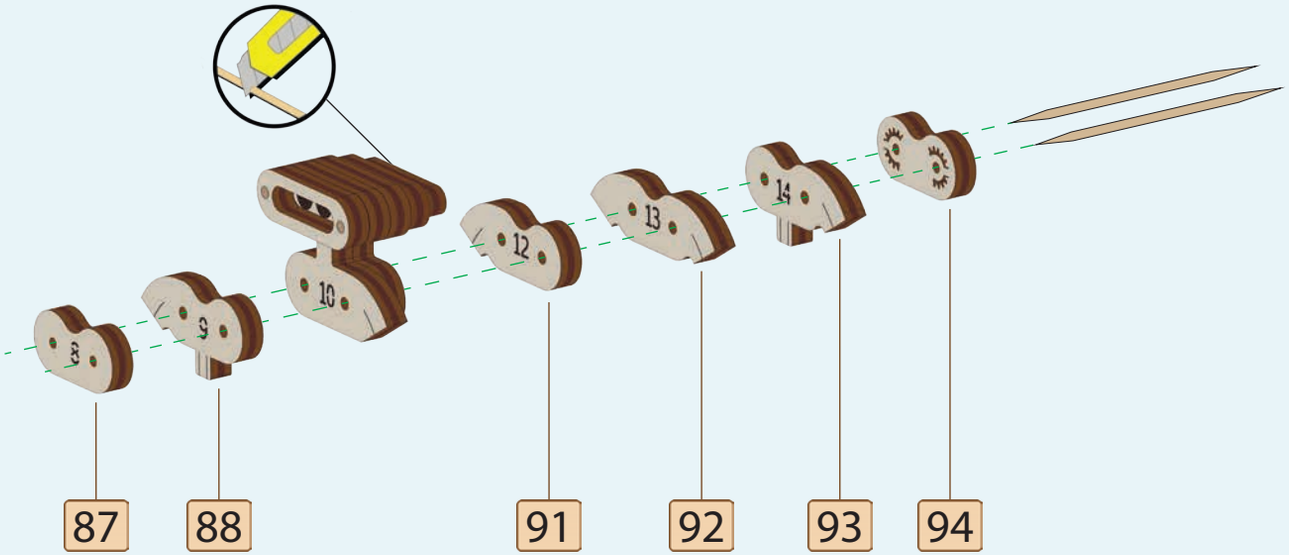
8
9
10
12
13
14
87
88
91
92
93
94

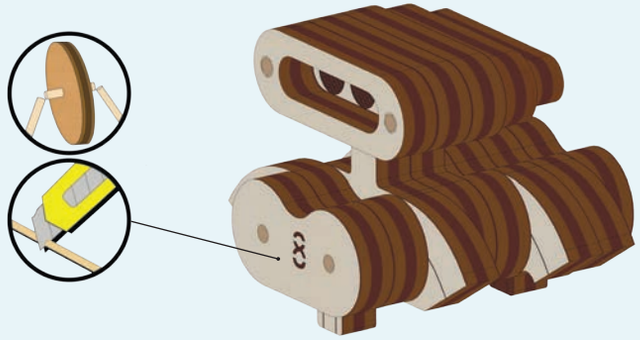

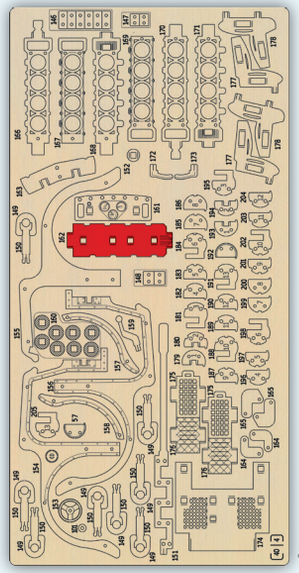

4

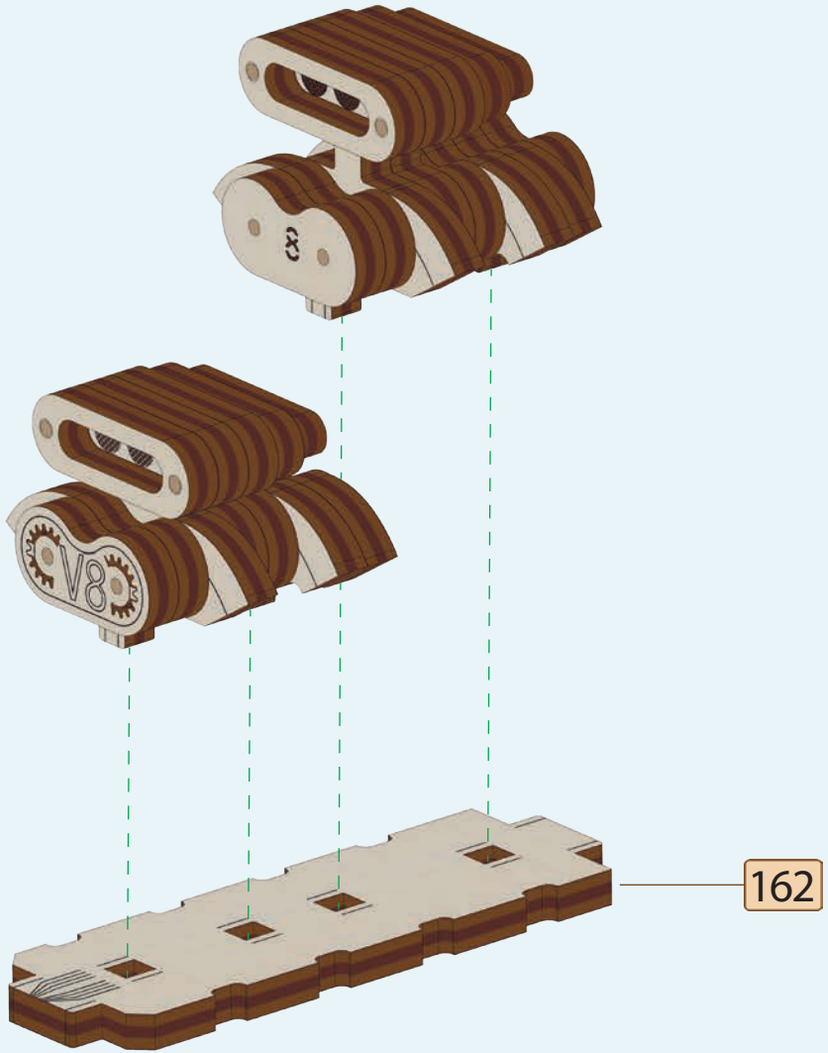

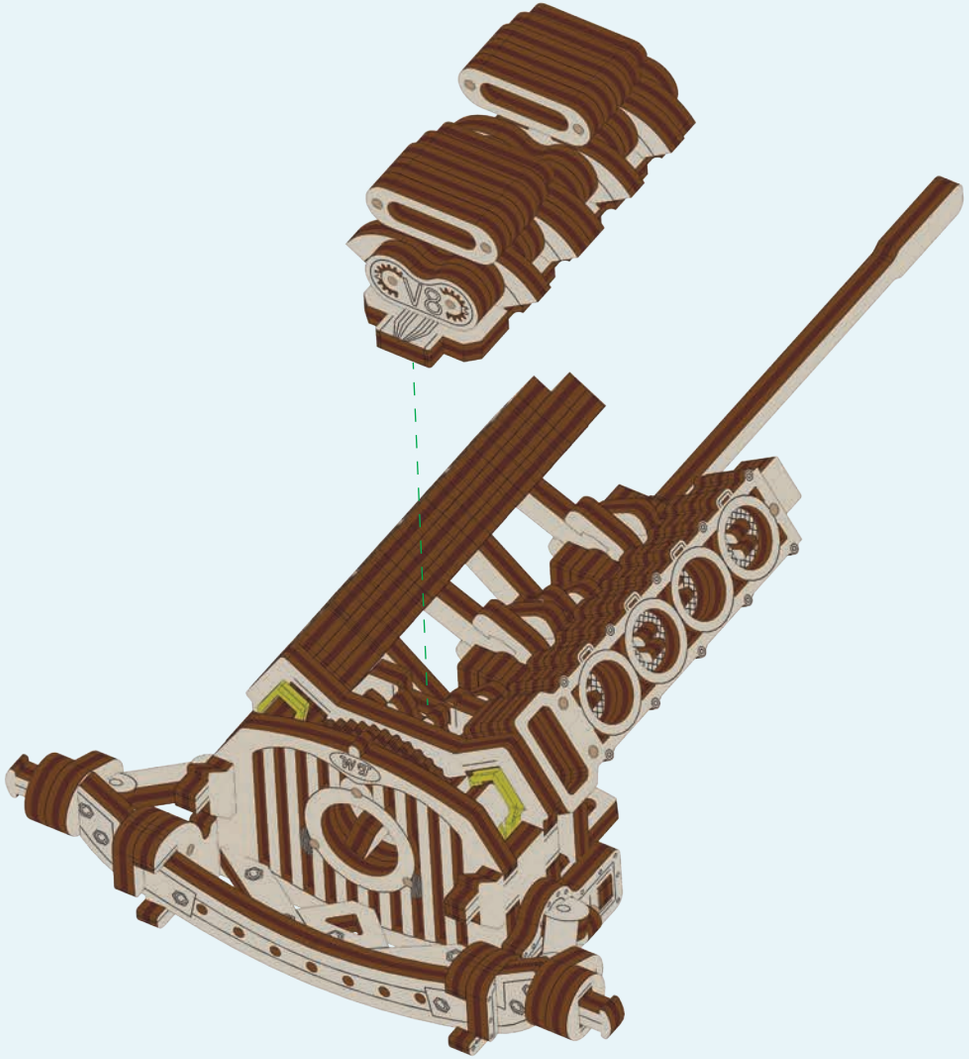

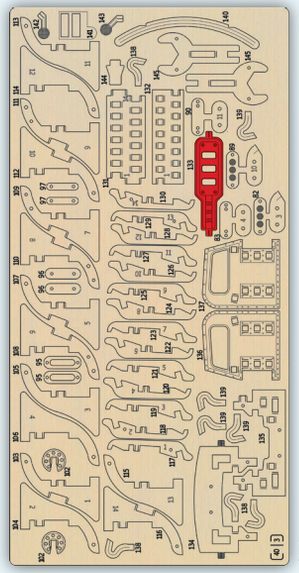

3

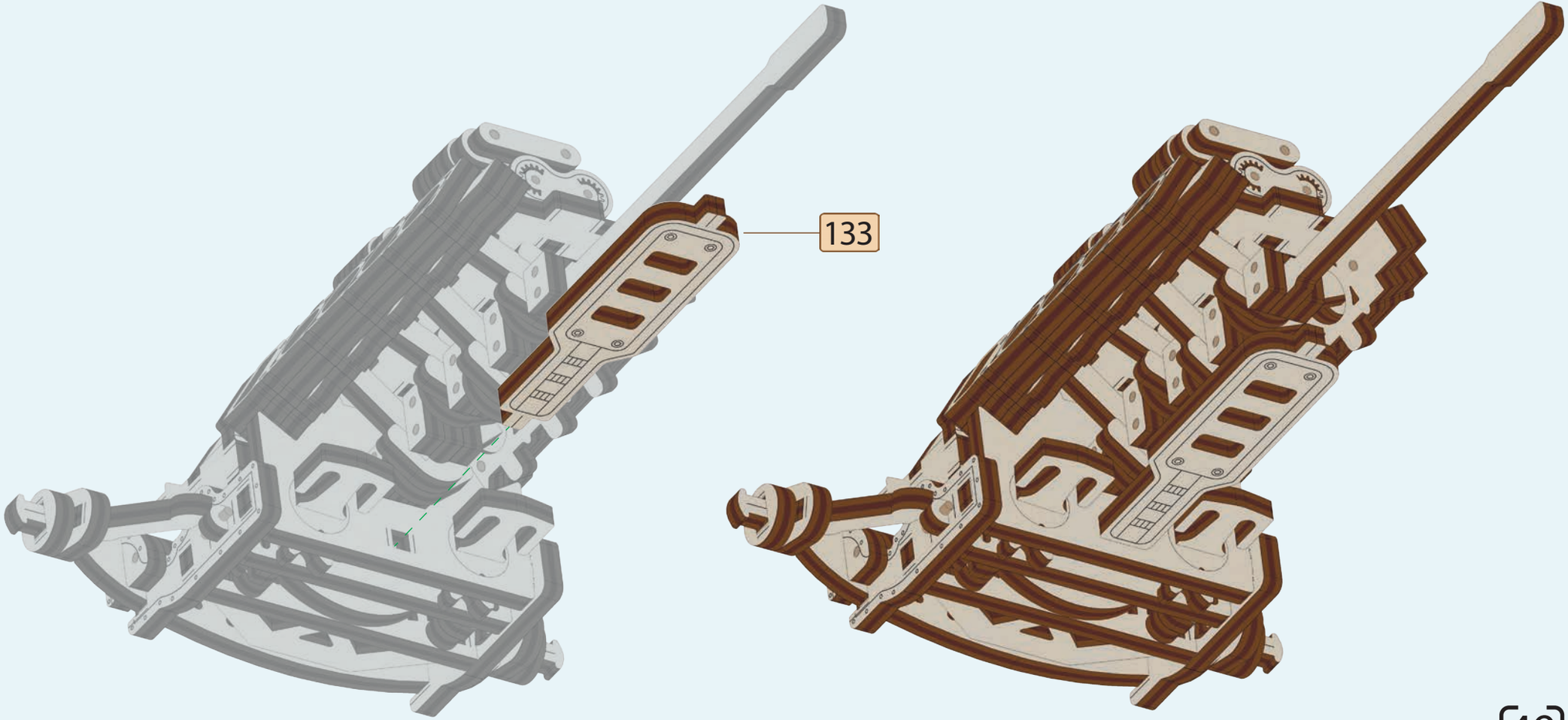

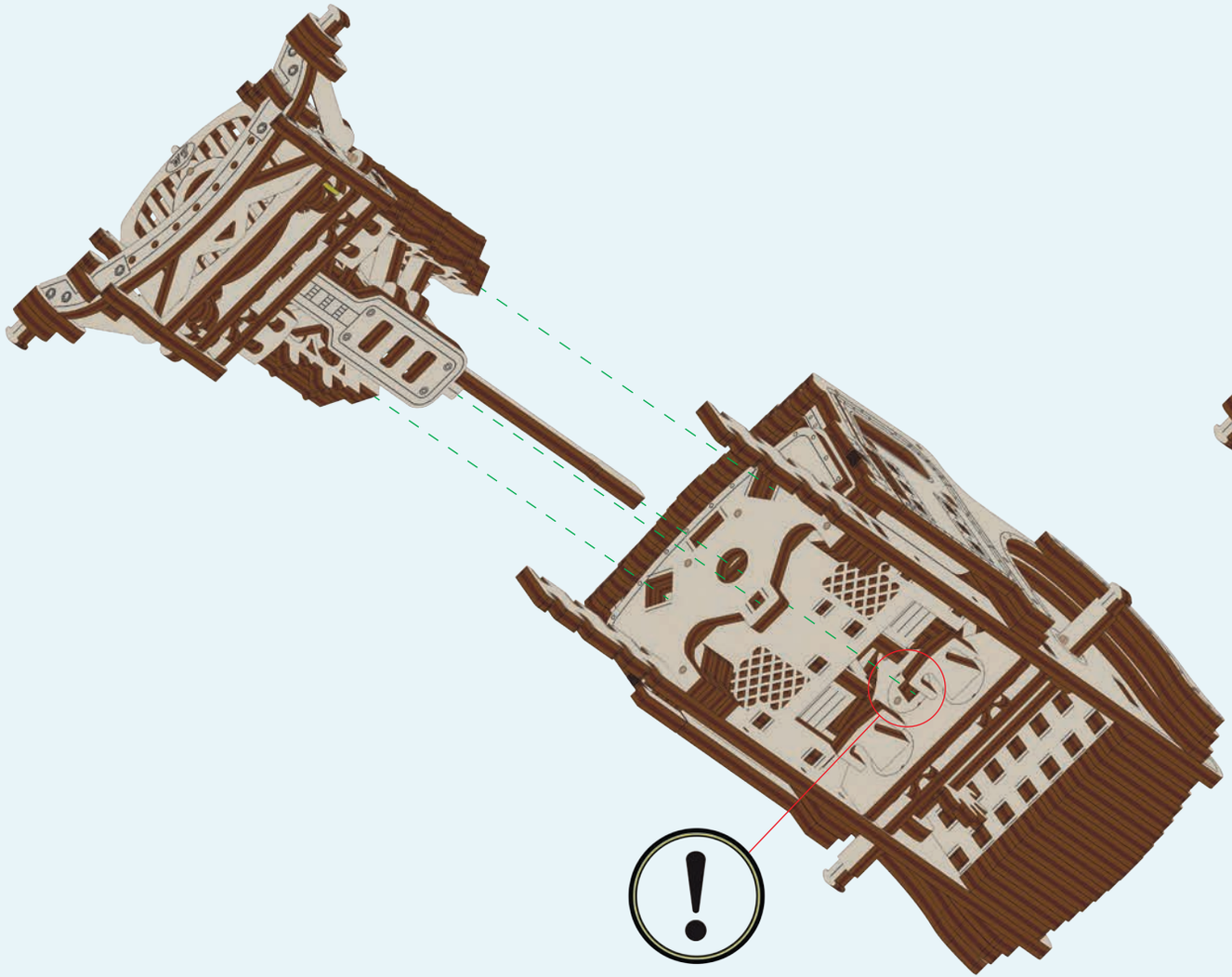

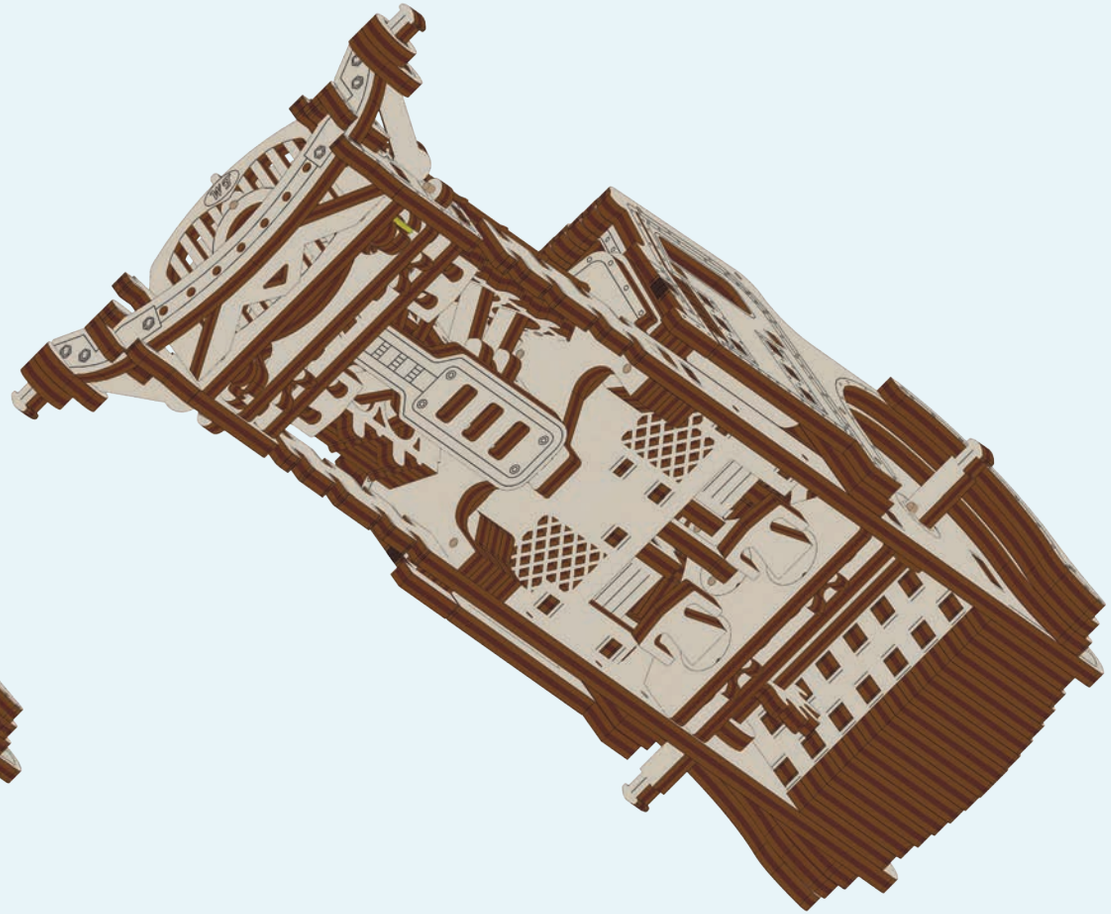

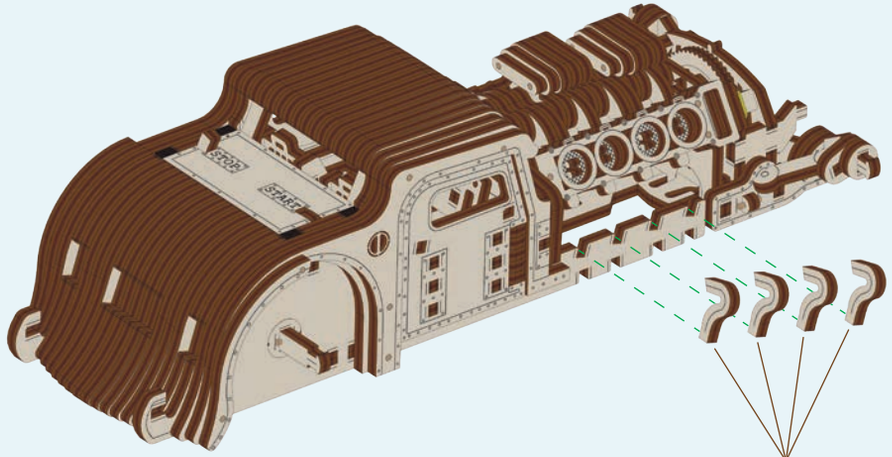

139

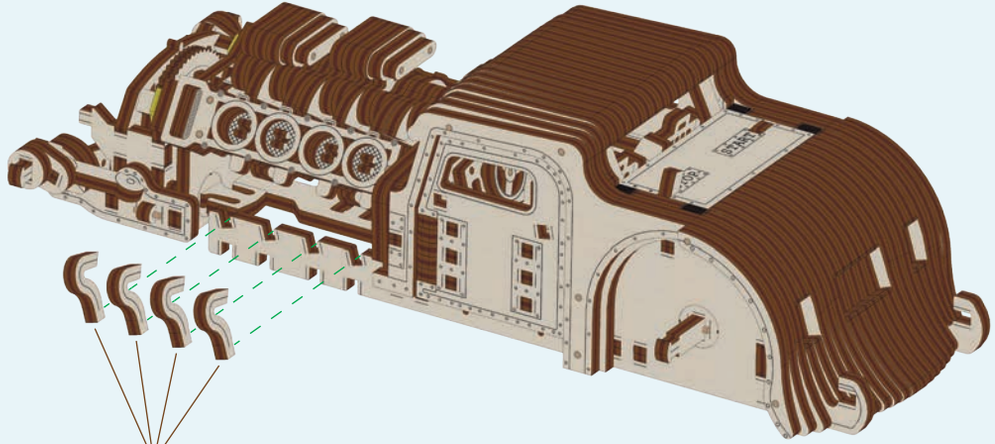

138

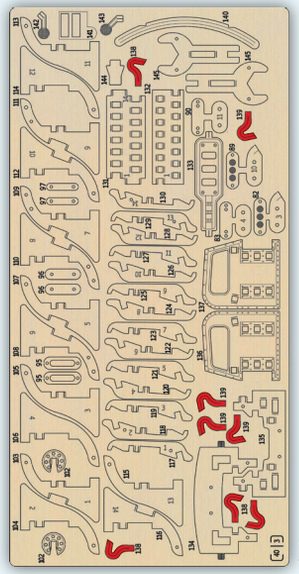

3

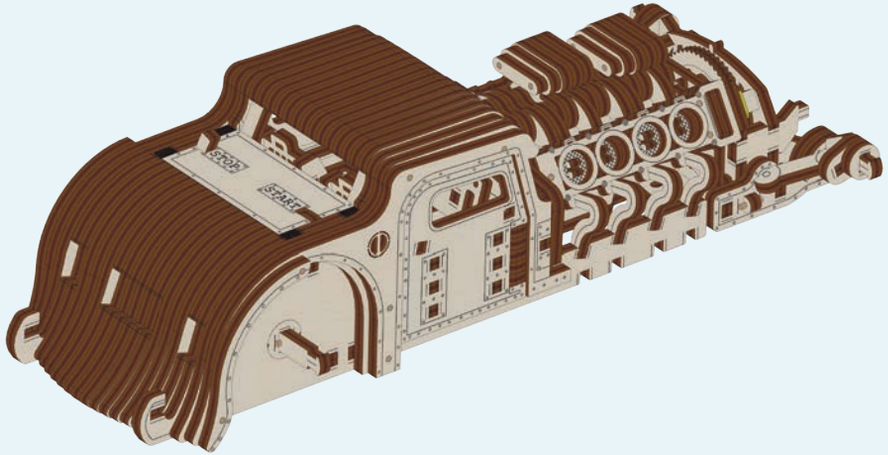

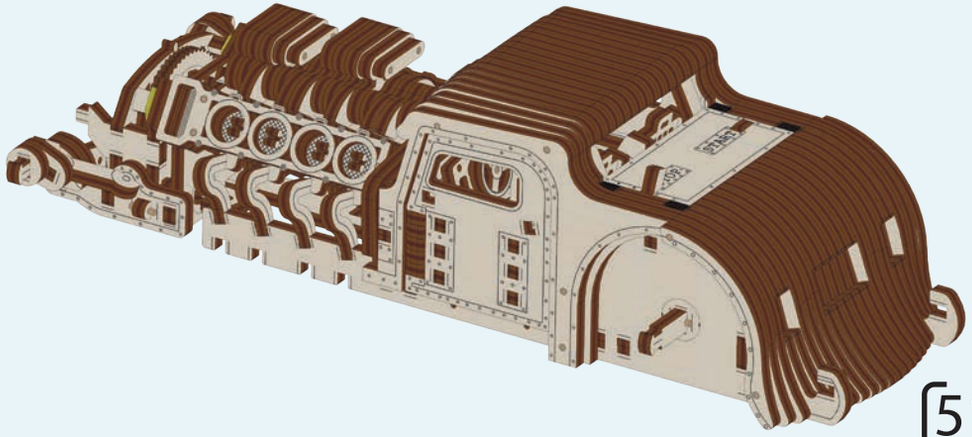

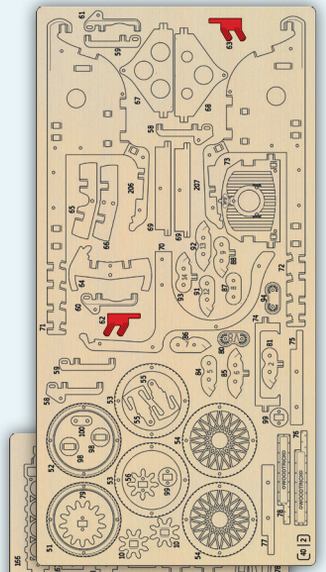
2
4

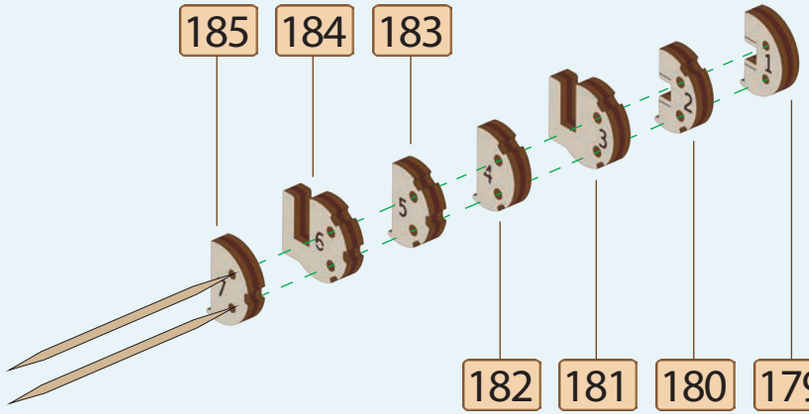
185
184
183
182
181
180
179

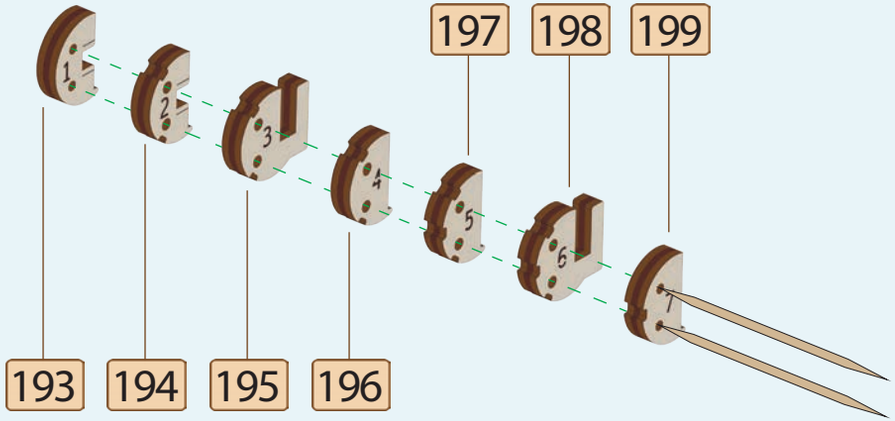
197
198
199
193
194
195
196

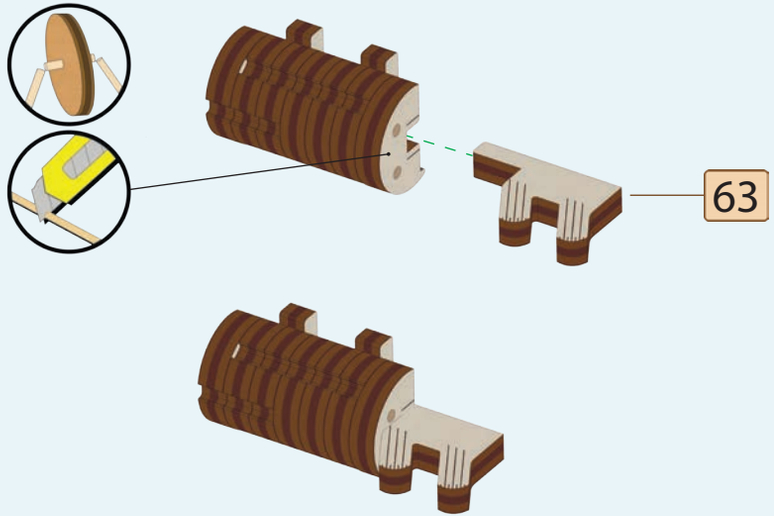
63

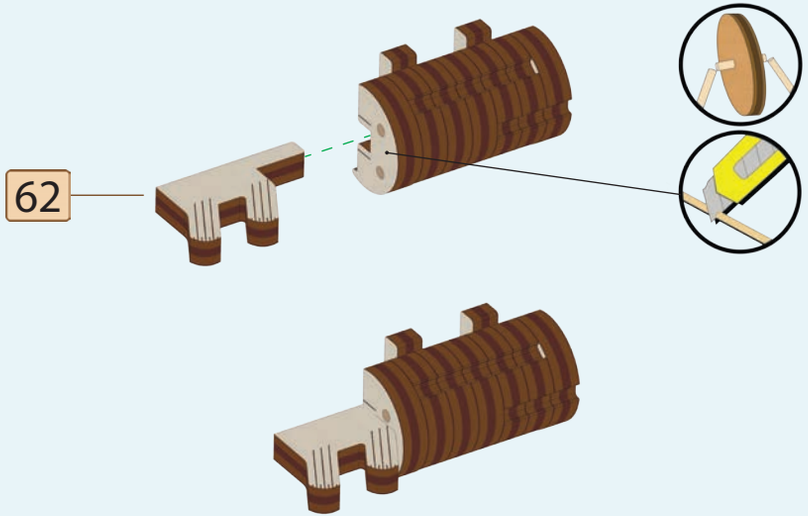
62

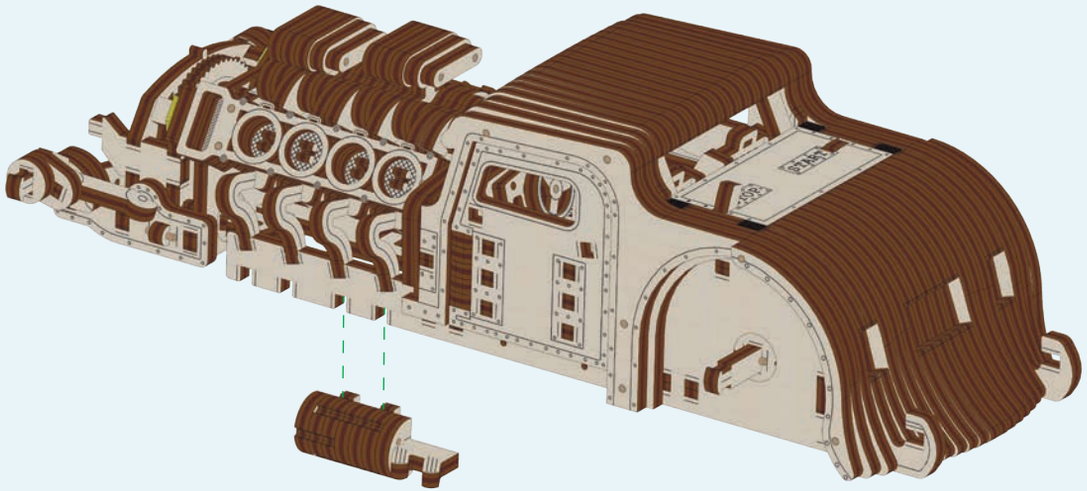
START

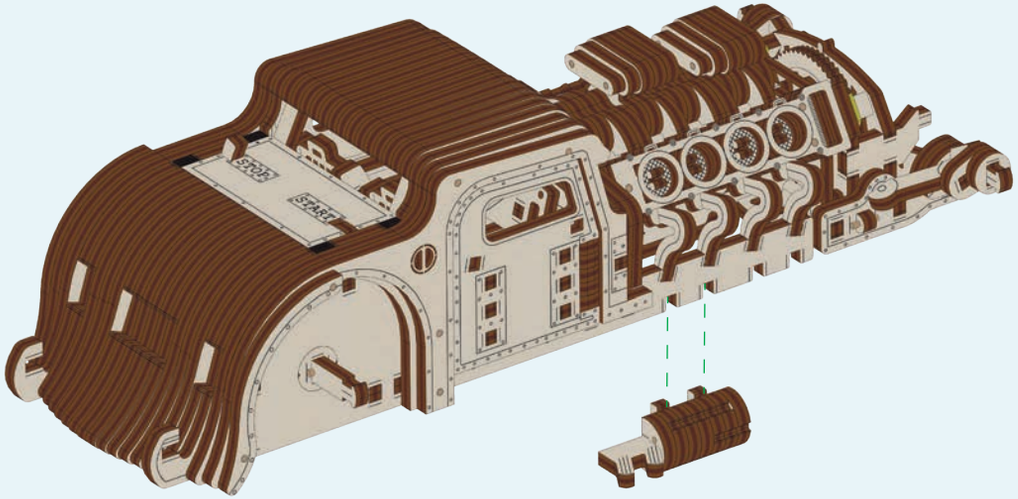
STOP
START

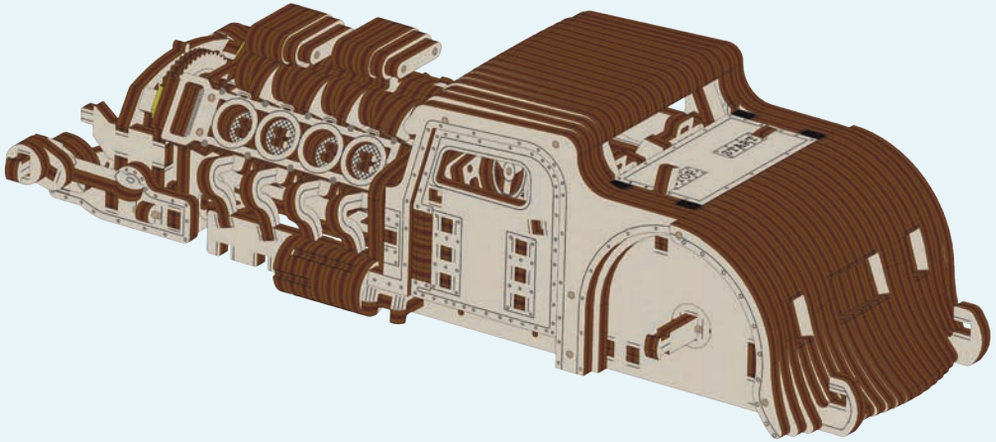
START

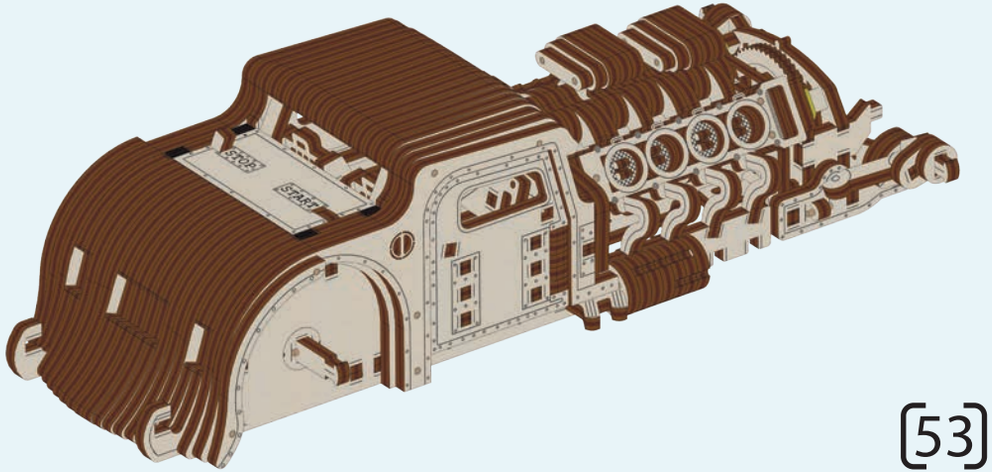
STOP
START

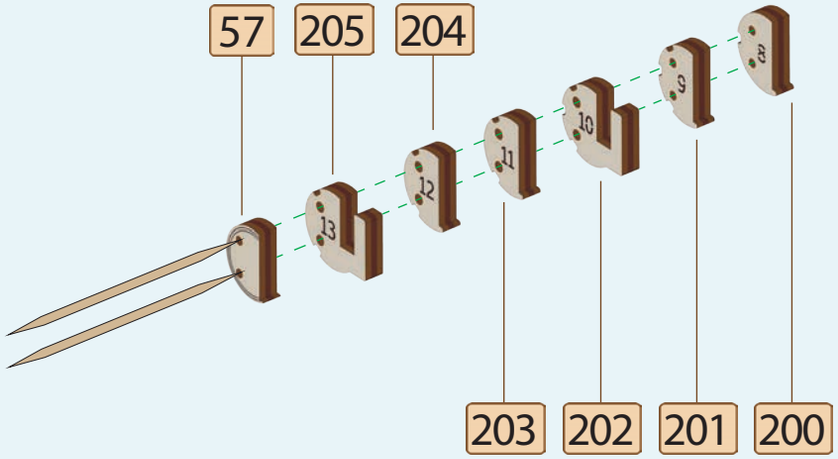
57
205
204
203
202
201
200

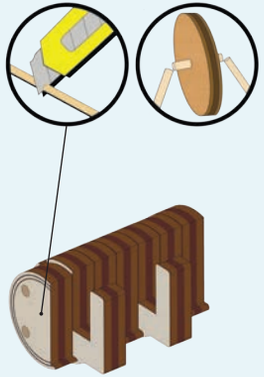

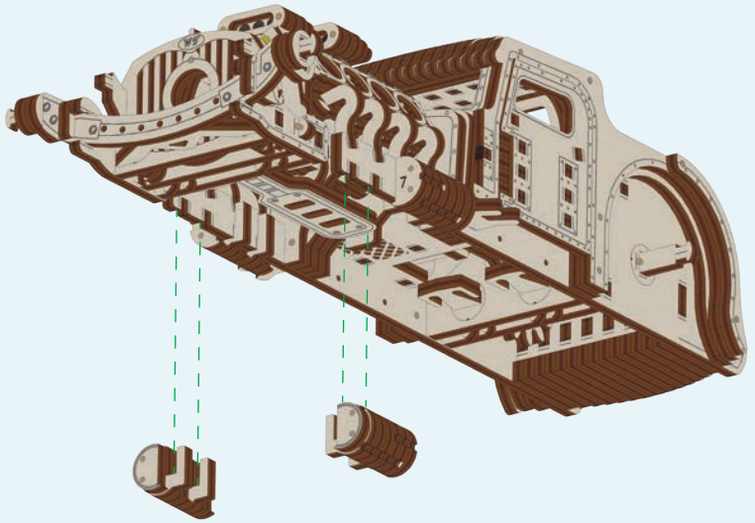

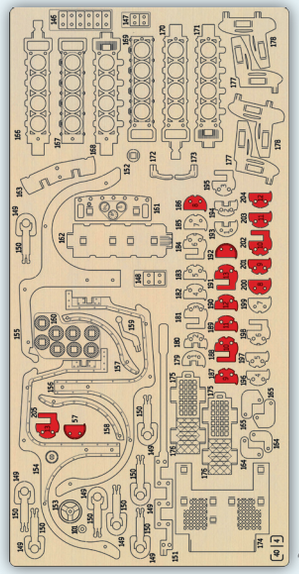

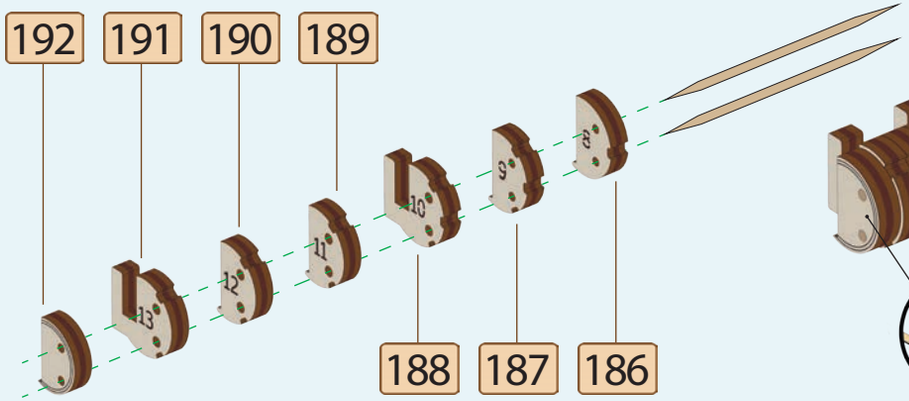
192
191
190
189
188
187
186

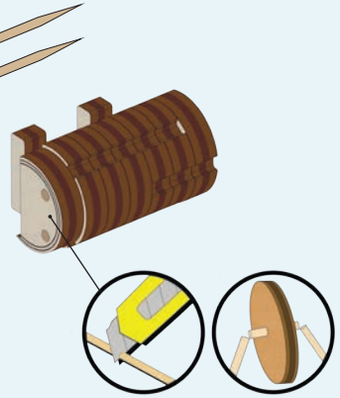

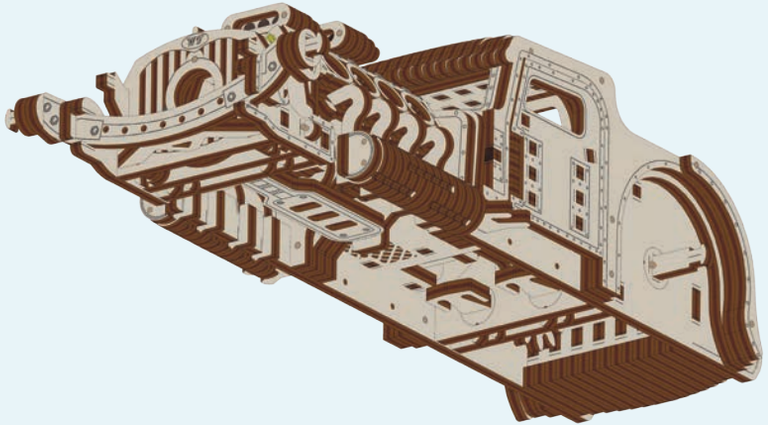

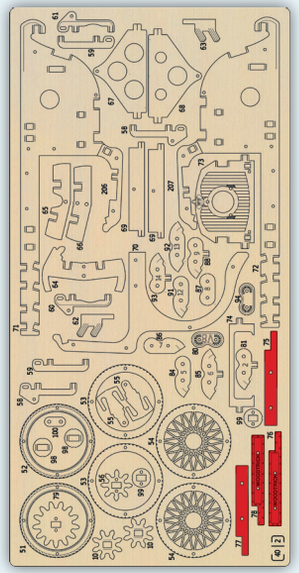

2

78

77

75

76

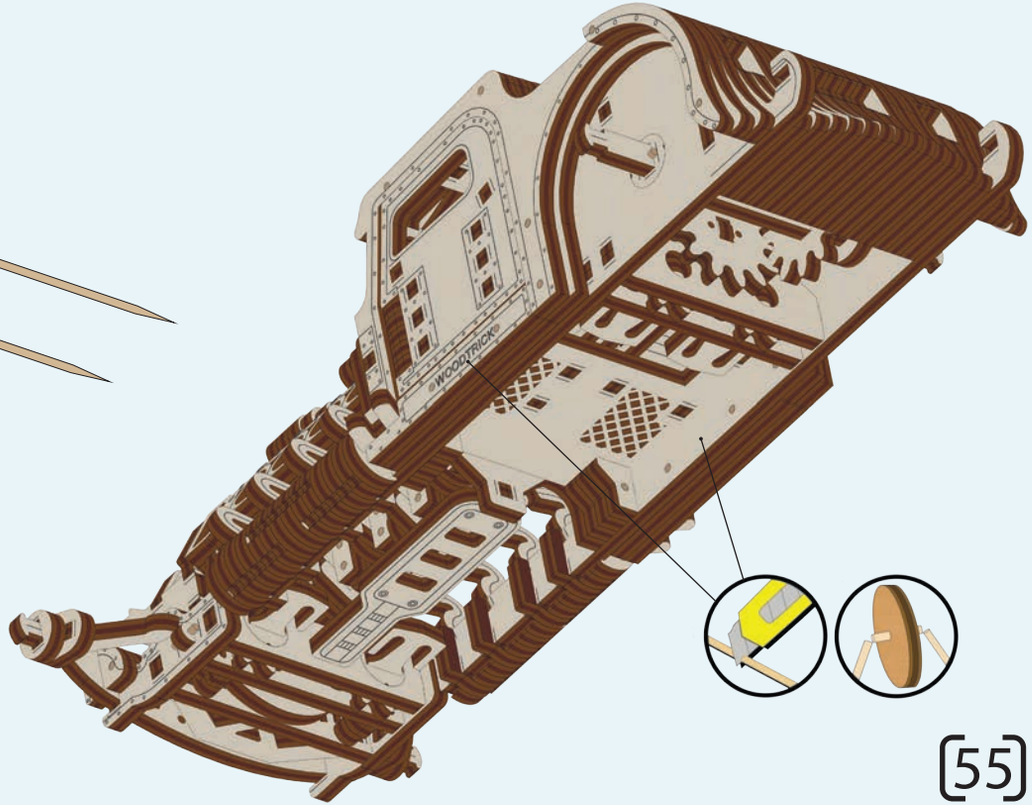

55

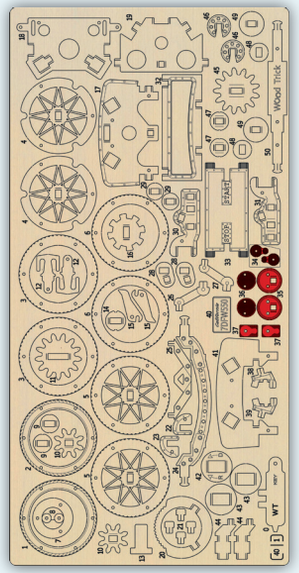

1

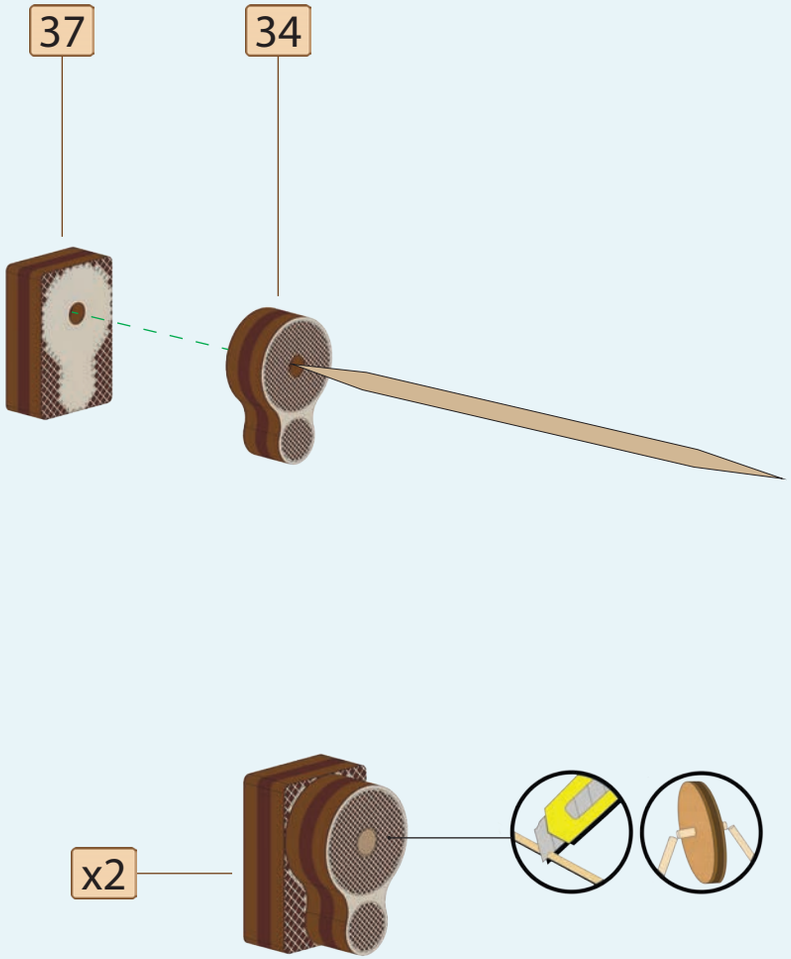

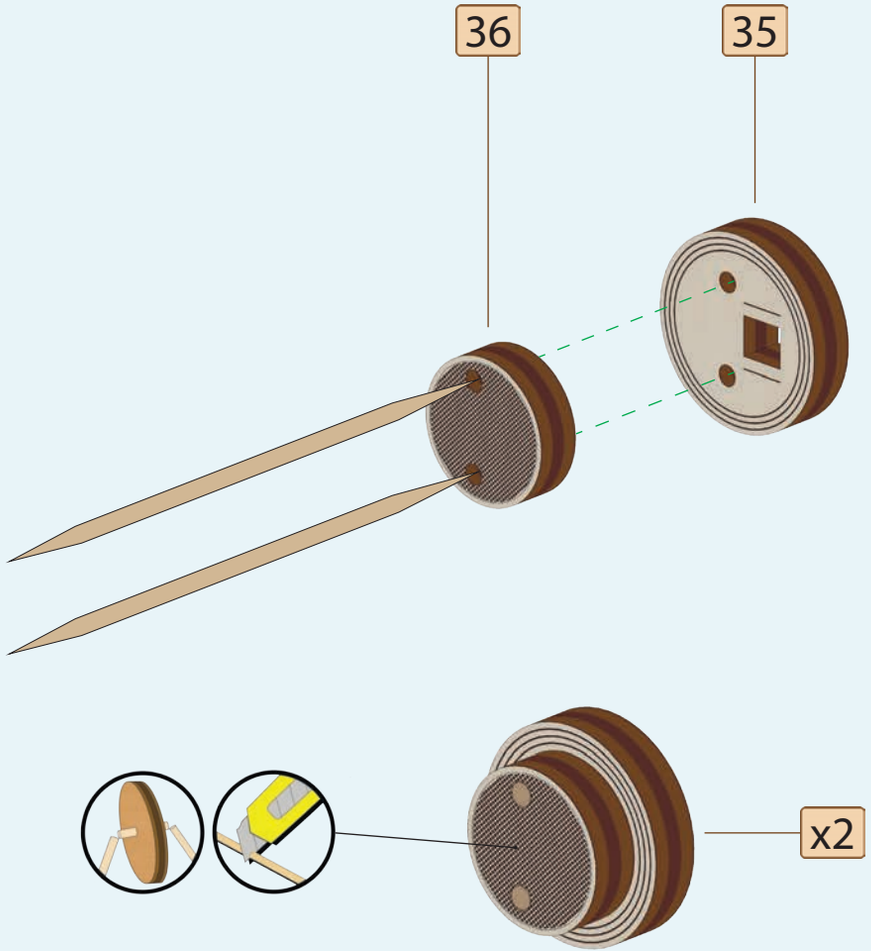

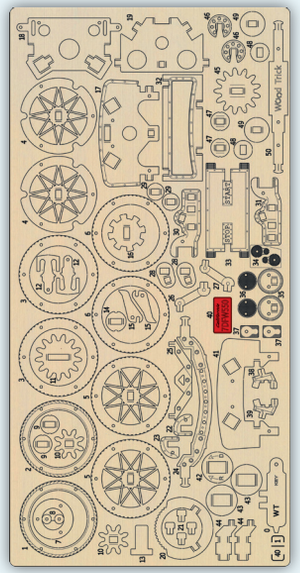

1

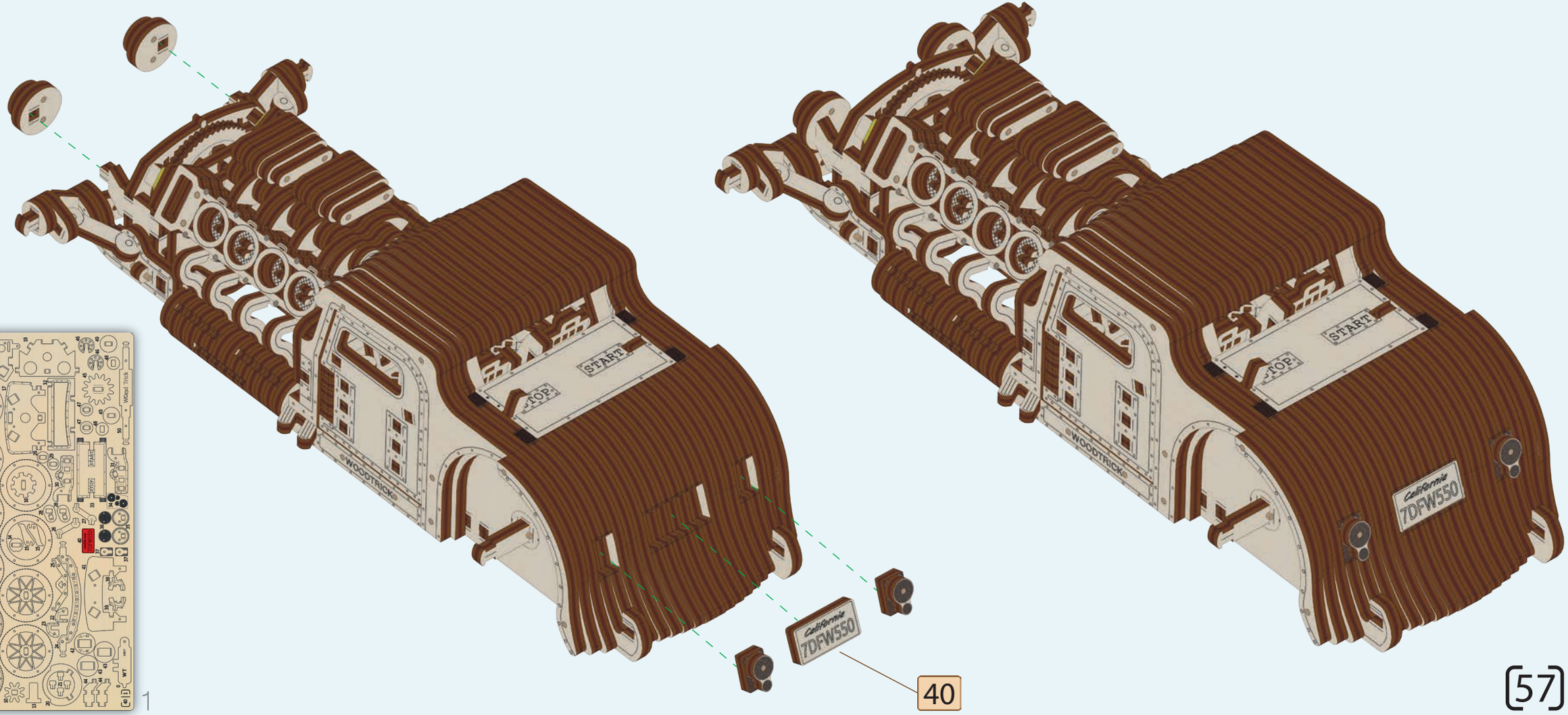

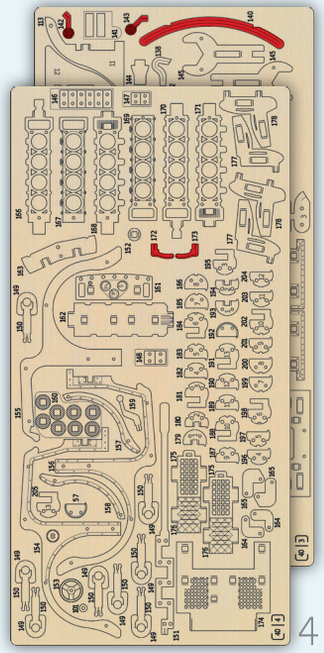
3
4

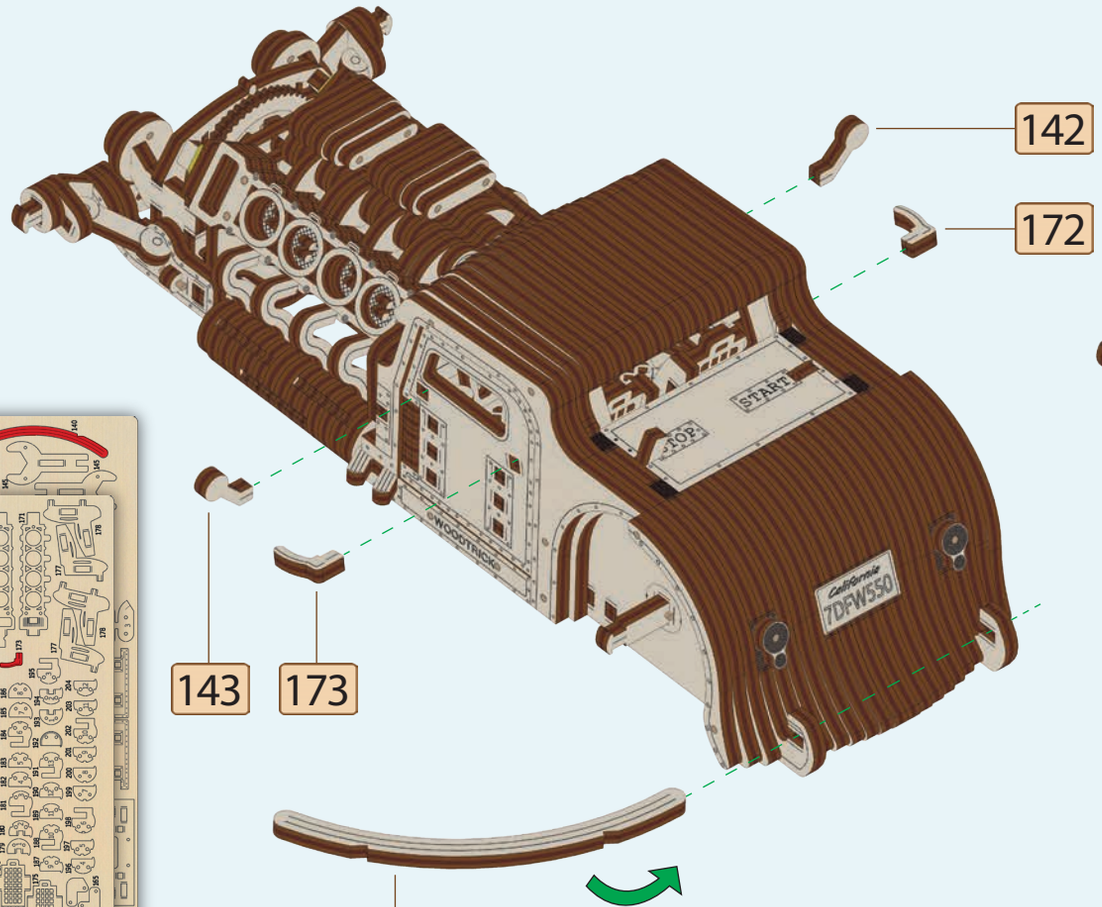
142
172
143
173
140
START
TOP
©WOODTRICKS
California
7DFW550

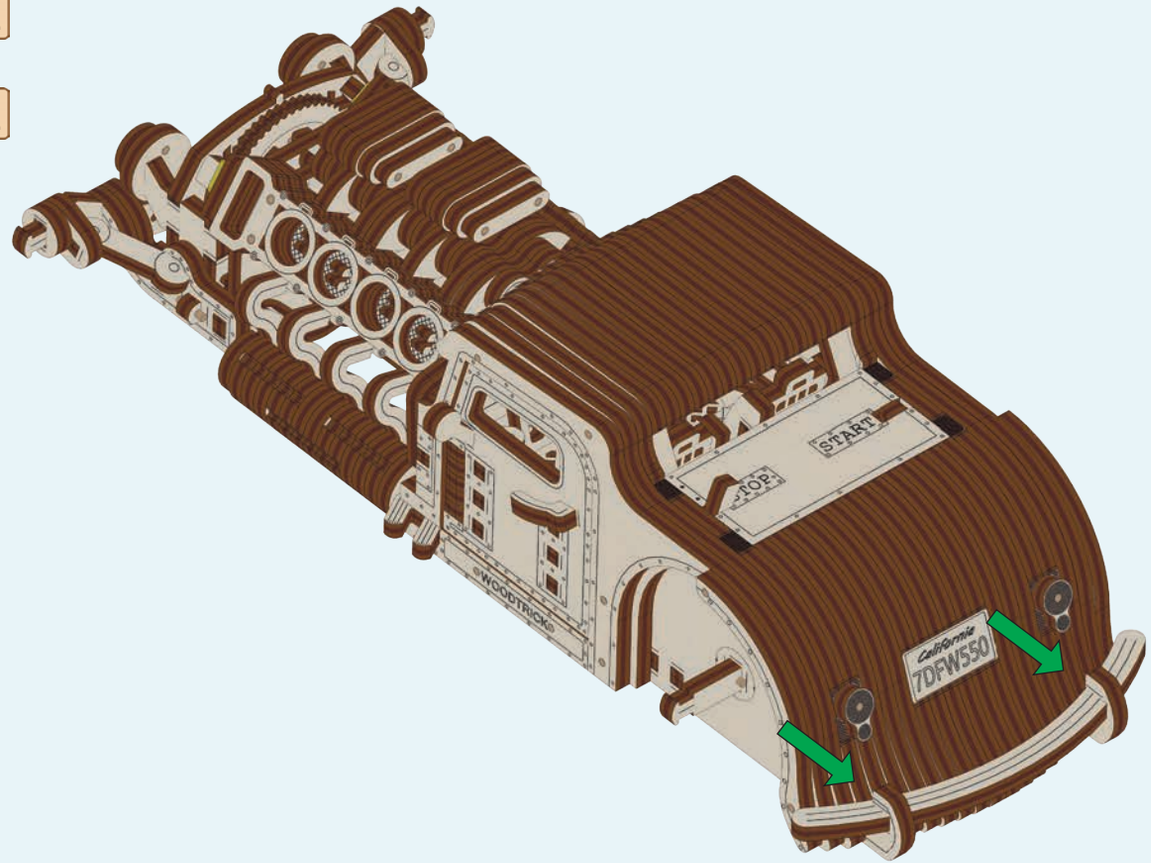
START
TOP
©WOODTRICKS
California
7DFW550

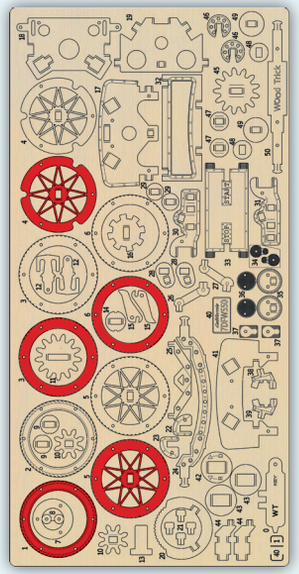

1

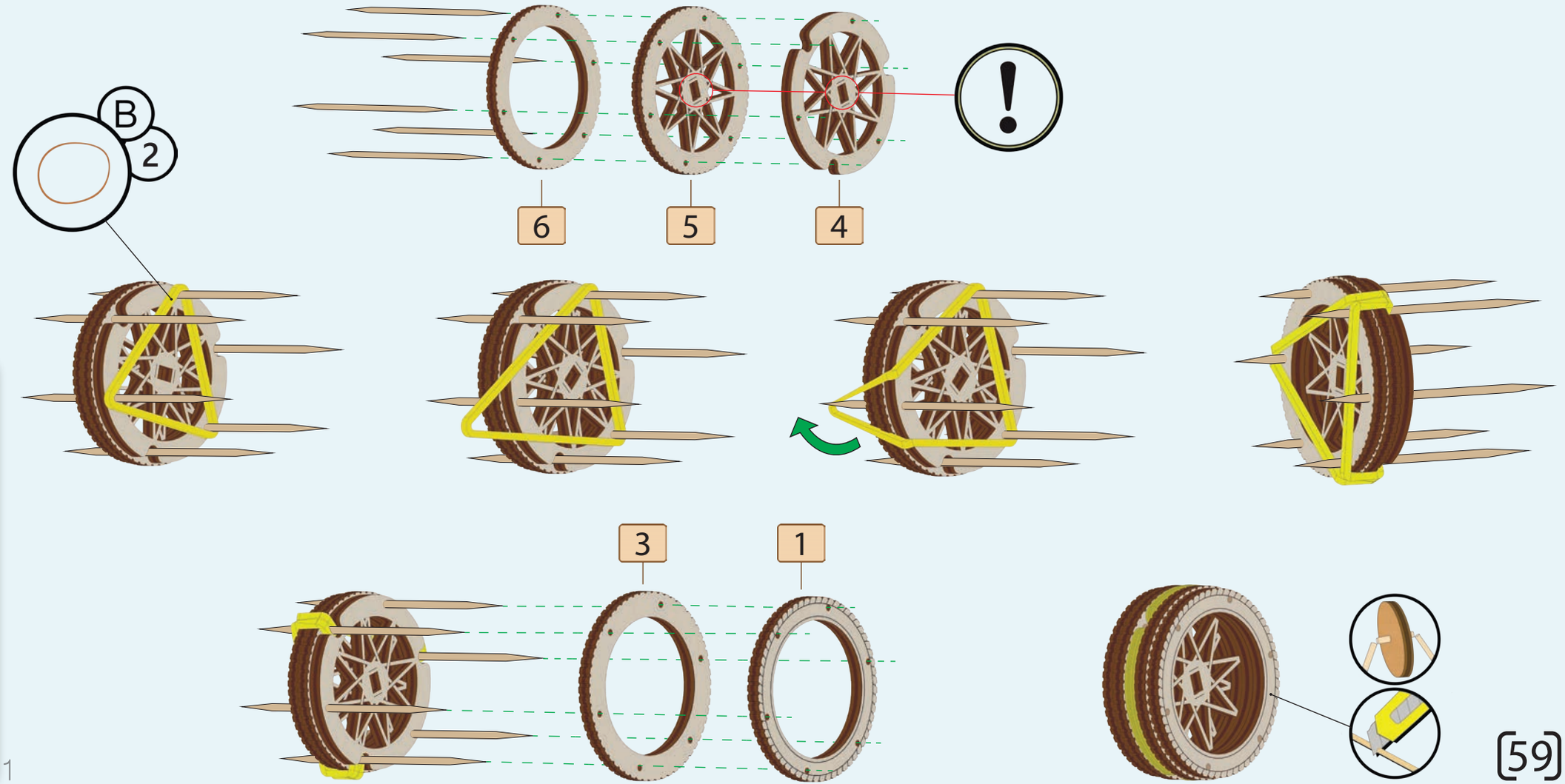

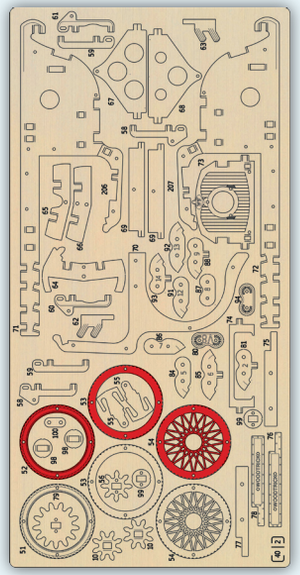

2

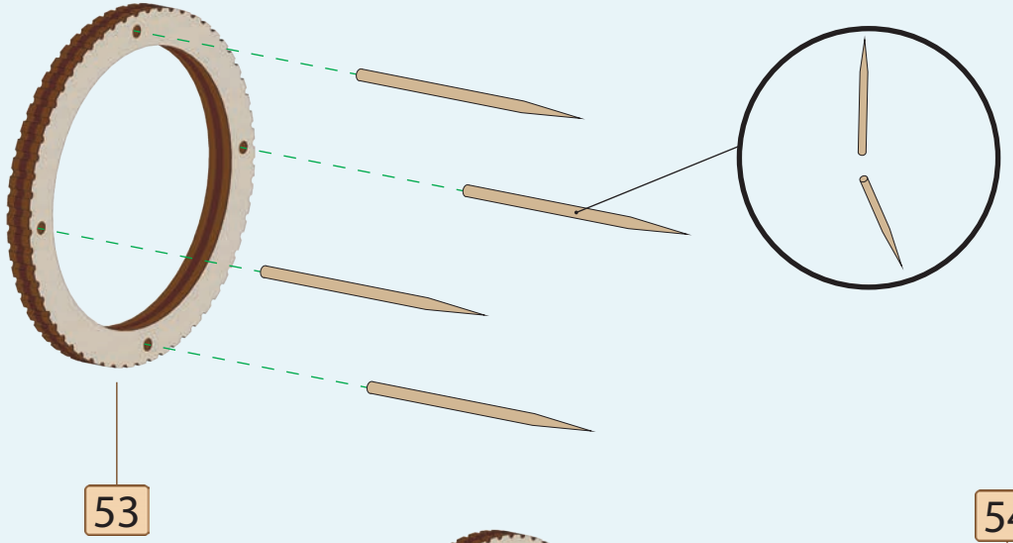

53

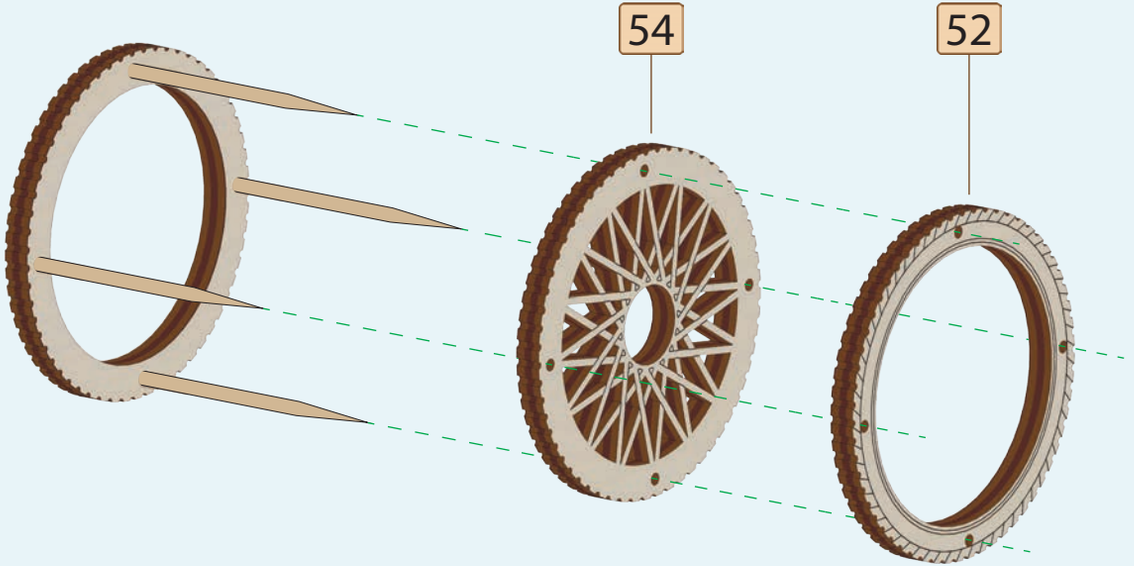

54

52

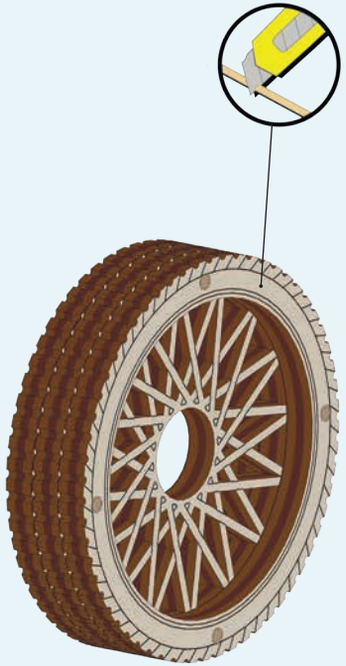

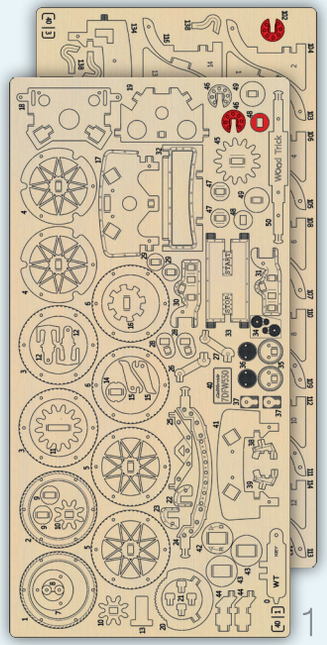
3
1

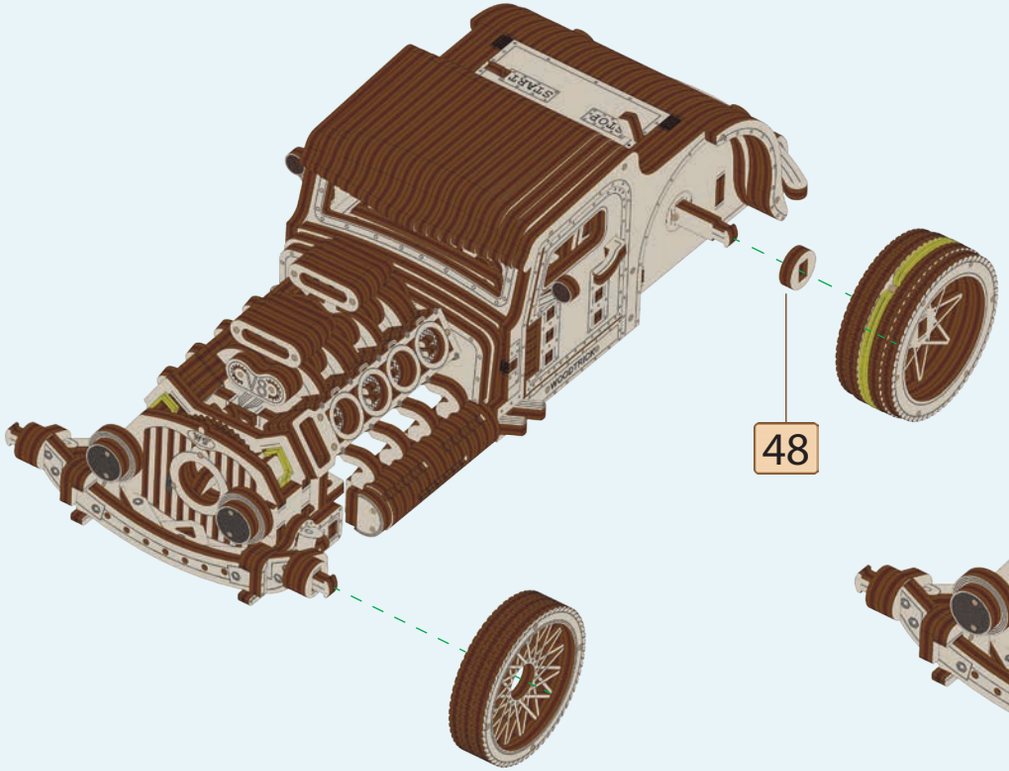
48

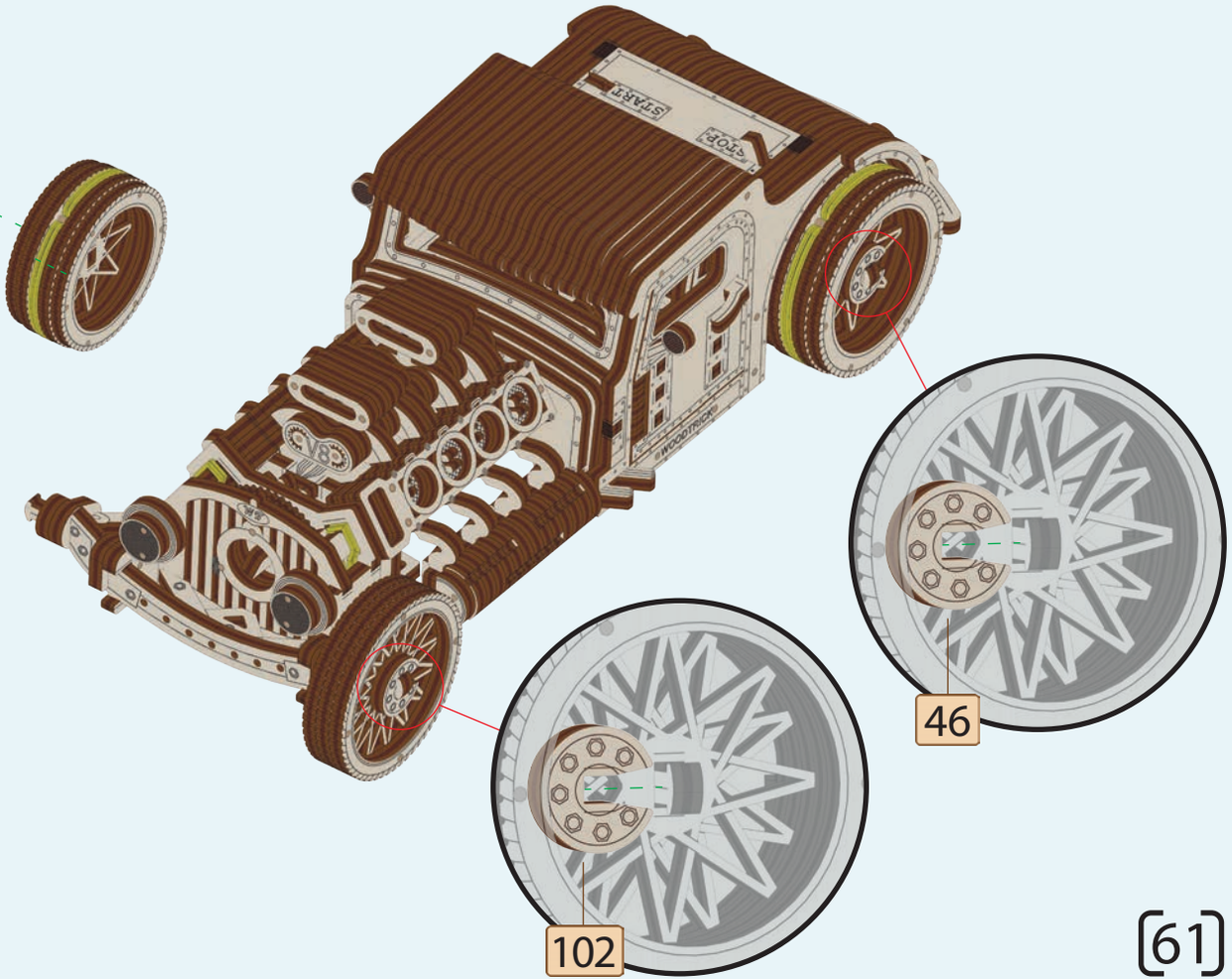
46
102

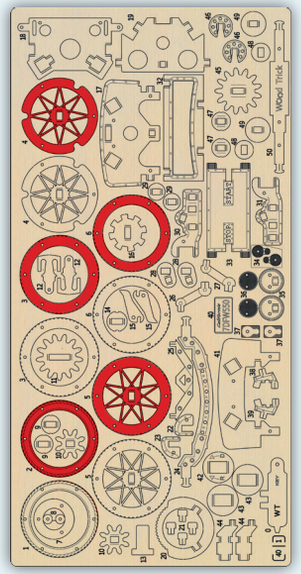

1

B 2

6 5 4

!

3 2

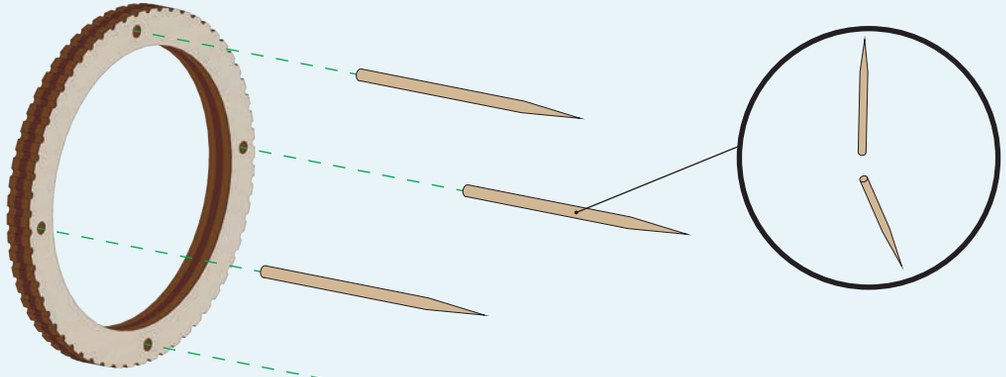

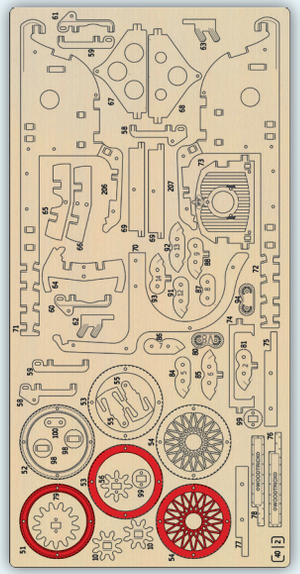

2

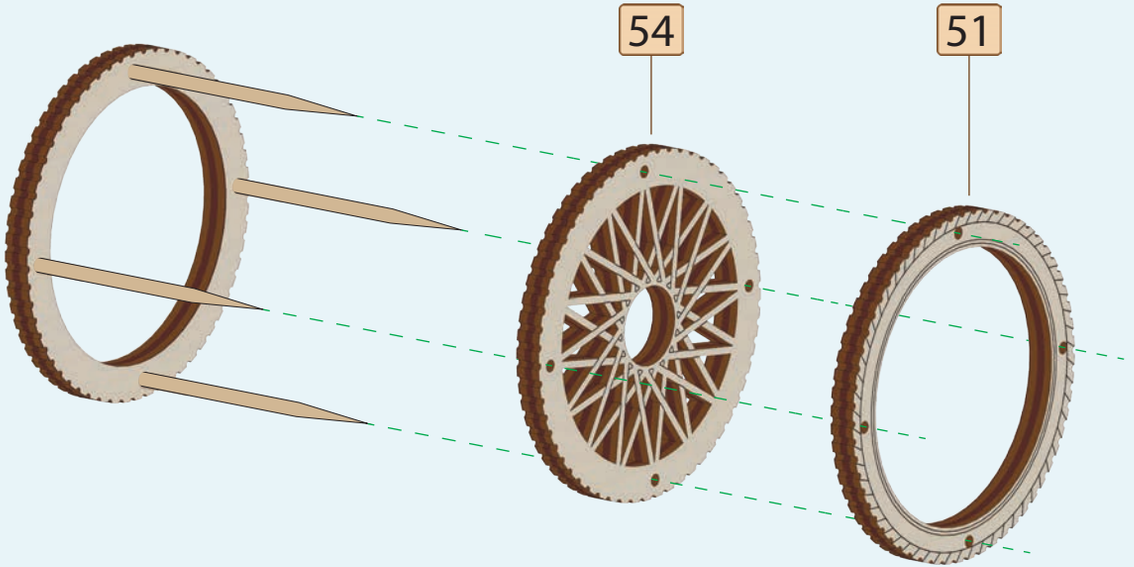

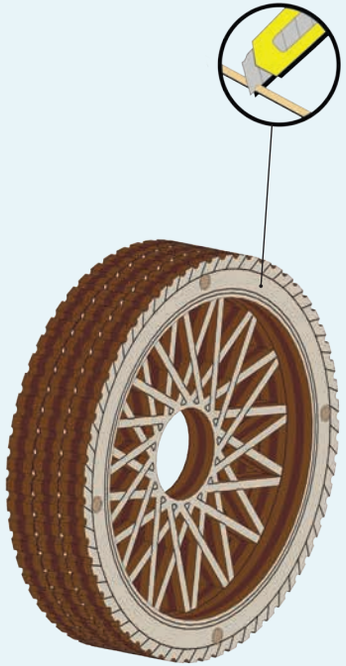

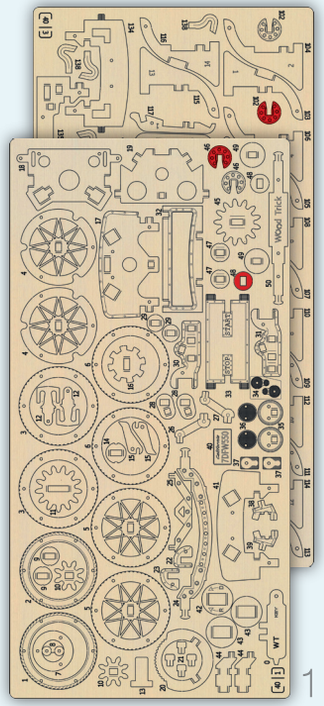
3
1

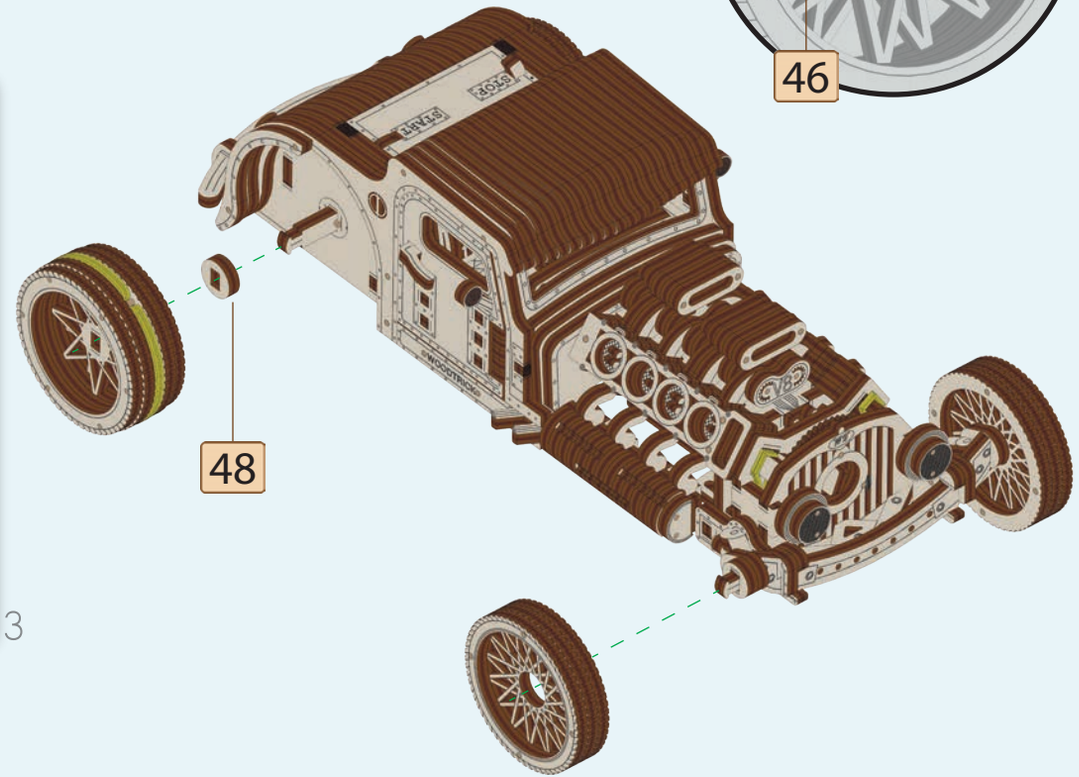
48

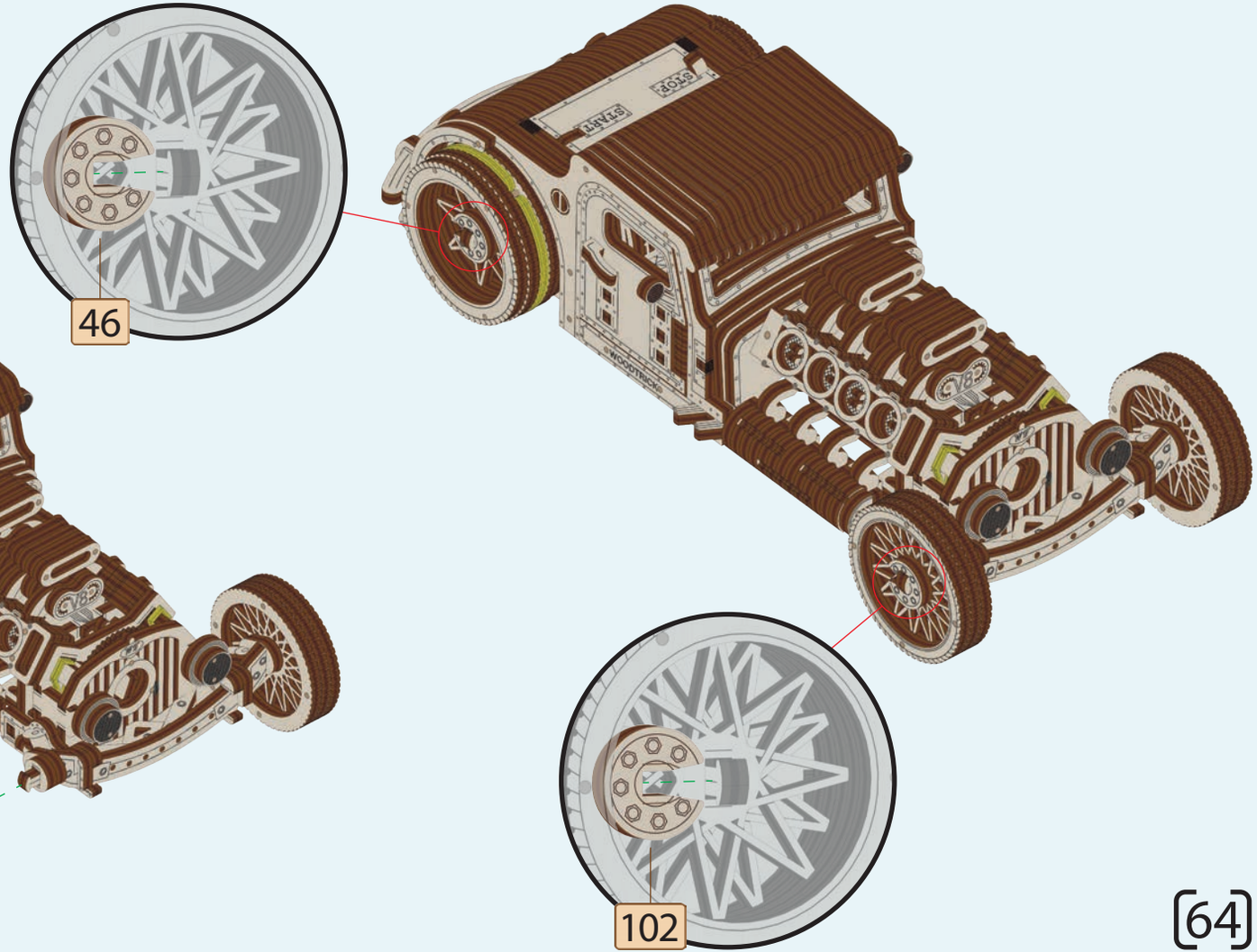
46
102

RU Для удобной установки резинок необходимо провернуть крючки.

UA Для зручного встановлення резинок необхідно провернути гачки.

EN For comfortable setup of rubber bands turn the indicated details according to the instruction.

FR Pour une installation confortable des élastiques, tournez les détails indiqués conformément aux instruction.

ITL Per una comoda installazione di elastici, è necessario bisogno di far girare i ganci.

DE Zum bequemen Anbringen von Gummibändern müssen Sie die Haken drehen.

PL Dla wygodnego montażu elastycznych opasek konieczne jest obracanie haczyków.

SP Para una instalación conveniente bandas de goma, debe girar los ganchos.

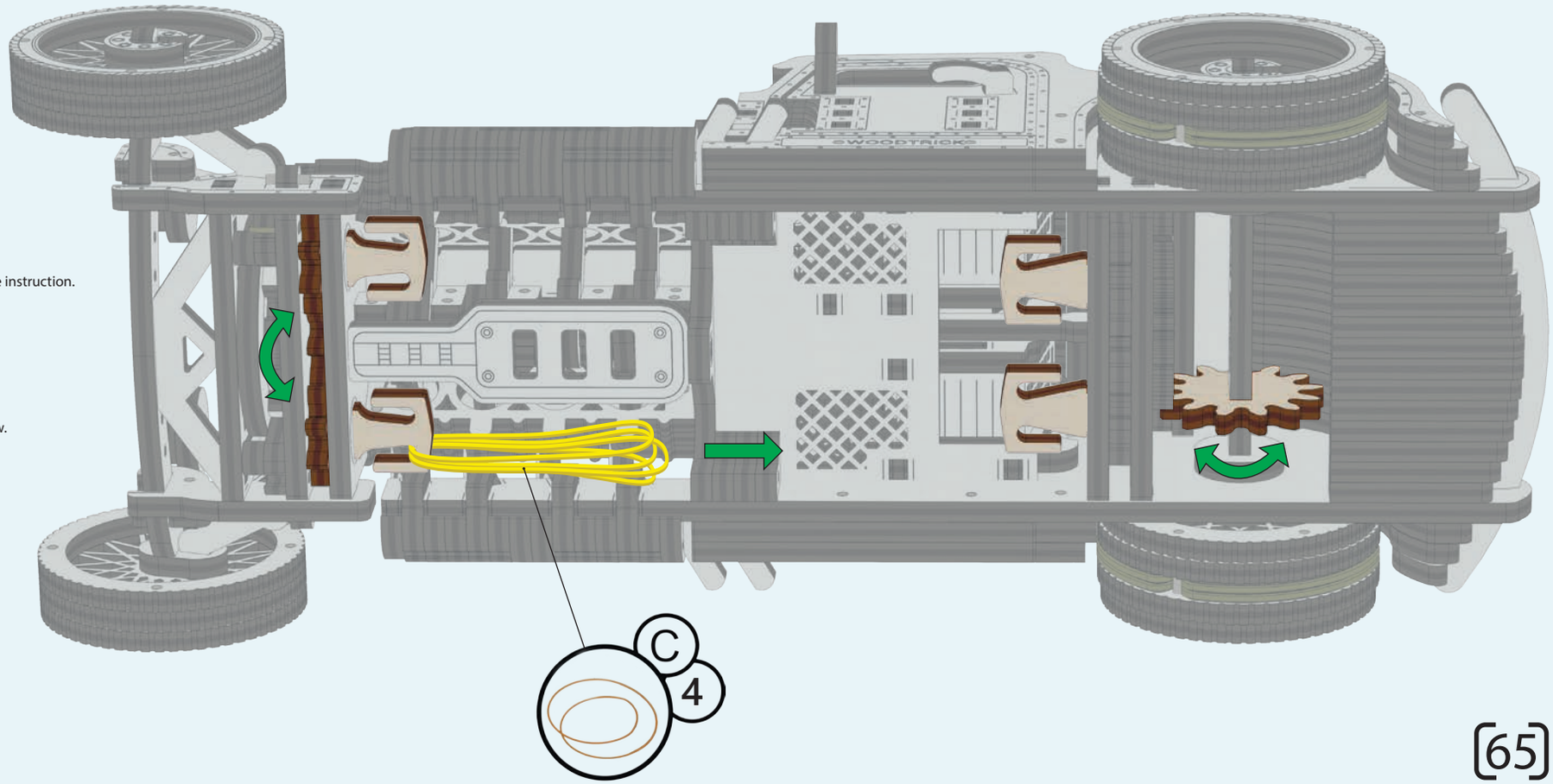

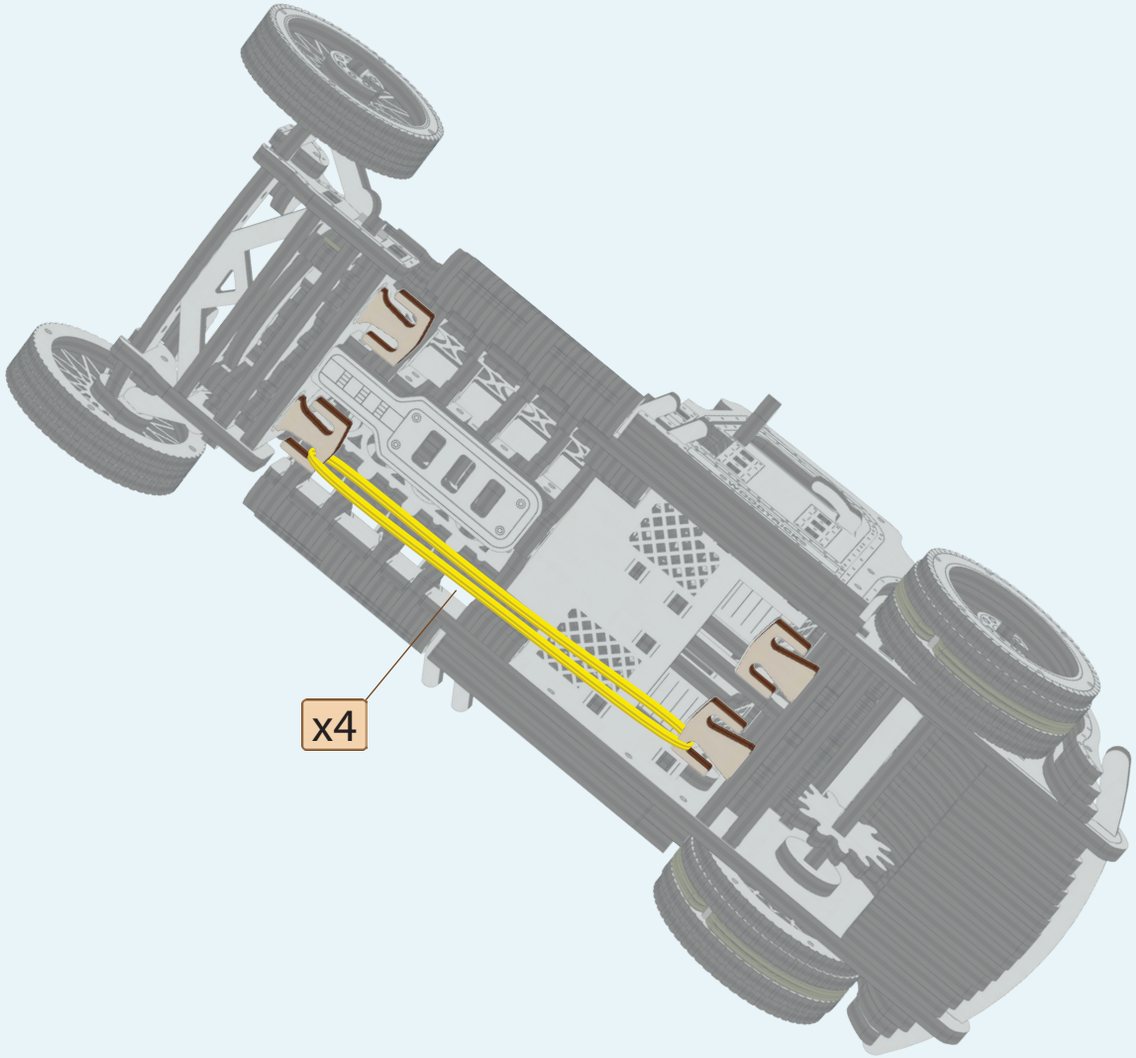
x4

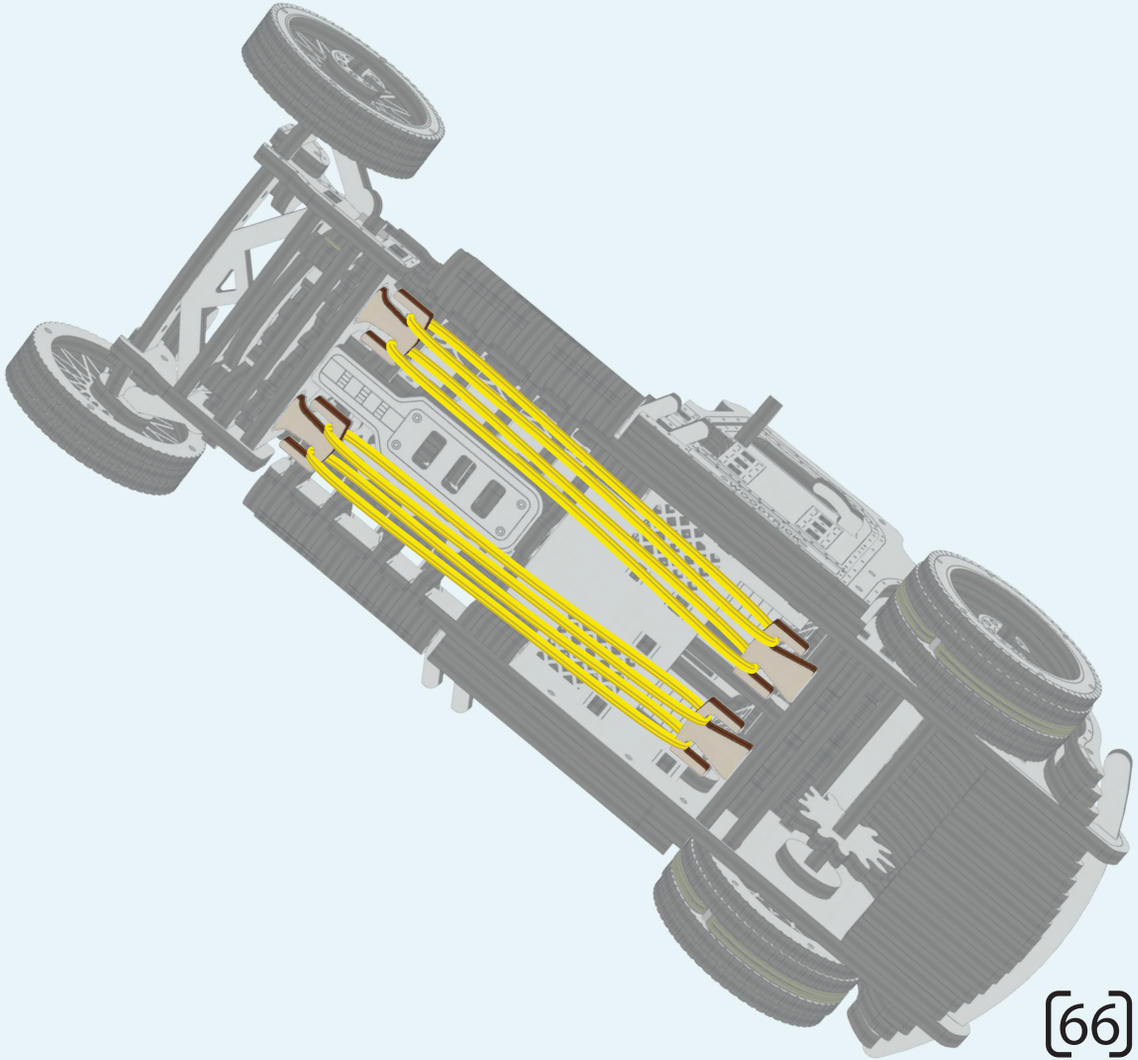

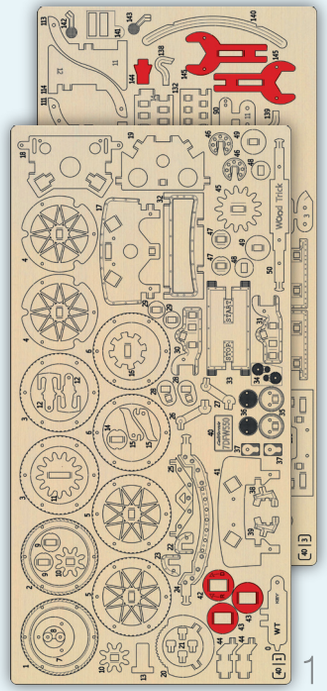

3

1

145

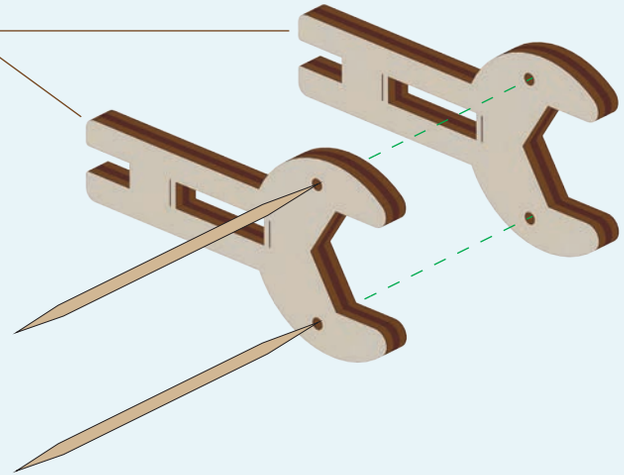

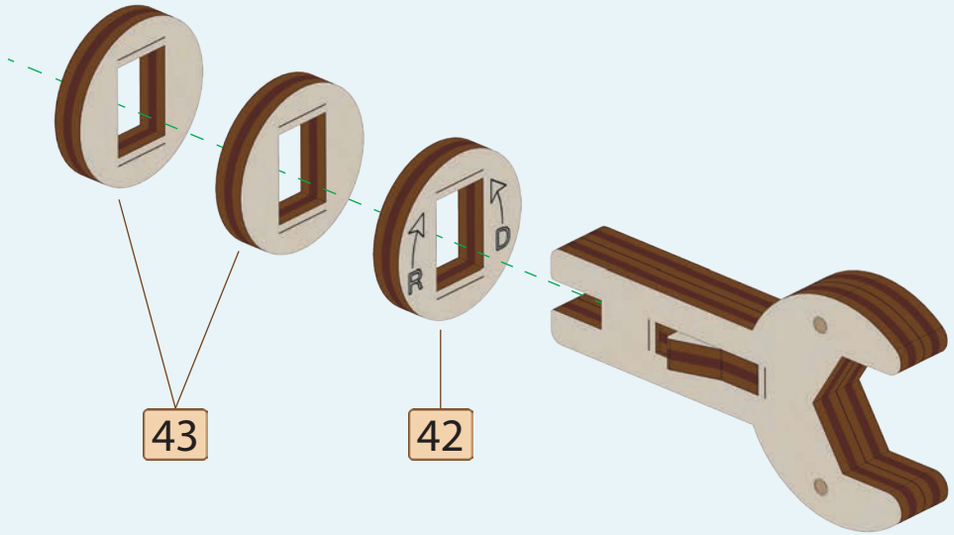

43

42

144

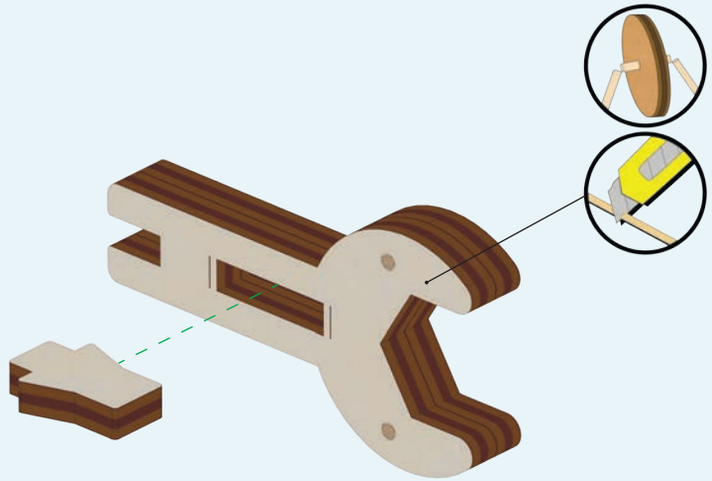

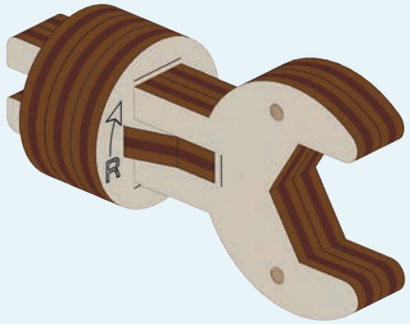

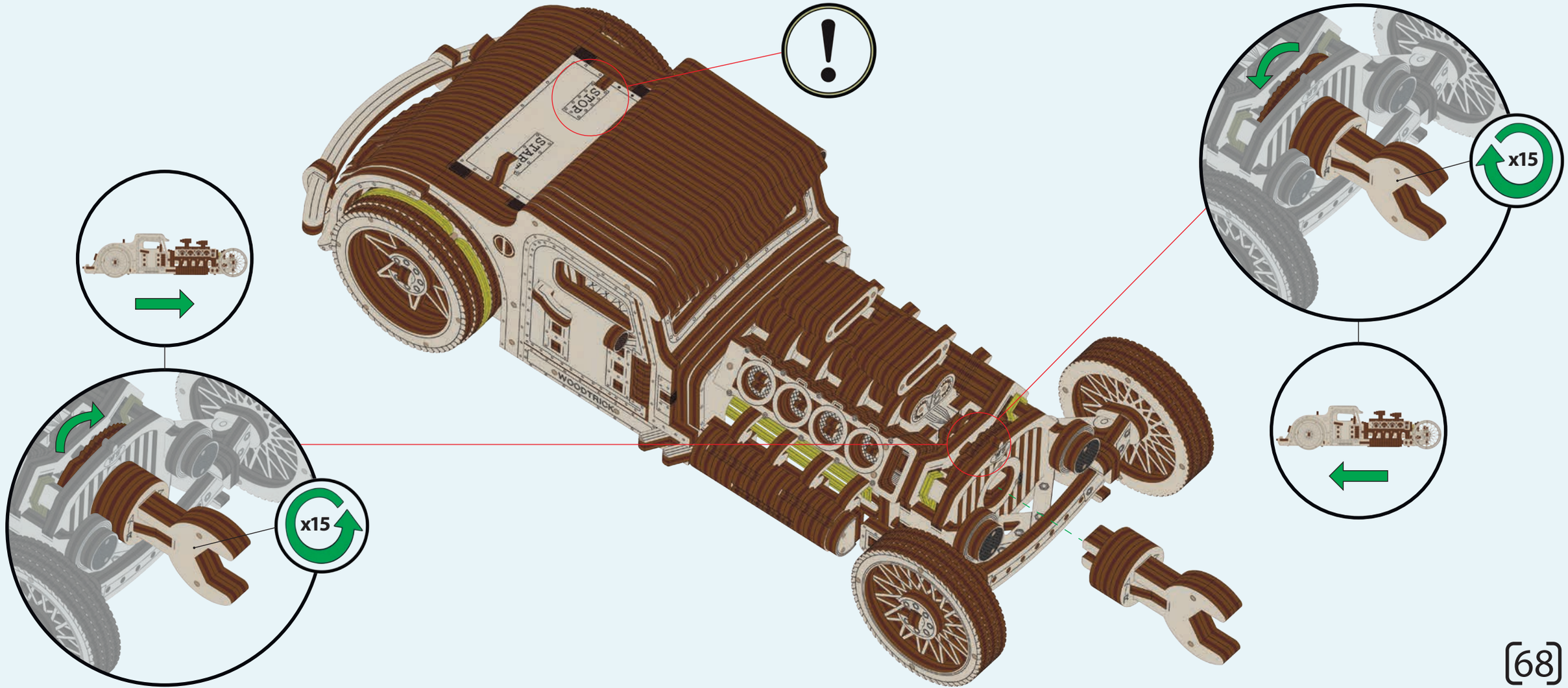
x15
x15

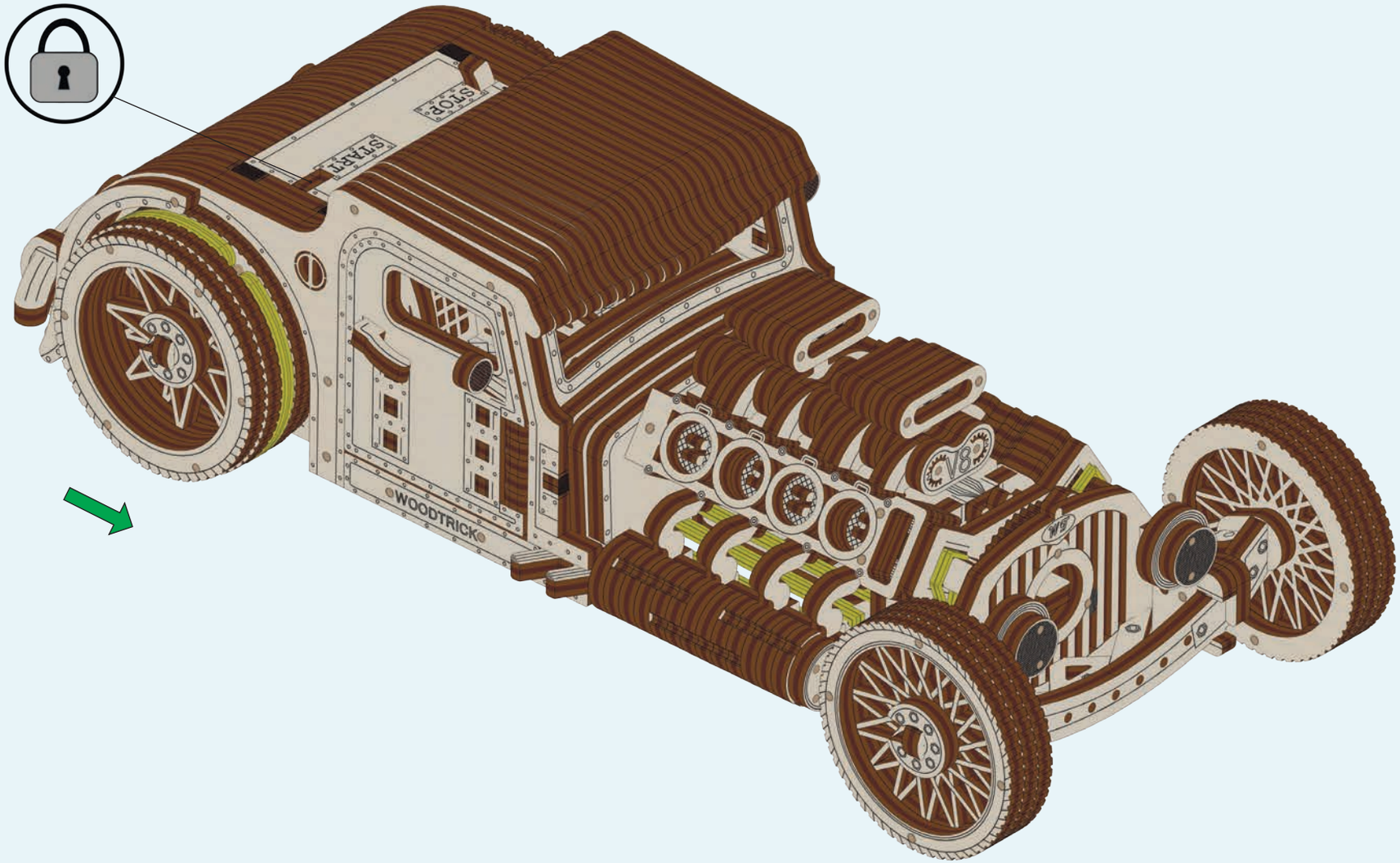
STOP
START
WOODTRICK
V8

RU	
Проблемы:	Возможные причины и устранение:
Автомобиль заводится, но не едет.	Необходимо проверить дет №151, в случае поломки замените деталь, необходимо вернуться к действию №28 и заменить деталь.
Заклинивает механизм.	Разработайте механизм задней оси, для этого: 1) снимите резинки; 2) переведите рычаг в положение "START"; 3) вращайте задние колеса, они должны вращаться без заеданий.
Повреждены резинки на моторе.	Снять поврежденные резинки и следуя действию №65 заменить их на запасные, входящие в комплект.
UA	
Проблеми:	Можливі причини та шляхи їх подолання:
Автомобіль заводиться, але не їде.	Необхідно перевірити дет №151, у разі поломки замінити деталь, необхідно повернутися до дії №28 і замінити деталь.
Заклинює механізм.	Розробить механізм задньої осі, для цього: 1) зніміть резинки; 2) переведіть важіль в положення "START"; 3) обертайте задні колеса, вони повинні обертатися без заїдань.
Пошкоджено резинки на моторі.	Зняти пошкоджені резинки і слідуючи дії №65 замінити їх на запасні, котрі входять до комплекту.
EN	
Problems:	Possible causes and their elimination:
The car starts but does not drive.	It is necessary to check the part. No. 151, in case of breakage, replace the part, it is necessary to return to step No. 28 and replace the part.
The mechanism is jammed.	For a better work of the mechanism of the rear axle, need to do this: 1) remove the rubber bands; 2) move the lever to the "START" position; 3) rotate the rear wheels, they should rotate without jamming.
Damaged rubber band on the motor.	Remove damaged rubber bands and following step №65 replaces them with spare ones included in the kit.
FR	
Problèmes:	Causes possibles et leur élimination:
La voiture démarre mais ne conduit pas.	Il est nécessaire de vérifier le détail №151, en cas de rupture, de remplacer la pièce, il est nécessaire de revenir à l'étape №28 et de remplacer le détail.
Le mécanisme est bloqué.	Développer un mécanisme pour l'essieu arrière, pour cela: 1) enlever les élastiques; 2) déplacez le levier en position "START"; 3) faites tourner les roues arrière, les roues doivent tourner librement.
élastiques endommagée sur le moteur.	Enlevez les élastiques endommagés et, à la suite de l'étape №65, remplacez-les par ceux qui sont inclus dans le kit.
TUR	
Sorunlar:	Olası nedenler ve giderilmesi:
Araba çalışıyor, ancak sürmüyor.	Detay №151 kontrol edilmesi gerekir, kırılması durumunda, parçayı değiştirin, 28 no'lu adıma geri dönmek ve parçayı değiştirmek gerekir.
Mekanizma sıkışmış.	Arka aks için bir mekanizma geliştirin, bunun için: 1) lastik bantları çıkarın; 2) kolu "START" konumuna getirin; 3) arka tekerlekleri döndürün, sıkışmadan dönmeleri gerekir.
Motordaki hasarlı sakız.	Hasar görmüş lastik bantları çıkarın ve 65 numaralı adımı takip ederek bunları kitte bulunan yedek parçalarla değiştirin.

SP	
Problemas:	Posibles causas y su eliminación:
El automóvil arranca pero no conduce.	Es necesario verificar el detalle №151, en caso de rotura, para reemplazar la pieza, es necesario volver al paso №28 y reemplazar el detalle.
El mecanismo está bloqueado.	Para un mejor funcionamiento un mecanismo para el eje trasero, para esto: 1) quitar los elásticos; 2) mueva la palanca a la posición "START"; 3) gire las ruedas traseras, las ruedas deben girar libremente.
Elásticos dañados en el motor.	Retire los elásticos dañados y, siguiendo el paso №65, reemplácelos con los incluidos en el kit.
ITL	
Problemi:	Possibili cause e loro eliminazione:
L'auto si avvia ma non guida.	è necessario verificare il dettaglio №151, in caso di rottura, per sostituire la parte, è necessario ritornare al passaggio №28 e sostituire il dettaglio.
Il meccanismo è bloccato.	Per un migliore funzionamento di un meccanismo per l'asse posteriore, per questo: 1) rimuovere l'elastico; 2) Spostare la leva in posizione "START"; 3) Ruotare le ruote posteriori, le ruote devono girare liberamente.
Elastico danneggiato nel motore.	Rimuovere gli elastici danneggiati e, seguendo il passaggio №65, sostituirli con quelli inclusi nel kit.
DE	
Probleme:	Mögliche Ursachen und deren Beseitigung:
Das Auto startet, fährt aber nicht.	Es ist notwendig, die №151 zu überprüfen, im Falle eines Bruchs das Teil auszutauschen.
Der Mechanismus ist blockiert.	Entwickeln Sie einen Mechanismus für die Hinterachse. Gehen Sie dazu folgendermaßen vor: 1) Entfernen Sie die Gummibänder; 2) Stellen Sie den Hebel auf "START"; 3) Drehen Sie die Hinterräder. Sie sollten sich drehen, ohne sich zu verklemmen.
Beschädigter Gummibänder am Motor.	Entfernen Sie beschädigte Gummibänder und ersetzen Sie sie gemäß Schritt №65 durch die im Kit enthaltenen.
PL	
Problemy:	Możliwe przyczyny i ich eliminacja:
Samochód uruchamia się, ale nie jedzie.	Konieczne jest sprawdzenie det. nr 151, w razie awarii wymienić część.
Mechanizm jest zablokowany.	Opracować mechanizm dla tylnej osi: 1) zdjąć gumki; 2) przesuń dźwignię do położenia „START”; 3) obróć tylne koła, powinny się obracać bez zacinania się.
Uszkodzona guma na silniku.	Usuń uszkodzone guma i postępuj zgodnie z krokiem X, zamień je na zapasowe zawarte w zestawie.

Wood Trick
MONEY BOX