AUTO RADIOCOMANDATA ELETTRICA SCALA 1:18 RADIO PROPORZIONALE

4WD 50Km/h

A959

A969

A979

ATTENZIONE:
Questo modello non è un giocattolo.
è destinato ad un pubblico con più di
14 anni

Leggere attentamente questo manuale prima dell'uso e tenerlo sempre a portata di mano anche durante l'utilizzo

CE 0197

PRECAUZIONI PER UN CORRETTO UTILIZZO

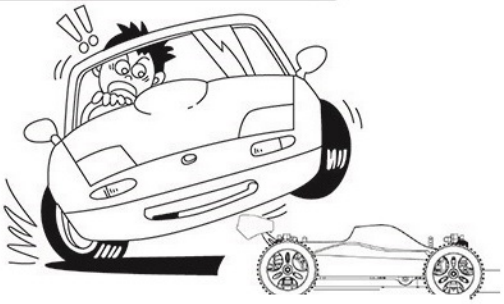

Non utilizzare il modello su strade di normale traffico
Non utilizzare il modello in mezzo a persone, animali od ostacoli potreste causare danni a terzi
Non utilizzare il modello in prossimità di corsi d'acqua, laghi, o su ponti; una manovra sbagliata potrebbe farvi perdere l'auto irrimediablmente
Accendere sempre prima la trasmittente e poi il modello
Spegnere sempre prima l'auto e poi la trasmittente
Non toccare mai le ruote durante l'utilizzo
fare attenzione a non toccare il motore o labatteria dopo l'utilizzo, sono molto caldi epossono procurare ustioni

PRECAUZIONI DURANTE L'UTILIZZO DELLA BATTERIA

Non disassemblare la batteria, non tagliare mai i cavi questo causa corto circuito causandone l'esplosione
Caricare la batteria solo con il caricabatterie in dotazione o con uno consigliato da RADIOKONTROL
Non caricare la batteria quando è ancora calda dopo l'utilizzo, attendere che si raffreddi
Per caricare la batteria toglierla sempre dall'auto; effettuare la carica in un luogo asciutto, lontano da fonti di calore, da materiali infiammabli
Non sovraccaricare mai la batteria dell'auto
Quando non si utilizza il modello togliere le batterie dalla trasmittente e dal modello.
Non distruggere mai le batterie come previsto dalla legge smaltirle sempre presso gli appositi siti di smaltimento

PROBLEMI e SOLUZIONI

Descrizioni	Causa	Soluzioni
L'auto non funziona	Trasmittente o Ricevente spente	Accendere Trasmittente e Ricevente
	Le batterie della Trasmittente sono scariche o montate male	Sostituire le batterie o verificare le polarità
	La batteria dell'auto non è sufficentemente carica	Caricare la batteria
L'auto non segue i comandi	Le batterie della trasmittente sono scariche e non forniscono abbastanza potenza al segnale di uscita	Sostituire le batterie

PRECAUZIONI DI SICUREZZA
IL MODELLO E' PER UTENTI DI ETA' MINIMA 14 ANNI

* Prima di utilizzare il modello leggere attentamente il manuale E' conjsigliato l'utilizzo in presenza di un adulto
* Piccole parti possono essere ingoiate e soffocare
* Il Modello è waterproof impermeabile all'acqua
* Controllare con regolarità caricabatteria, cavi, connettori e le altre parti;nell'eventualità di guasti non utilizzare fino a che non si è riparato il guasto
* Inserire il caricabatterie (CB) in un presa elettrica (si accende il LED ROSSO), collegare poi la batteria (il LED lampeggia VERDE) terminata la carica il LED rimane VERDE con luce FISSA
* Non forzare l'innesto della batteria nel connettore del CB, ha un verso che corrisponde all giusta polarità
* Caricare la batteria solo con il suo caricabatteria originale. Per il buon funzionamento del modello utilizzare solo ricambi originali
* Tenere lontano dalla portata dei bambini
* Nella trasmittente utilizzare solo batterie AA alcaline non ricaricabili o ricaricabili.
* Non ricaricare MAI batterie Alcaline, potrebbero esplodere,
* Non mescolare MAI batterie Alcaline e ricaricabili
* Non mescolare MAI batterie di diversa marca
* Estrarre sempre le batterie della trasmittente e la batteria dell'auto dell'auto per caricarle
* Non causare mai corti circuite delle batterie, potrebbero esplodere od incendiarsi
* Non sovraccaricare mai le batterie potrebbero esplodere
* Caricare le batterie in un posto asciutto e lontano dalla portata dei bambini
* Rimuovere sempre le Batterie dalla trasmittente e dall'auto quando non la si usa.
* Tenere il manuale sempre a portata di mano per esaminarlo in caso di bisogno

INTRODUZIONE PRODOTTO

Auto scala 1:18 4 WD ELETTRICA

Batterie Trasmittente 4 AA
Alcaline o Ricaricabili
(Non incluse)

Batteria Auto 7,4V 1100mAh
Tempo di carica circa 120 Minuti
Tempo di utilizzo circa 10/12 minuti

Velocità 50Km/h
Quattro ammortizzatori Idraulici
Differenziali assale anteriore ed assale posteriore
Distanza di controllo circa 50mt.
Frequenza Radio 2,4Ghz
Motore 390

COME SI COMANDA IL MODELLO

① Girando a sinistra il volantino della trasmittente il modello volta a SX

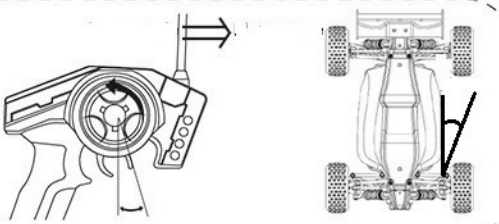

② Turn right the steering wheel,the car will turn right.Turing right angle can be adjusted by the degree of wheel twisting.

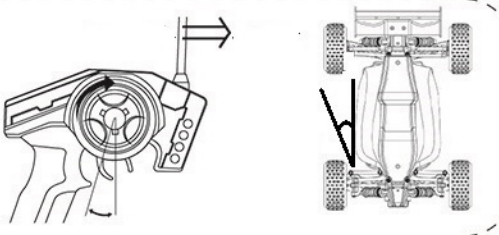

③ Tirando il grilletto l'auto si muove in avanti. Aumentando la pressione aumenta la velocità.
Spingendo in avanti velocemente il grilletto una volta il modello frena

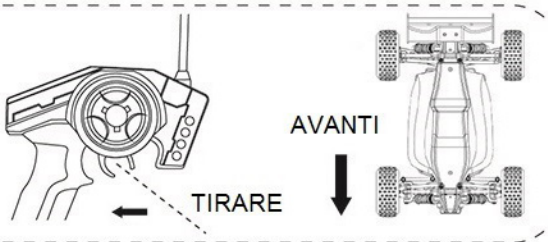

④ Spingendo il grilletto una seconda volta l'auto si muove in retromarcia

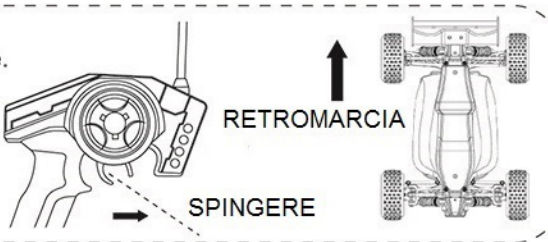

ATTREZZI NECESSARI PER LA MANUTENZIONE

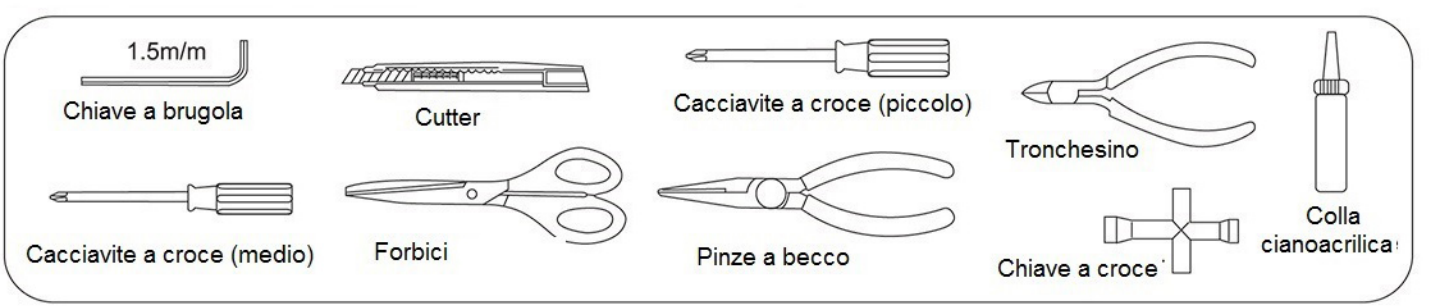

COME CARICARE LA BATTERIA

1) Verificare che il voltaggio della rete elettrica (220V) sia consono ai requisiti dell'alimentatore. Inserire l'alimentatore nella presa. Collegare il bilanciatore all'alimentatore, connettere la batteria.

2) Non sovraccaricare la batteria. Non superare MAI le 5 ore

3) La carica della batteria deve essere sempre effettuata sotto la supervisione di un adulto

SCHEMA PARTI ELETTRONICHE

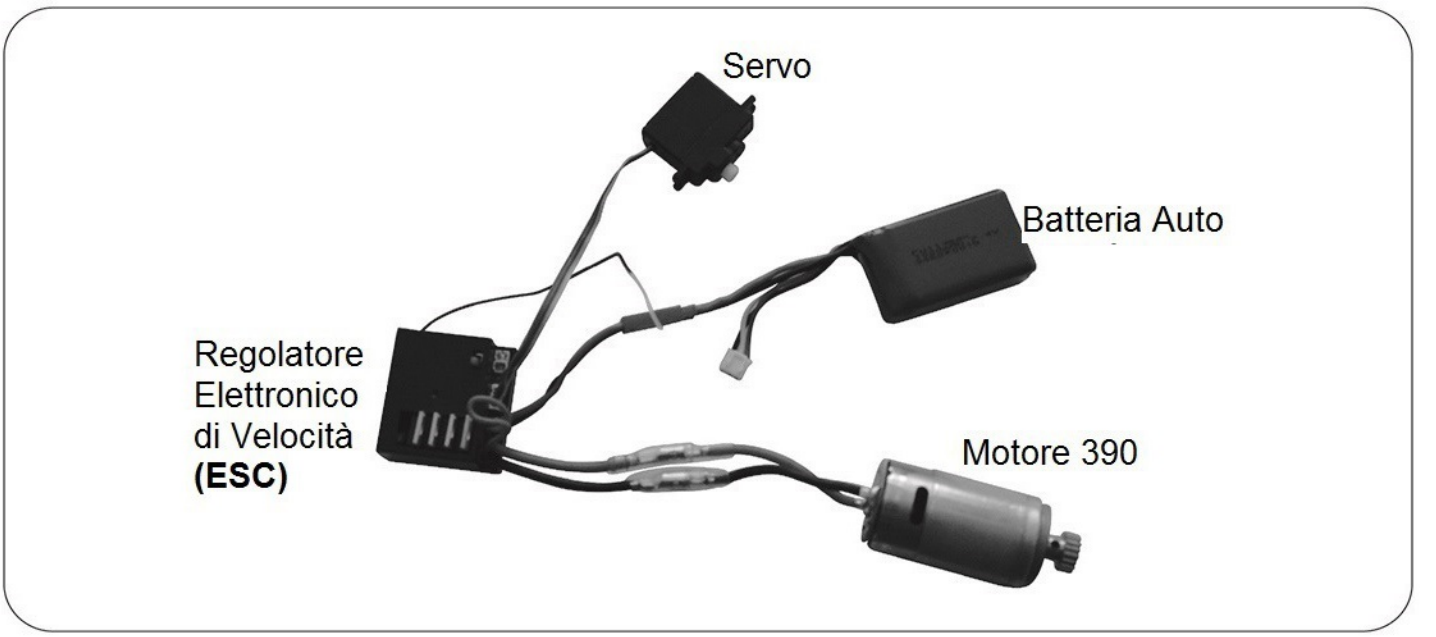

COME FUNZIONA L'AUTO

1> Accendere La Trasmittente con il pulsante 1 verificando che il led 2 sia acceso. Accendere poi l'Auto

2> Tenere l'Auto sospesa e se le ruote girano lentamente premere i tasti 5 fino a che non si fermano

3> Muovere lentamente nelle due direzioni il Grilletto 3 della Trasmittente, l'Auto si muoverà in avanti od indietro

4> Girando il Volantino 4 le ruote anteriori sterzano a Destra o a Sinistra

5> Appoggiare l'auto sul pavimeto, muovendo il grilletto 3 l'auto parte; se tende ad andare verso destra o sinistra, correggere la direzione premendo i tasti 6 fino a che l'auto non si muove in direzione rettilinea

6> Pronto per giocare

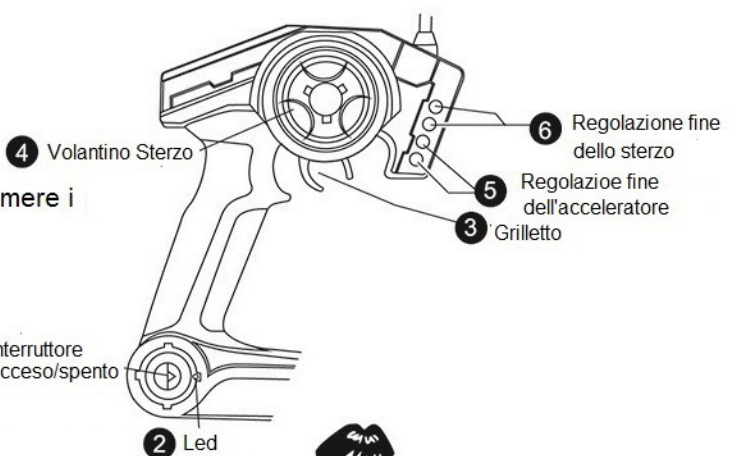

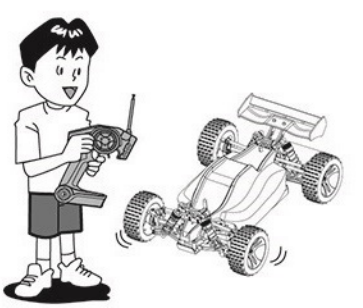

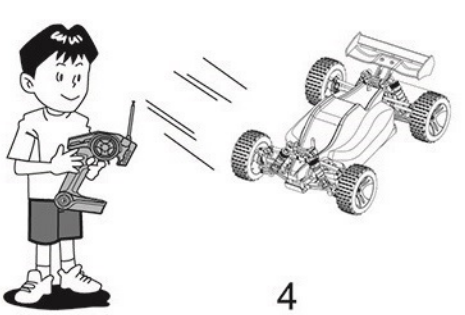

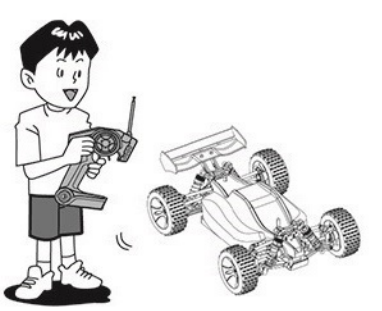

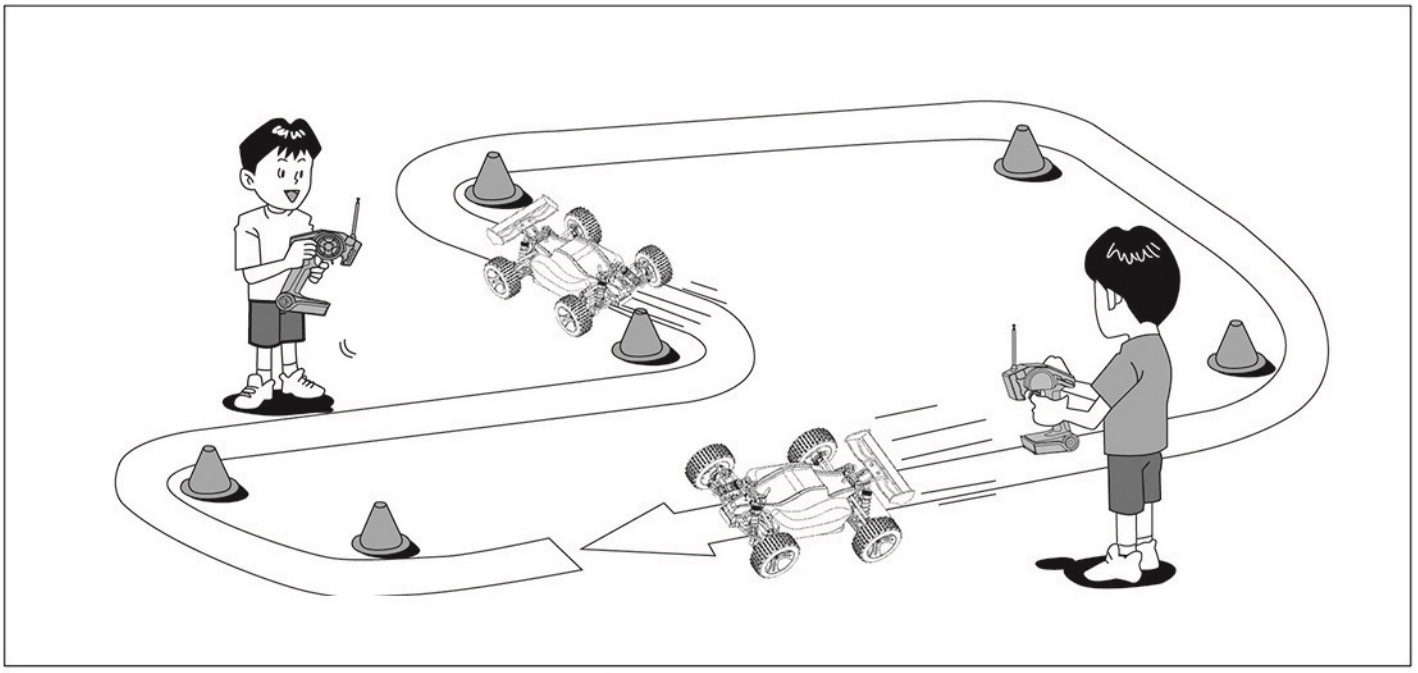

Per prendere confidenza con il modello iniziare in uno spazio largo e sicuro, senza ostacoli. Iniziare a bassa velocità onde evitare urti che potrebbero causare danni all'auto essendo questa molto veloce

MANUTENZIONE

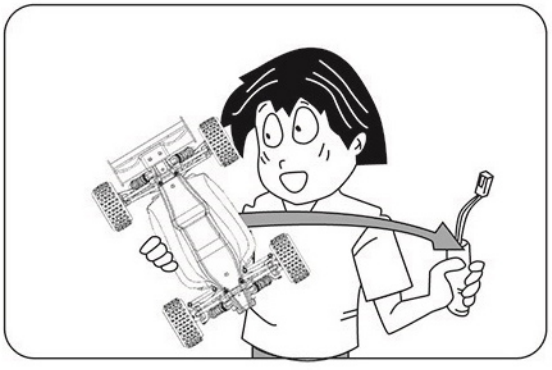

Quando non si usa il modello rimuovere la batteria

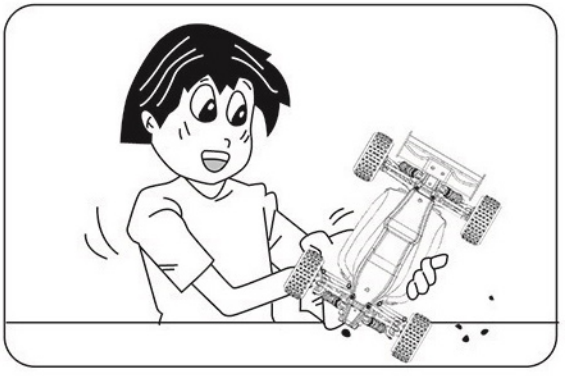

Rimuovere dal modello terra, polvere con un compressore o con un pennello uno straccio asciutto.
Nel bisogno utilizzare solo acqua, nessun tipo di solvente

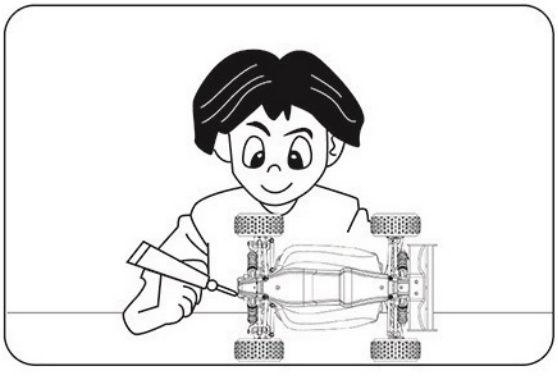

Una volta pèulito il modello, lubrificare con olio al slicone le bronzine delle ruote

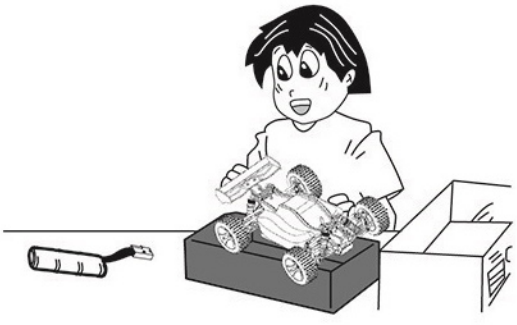

Quando non si utilizza il modello riporlo separatamente dalle batterie

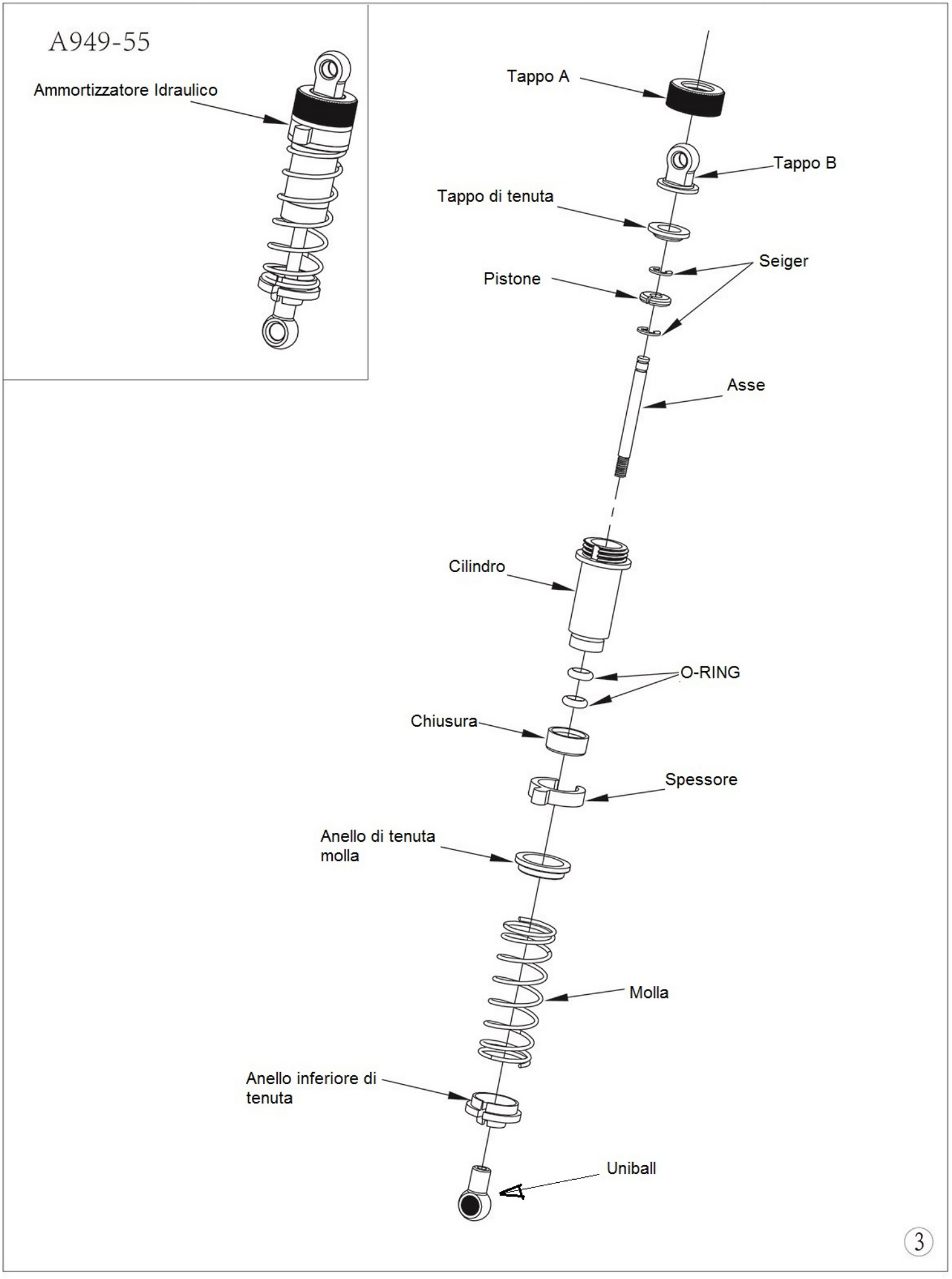
A949-55
Ammortizzatore Idraulico
Tappo A
Tappo B
Tappo di tenuta
Seiger
Pistone
Asse
Cilindro
O-RING
Chiusura
Spessore
Anello di tenuta molla
Molla
Anello inferiore di tenuta
Uniball
3

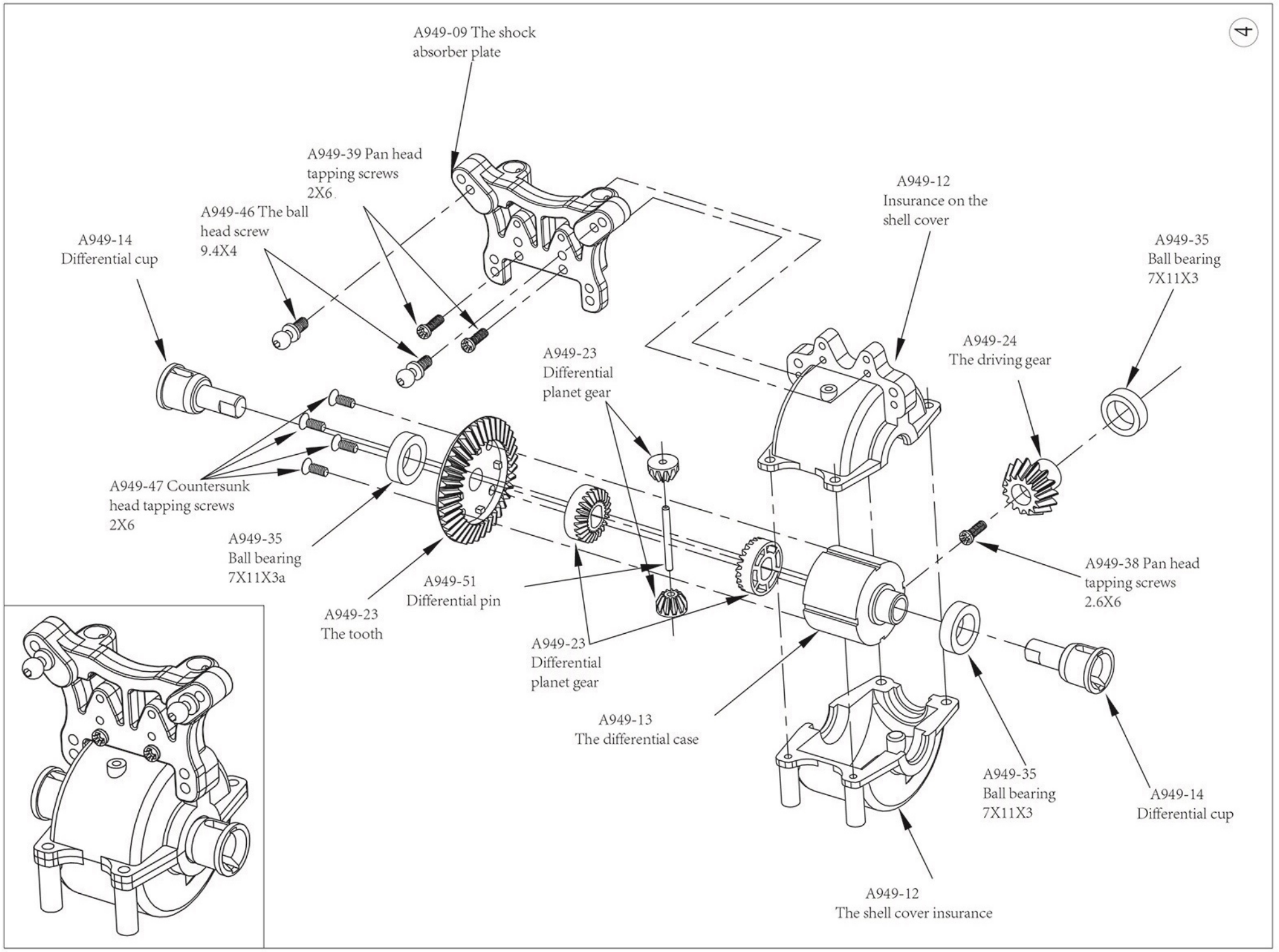
4
A949-09 The shock absorber plate
A949-39 Pan head tapping screws 2X6
A949-46 The ball head screw 9.4X4
A949-14 Differential cup
A949-12 Insurance on the shell cover
A949-35 Ball bearing 7X11X3
A949-24 The driving gear
A949-23 Differential planet gear
A949-47 Countersunk head tapping screws 2X6
A949-35 Ball bearing 7X11X3a
A949-51 Differential pin
A949-23 The tooth
A949-38 Pan head tapping screws 2.6X6
A949-23 Differential planet gear
A949-13 The differential case
A949-35 Ball bearing 7X11X3
A949-14 Differential cup
A949-12 The shell cover insurance

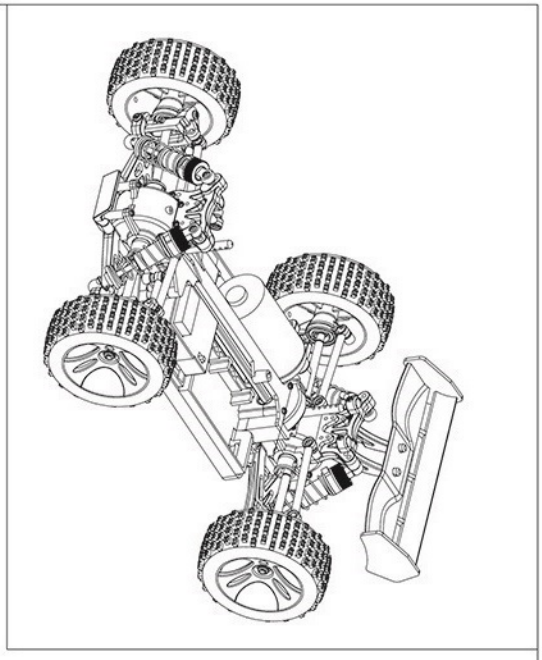

AUTO BUGGY A959

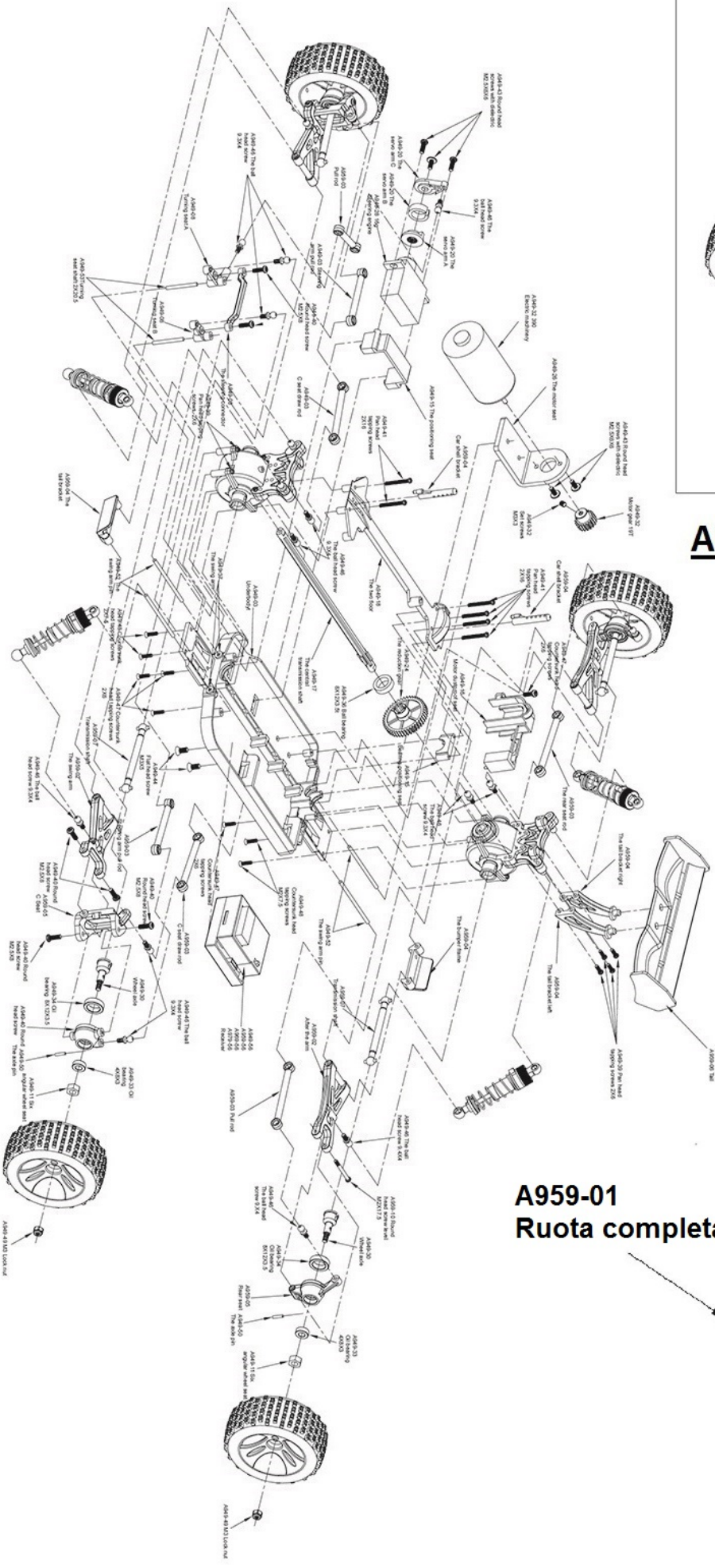

A959-01
Ruota completa

5

AUTO BUGGY A959

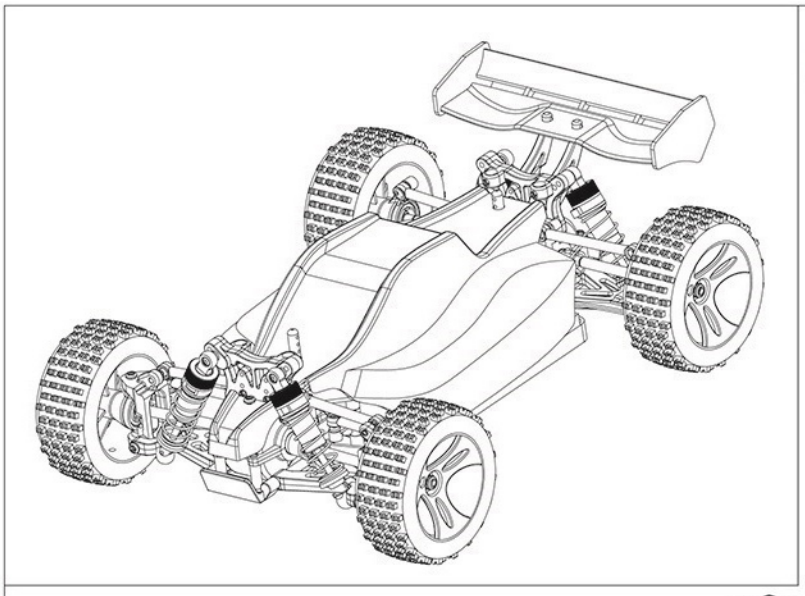

A959-08
A959-09
Che Kehong

A949-39
Pan head tapping
screws 2X6

6

RICAMBI PER A 959 e GENERICI PER TUTTI I MODELLI IN SCALA 1:18

A959-01

Ruote complete

A959-02

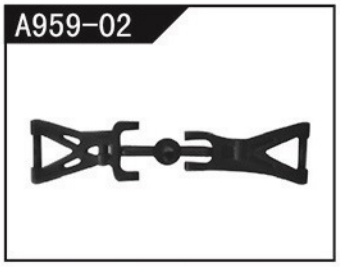

Bracci sospensioni

A959-03

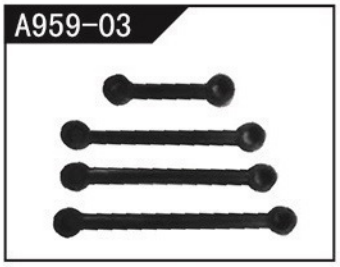

Tiranti

A959-04

Paraurti,supporti alettoni,supporti carrozzeria

A959-05

Barilotti Ant.(1) Post(1) "C"

A959-06

Alettone

A959-07

Semiassi 5.3X50.8

A959-08

Carrozzeria Blue

A949-09

Carrozzeria Rossa

A959-10

Viti testa tonda M2X17.5

A949-03

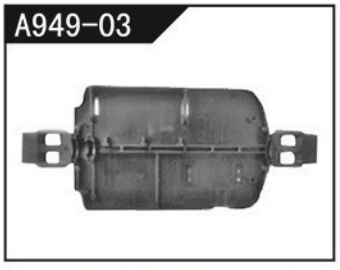

Telaio "Chassis"

A949-08

Tiranti sterzo

A949-09

Attacco ammortizzatori

A949-11

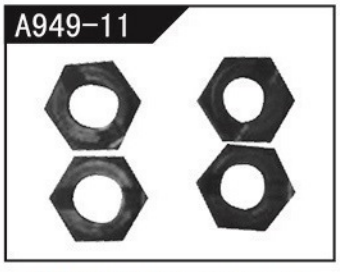

TYrascinatori esagonali

A949-12

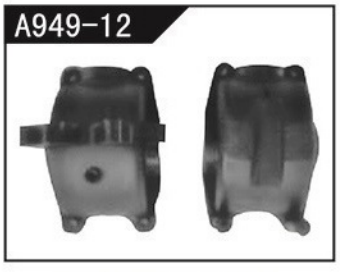

Scatola ingranaggi

A949-13

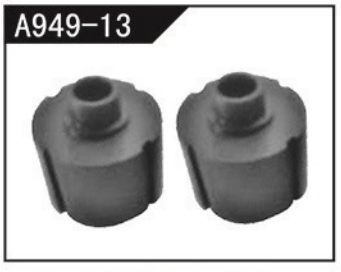

Scatola differenziale

RICAMBI

A949-14

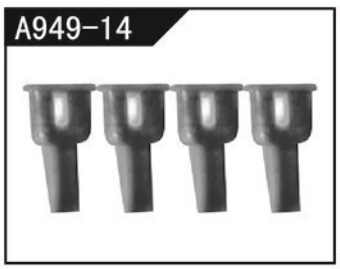

"Bicchierini" differenziale

A949-15

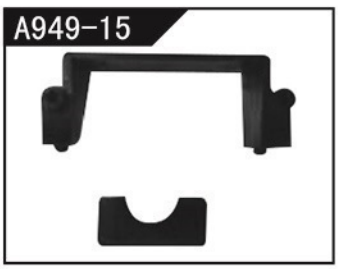

Ferma interruttore

A949-16

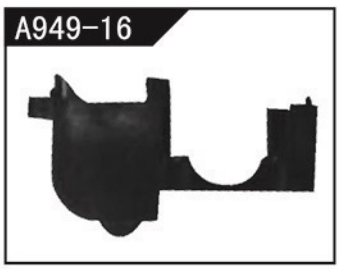

Copri ingranaggio Centrale

A949-17

Asse di trasmissione centrale

A949-18

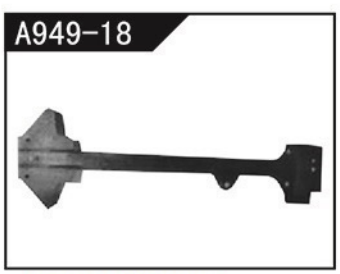

telaio superiore

A949-20

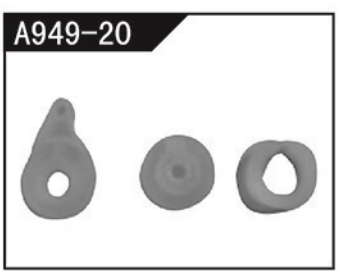

Salvaservo

A949-22

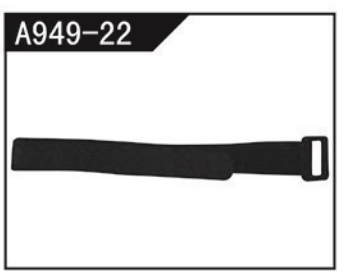

Cinghia ferma 210MM batteria

A949-23

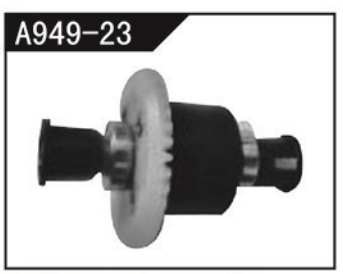

Differenziale completo

A949-24

Ingranaggio Corona Centrale

A949-26

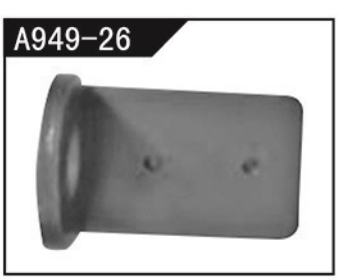

Supporto motore in alluminio

A949-27

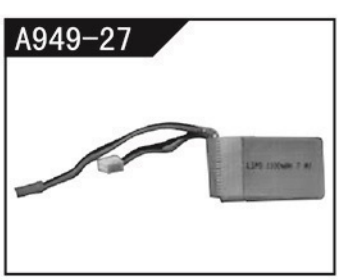

Batteria LI-PO 7.V 1 1100mah

A949-28

16g Servo dello sterzo

A949-29

Raffreddamento motore

A949-30

Assi ruota 9 X 22.1

A949-31

Piastrine supporto motore

A949-32

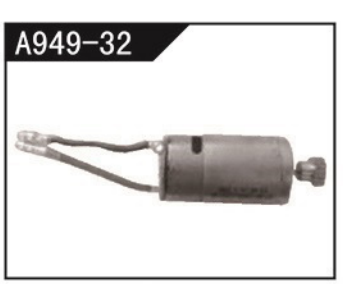

Motore elettrico 390

RICAMBI

A949-33

Boccole 4X8X3

A949-34

Boccole 8X12X3.5

A949-35

Cuscinetti 7x11x3

A949-36

Cuscinetti 8x12x3.5

A949-37

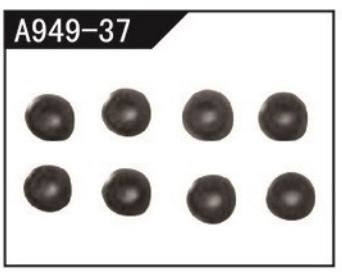

Guarnizioni 1x5

A949-38

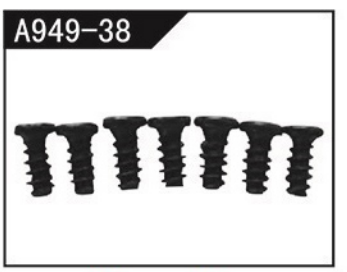

Viti svasate
screw2.6x6

A949-39

Viti testa tonda
screw 2x6

A949-40

Viti testa tonda M2.5*8

A949-41

Viti testa tonda
screw 2x16

A949-43

Viti testa tonda
M2.5X6X6

A949-44

Viti testa piatta M3X5

A949-46

Uniball 9.4X4

A949-47

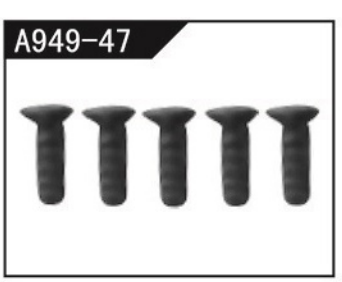

Viti testa Piatta 2X6

A949-48

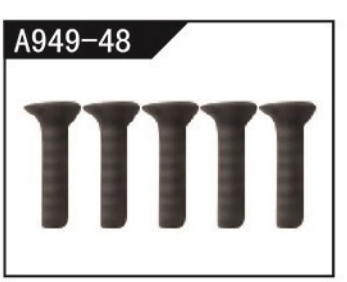

Viti testa piatta 2X7.5

A949-49

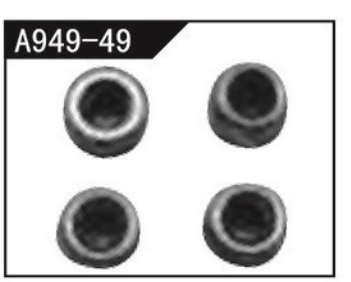

M3 Grani

A949-50

Assi "PIN" 1.5X6.7

RICAMBI

A949-51

Perni differenziale 1.5X16

A949-52

Perni bracci sospensioni 2X37

A949-53

Perni tiranti sterzo 2X20.5

A949-54

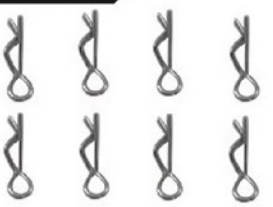

Fermi carrozzeria

A949-55

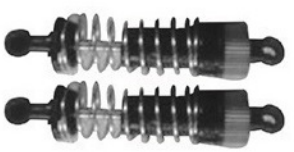

Ammortizzatori Idraulici

A949-56

PCB Unit

A949-57

2.4G Trasmittente

A949-58

Set Caricabatteria

RICAMBI SPECIFICI PER A 969

A969-01

Ruote Sinistre

A969-02

Ruote Destre

A969-03

Paraurti Anteriore

A969-04

Paraurti Posteriore

A969-05

Supporto Carrozzeria

A969-06

Carrozzeria Grigia

A969-07

Carrozzeria Verde

A969-08

Assali 2X40.8

RICAMBI SPECIFICI PER A 979

A979-01

Ruote Sinistre

A979-02

Ruote Desre

A979-03

Paraurti e Supporto Carrozzeria

A979-04

Carrozzeria Blue

A979-05

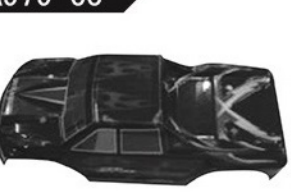

Carrozzeria Nera

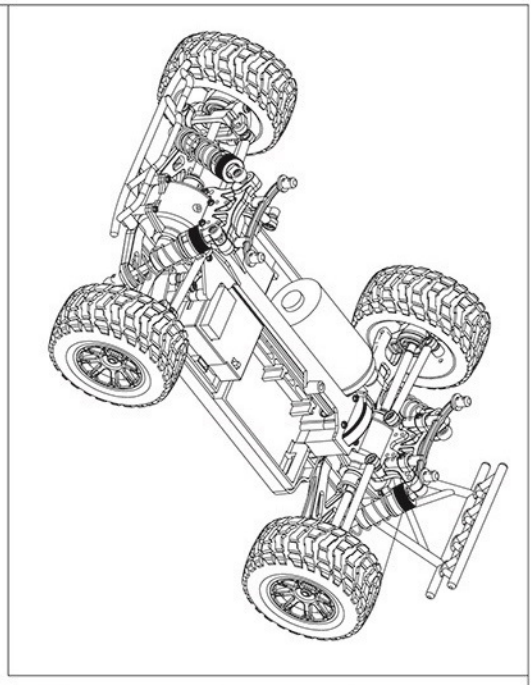

AUTO SAFARI A969

A 969-01
Ruota completa

AUTO SAFARI A969

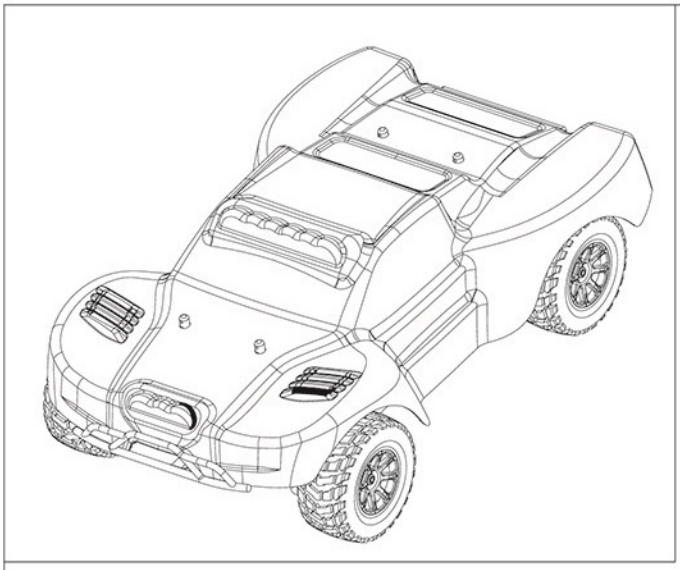

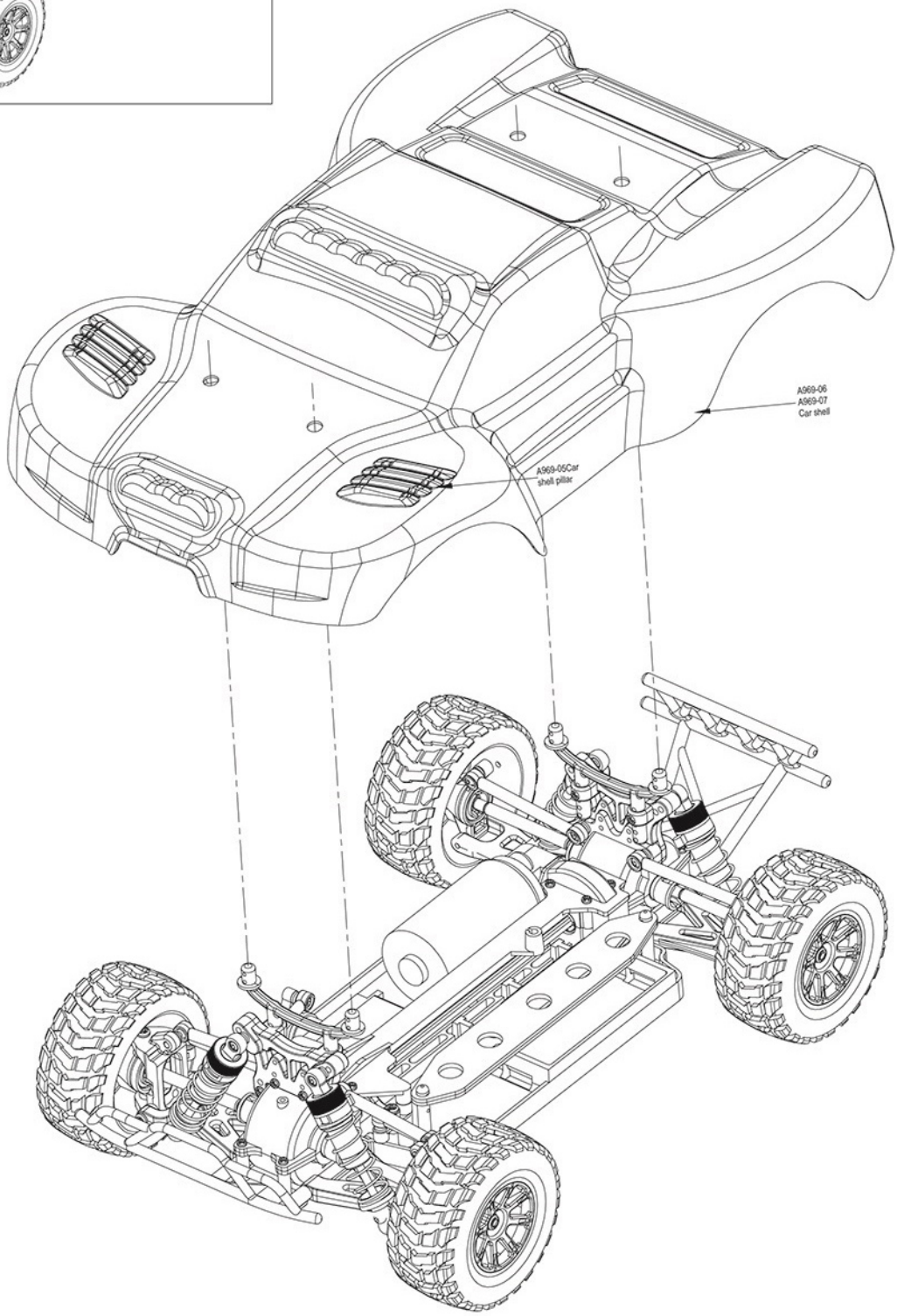

6

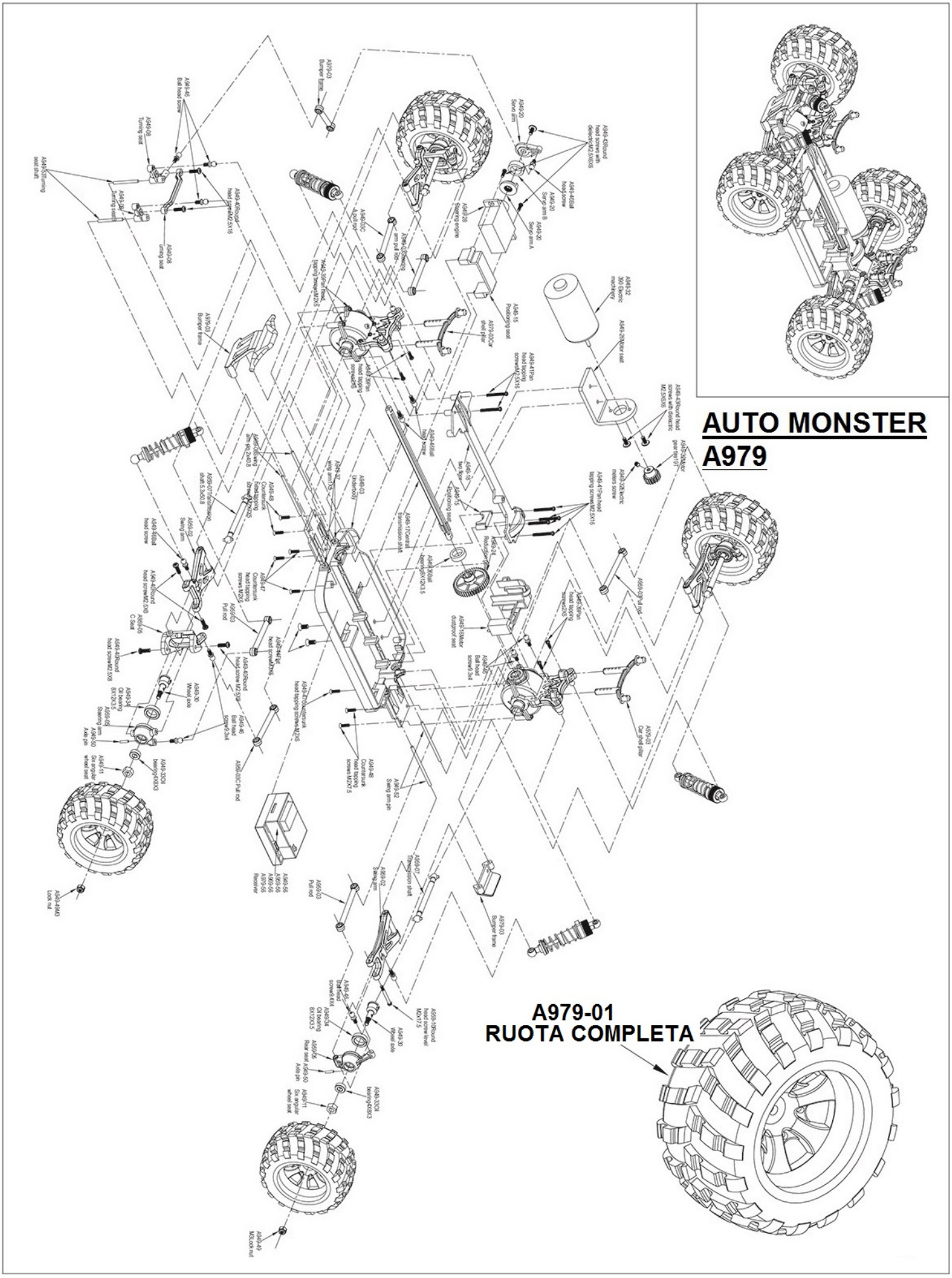
AUTO MONSTER
A979
A979-01
RUOTA COMPLETA
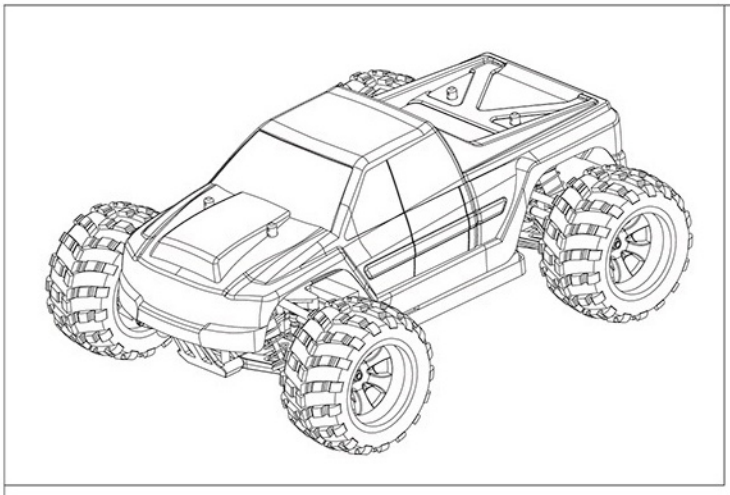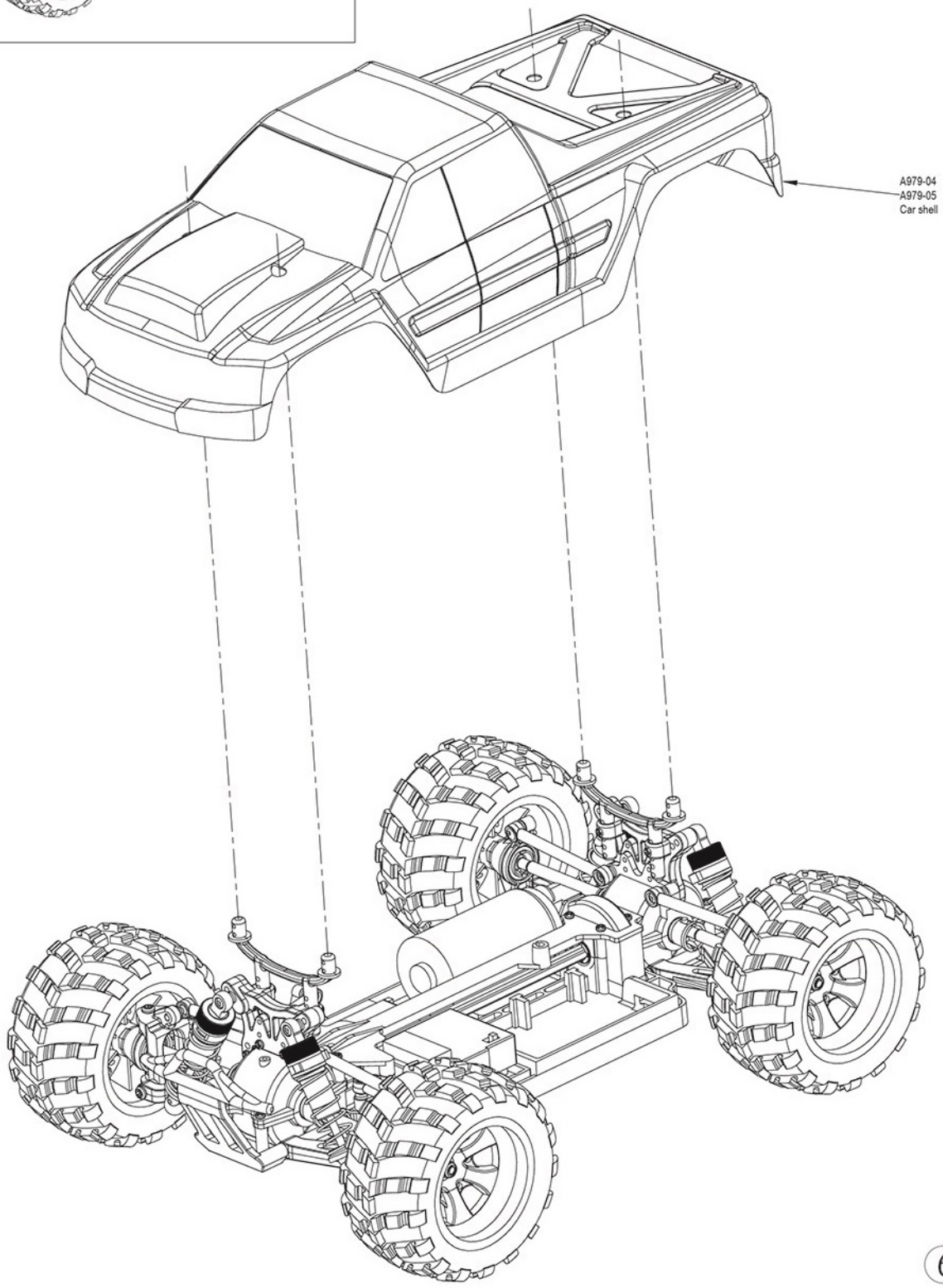
AUTO MONSTER A979