## Note di Sicurezza

1)Tenere le parti di piccole dimensioni lontano dalla portata dei bambini

2)Essendo il DRONE molto potente affrontare le prime fasi di pilotaggio con estrema cautela; muovere lo stick del decollo e dell'atterraggio molto dolcemente per evitare cadute od incidenti repentini che causerebbero danni irreversibili

3)Spegnere sempre prima il Trasmettitore e poi il Drone

4) Terminato il volo togliere sempre le batterie dal Trasmettitore e la batteria dal Drone, tenerla lontano da fonti di calore e da luoghi umidi

5) Non volare MAI in prossimità di persone, animali o cose onde evitare cnni o conseguenze che poterbbero essere molto gravi

6)I minorenni possono utilizzare il Drone solo sotto la supervisione di un adulto

7)Non utilizzare nel Trasmettitore batterie di marche diverse o nuove/usate

8)Installare le batterie con la giusta polarità, non mescolare batterie alcaline (usa e getta) con batterie ricaricabili

## Note di Manutenzione

1)Per pulire il Drone utilizzare un panno morbido
2)Evitare che il Drone sia esposto a fonti di calore
3)Evitare di tenere il Drone esposto all'umidità
4)Per evitare problemi controllare periodicamente i connettori ed i contatti

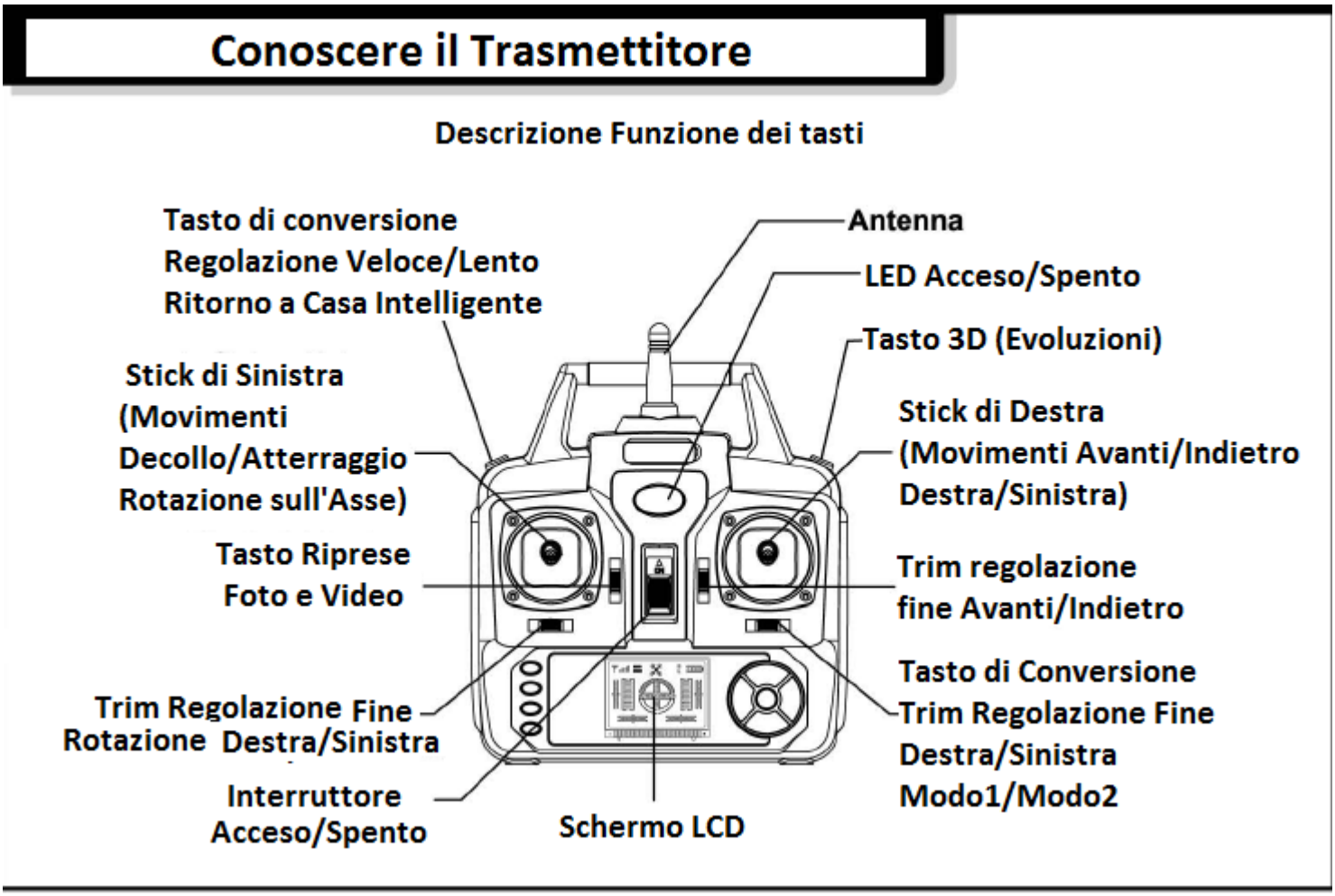

## Installazione delle batterie nella Trasmittente

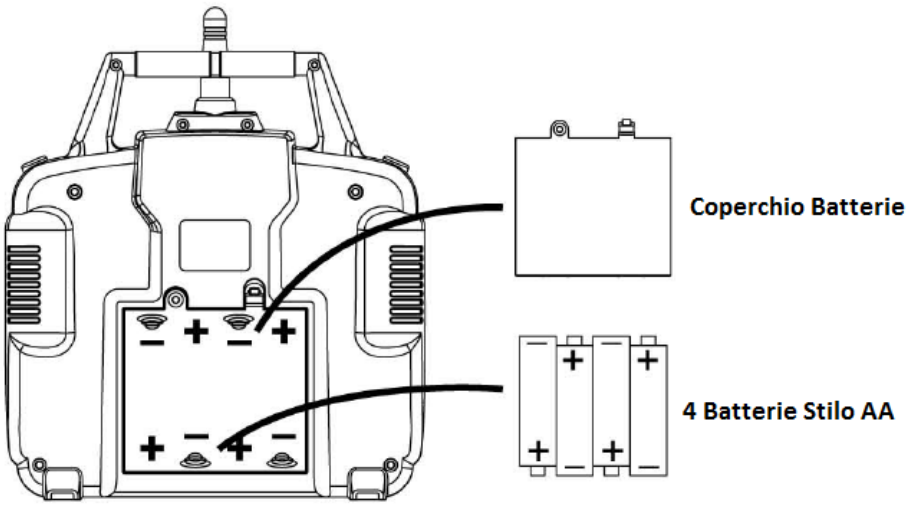


# Descrizione del Display e dei Tasti

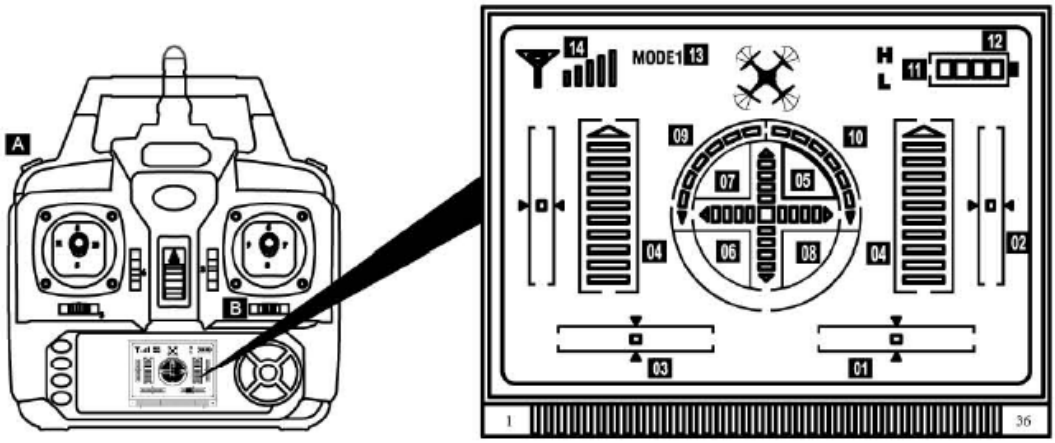


1)Regolazione fine Destra/Sinistra; all’accensione il cursore è al centro
2)Regolazione fine Avanti/Indietro; all’accensione il cursore è al centro
3)Regolazione fine rotazione sull’asse destra/sinistra all’accensione il cursore è al centro
4)Grafico decollo/Atterraggio dopo il Bind Trasmett/Drone il cursore è al centro
5)Grafico Avanti; spingendo lo Stick di destra il grafico aumenta in maniera proporzionale e di conseguenza la velocità in avanti del Drone
6) Grafico Indietro; tirando lo Stick di destra il grafico aumenta in maniera proporzionale e di conseguenza la velocità indietro del Drone
7) Grafico Sinistra; Spingendo a SX lo Stick di destra il grafico aumenta in maniera proporzionale e di conseguenza la velocità a Sinistra del Drone
8) Grafico Destra; Spingendo a DX lo Stick di destra il grafico aumenta in maniera proporzionale e di conseguenza la velocità a Destra del Drone
9)Grafico Rotazione Destra; Spingendo a DX lo Stick di sinistra il grafico aumenta in

maniera proporzionale e di conseguenza la rotazione a Destra del Drone

10)Grafico Rotazione Sinistra; Spingendo a SX lo Stick di sinistra il grafico aumenta in maniera proporzionale e di conseguenza la rotazione a Sinistra del Drone

11)Premendo il Tasto **A** del Trasmettitore sul display compare una lettera **H** (reazioni veloci) o una Lettera **L** reazioni Lente

12)Corrisponde allo stato di carica delle batterie del Trasmettitore

13)Il Drone è impostato all'origine in Mode 1; per passare al Mode 2 (di Syma) spingere a DX il Tasto come indicato nella figura del Trasmet. E contemporaneamente accendere il Trasmett. Stesso

14)Indicatore della potenza del segnale radio

## Installazione dei Piedi di sostegno e delle Protezioni delle Pale

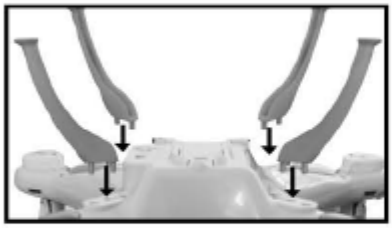

**Figura 1**

**1) Installazione dei piedi di sostegno sulla fusoliera inferiore**

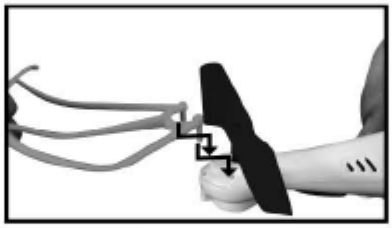

**Figura 2**

**2) Posizionare le protezioni delle pale nelle sedi apposite**

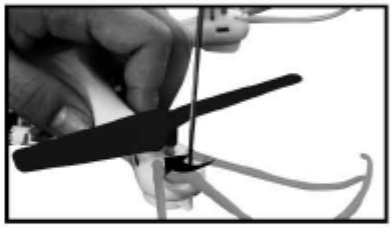

**Figura 3**

**3) Avvitare le viti in senso orario**

# Installazione Camera sul Drone

**Camera installation procedures:**

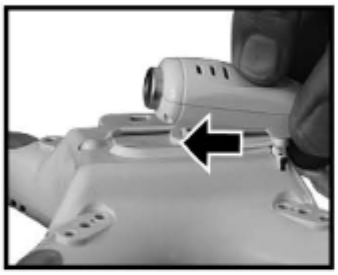

Figure (1)

**1) Allineare la Camera all'apposita sede posta nella parte inferiore del Drone.**
**Spingere la Camera facendola slittare nella sede**

Figure (2)

**2) Collegare tarmite il connettore a tre fili il cavo della Camera alla presa posizionata nella parte inferiore del Drone**

Per disassemblare la Camera dal Drone effettuare la procedura contraria, scollegare il connettore e poi sfilare la Camera dalla propria sede

## Modi di Pilotaggio

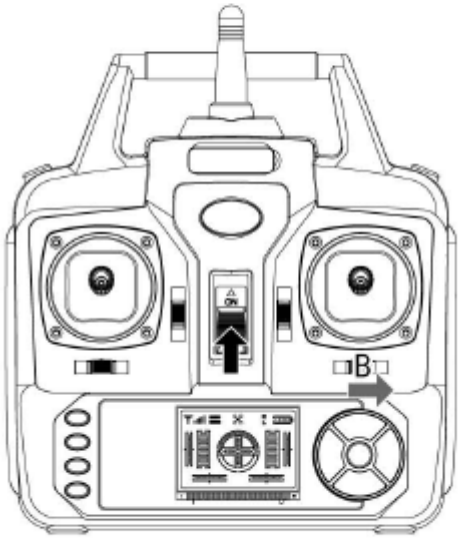


**Il Drone può essere configurato in Mode 1 od in Mode 2.**
**Il Drone è impostato all'origine in Mode 1; per commutare in Mode 2 spingere il tasto B verso DX e contemporaneamente accendere il trasmettitore.**
**Per tornare in Mode 1 ripetere lo stesso procedimento**
**ATTENZIONE Mode 1 e Mode 2 di SYMA sono diversi da quelli convenzionali degli altri marchi o sistemi di volo**

## Come pilotare il Drone in Mode 1 (impostazione originale)

### Decollo / Atterraggio

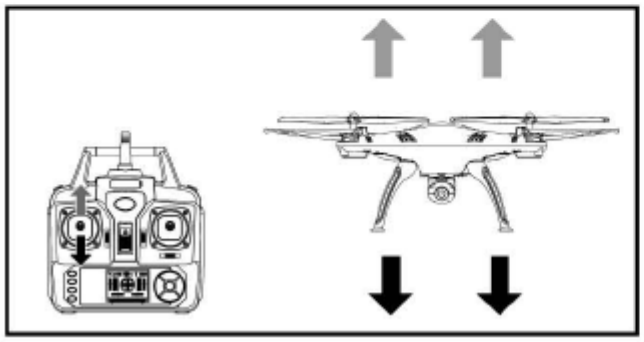

Muovendo lo Stick di SX in alto ed In basso il Drone decolla ed atterra

### Avanti / Indietro

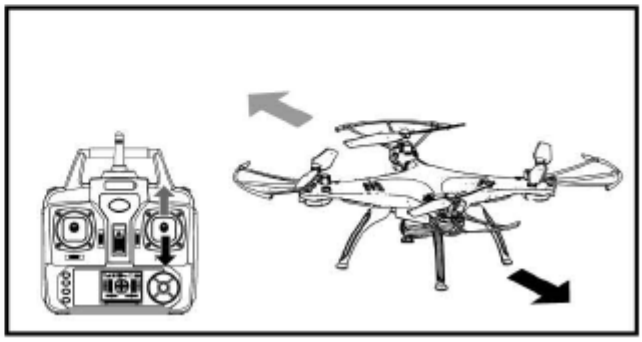

Muovendo lo Stick di DX in alto ed In basso il Drone si muove avanti ed Indietro

## Rotazione Destra/Sinistra

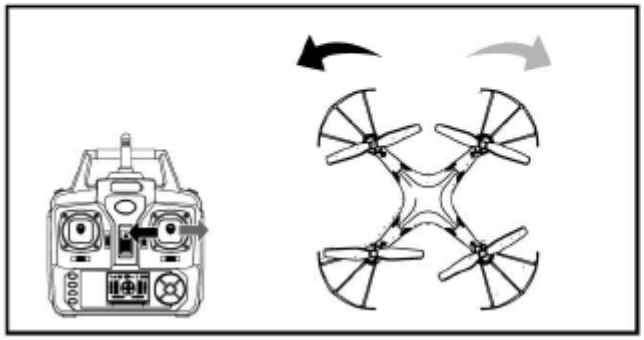

Muovendo lo Stick di DX a destra ed a sinistra il Drone ruota a Dx e a SX

## Spostamento Destra/Sinistra

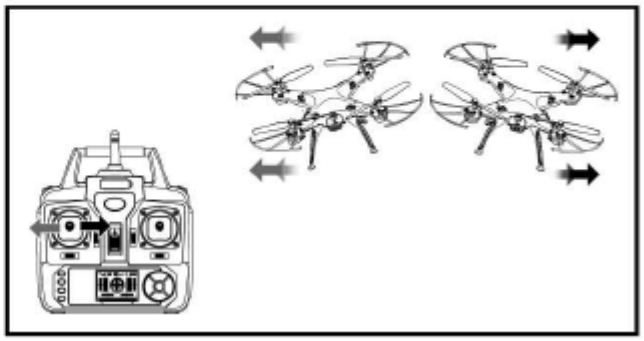

Muovendo lo Stick di SX a destra ed a sinistra il Drone si muove a destra ed a sinistra

## Settaggio fine (utilizzo dei Trim)

### Settaggio fine avanti/indietro

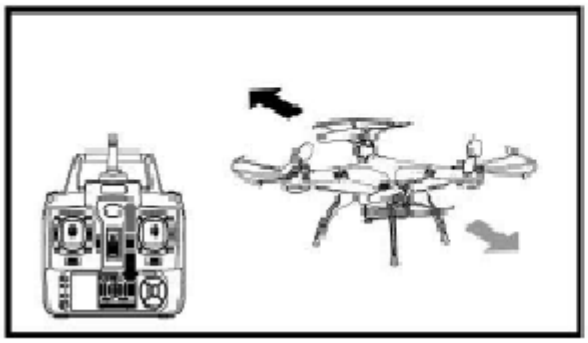

Quando il Drone è in volo e tende a muoversi avanti o indietro, lo si stabilizza con il Trim verticale DX

### Settaggio fine destra/sinistra

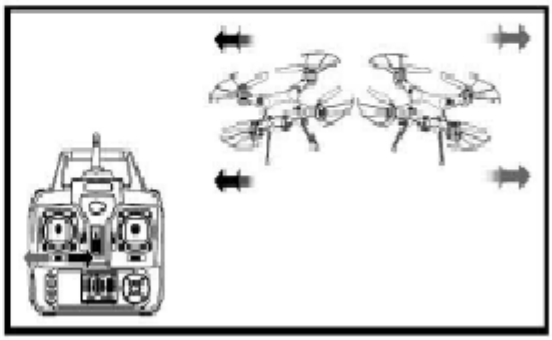

Quando il Drone è in volo e tende a muoversi a DX o Sx, lo si stabilizza con il Trim orizzontale SX

### Settaggio fine della Rotazione DX/SX

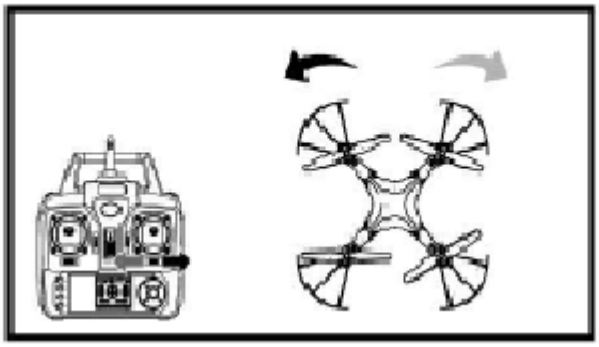

Quando il Drone è in volo e tende a ruotare a DX o Sx, lo si stabilizza con il Trim orizzontale DX

# Accensione, preparazione al volo e spegnimento del Drone

## I. Preparazione al volo

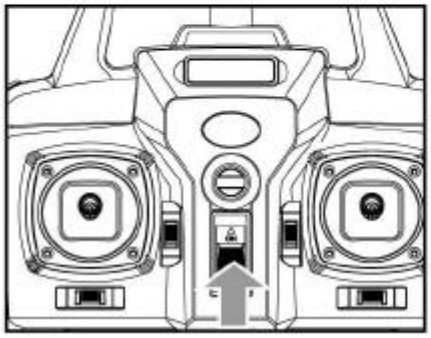

1 Dopo avere inserito le pile accendere il Trasmettitore

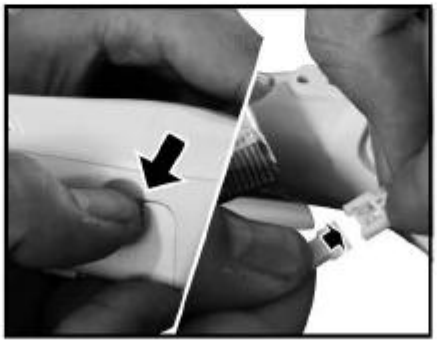

2 Sfilare il coperchio della batteria e collegarla al connettore del Drone

3 Accendere il Drone tramite l' interruttore posizionato nella parte inferiore del Drone

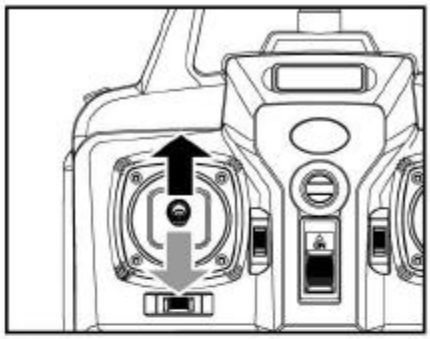

4 Spingere lo Stick di sinistra al punto più alto e poi tirarlo al punto più basso: Quando il LED smetterà di lampeggiare e la luce diventerà fissa il Drone avrà effettuato il BIND (connessione tra trasmittente e drone) ed è pronto all'avviamento in posizione di stand by .

## II. Avvio del Drone

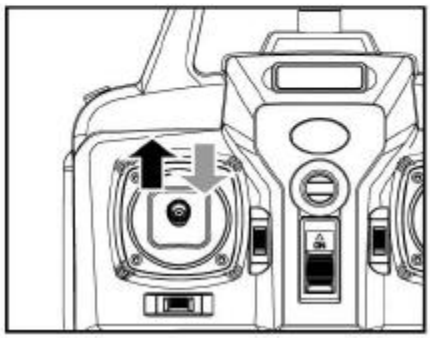

Metodo 1: spingere lo stick di sinistra al punto più alto e quindi riportarlo al centro le pale iniziano a girare piano. Il drone è pronto al decollo

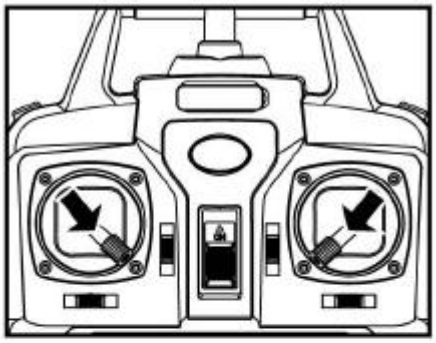

Metodo 2: Tirare i due stick in basso verso il centro. Le pale iniziano a girare piano; il drone è pronto al volo

## III . Arresto del Drone

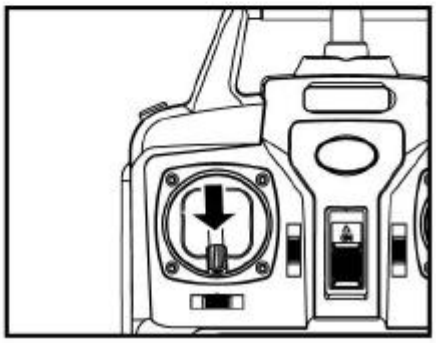

Metodo 1: Tirare verso il basso per 3-4 secondi lo stick di sinistra; i motori si arrestano

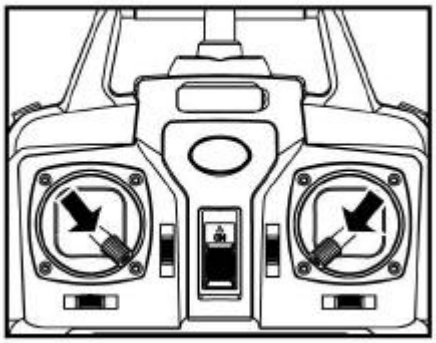

Metodo 2: Tirare i due stick in basso verso il centro. I motori si arrestano

## Caratteristiche

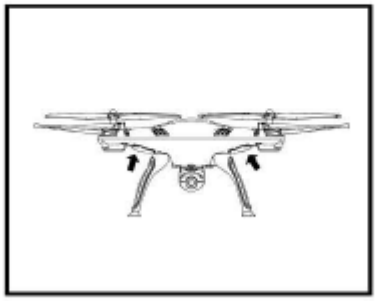

**I . Protezione sottovoltaggio**

Quando durante il volo i LED posti nella parte inferiore del Drone iniziano a lampeggiare indicano che la batteria è quasi scarica. Atterrare subito.

**II. Protezione sovra voltaggio**

Anche se il Drone è dotato di un sistema di protezione delle parti elettroniche, nel caso in cui le pale incontrino un ostacolo togliere subito corrente ai motori abbassando lo stick del decollo

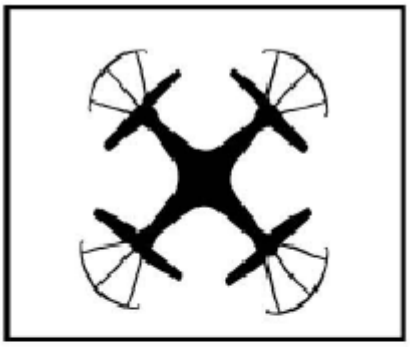

**III. Funzione di Taratura del livello**

Per ottenere la migliore stabilità di volo: accendere Trasmettitore e Drone. Posizionare Il Drone su un piano orizzontale, tirare i due stick in basso a DX; i LED del Drone lampeggiano per qualche secondo fino a rimanere accesi. La taratura è effettuata.

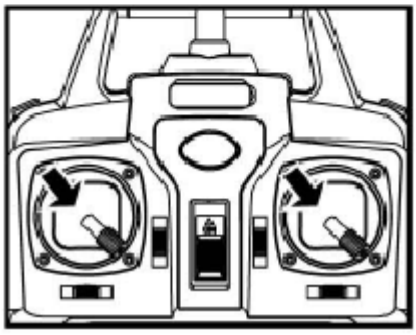

**IV. Funzione 3D Evoluzioni**

Dopo avere preso familiarità con i comandi si possono effettuare evoluzioni (Looping e Tonneau) Durante il volo premere il Tasto posizionato sul Trasmettitore in alto a DX e contemporaneamente Muovere lo stick della direzionabilità velocemente a DX/SX o Avanti/Indietro. Il drone effettuerà le evoluzioni.

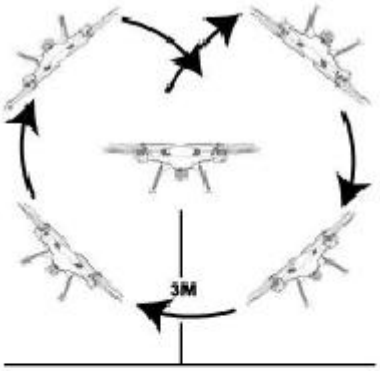


ATTENZIONE: SOLO CON BATTERIE CARICHE ED A MINIMO 3 mt DI ALTEZZA DAL SUOLO

**V. Funzione Hovering (quota stabilizzata)**

Una volta decollati, e stabilita la quota di volo, portare lo stick del Decollo/Atterraggio in posizione centrale liberandolo dal comando. Il Drone rimarrà all quota stabilita autonomamente Anche effettuando spostamenti DX/SX, Avanti/Indietro. Questa funzione è ideale per i neofiti

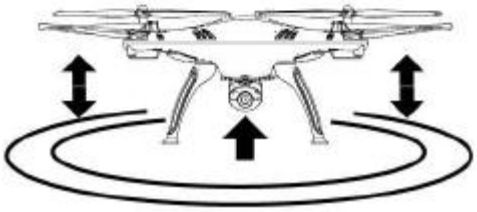

## VI. Funzione Foto e Registrazioni Video

**1 .** Dopo avere collegato il connettore della Camera nella apposita presa, accendere Trasmettitore e Drone; il LED della Camera passerà da rosso a verde. La Camerà è pronta per foto e video. Se il LED verde si segne la SD card non è ben inserita o mancante.

2 . Per realizzare FOTOGRAFIE spingere il tasto dell'immagine verso l'alto; il LED rosso della camera effettuera un lampeggio accompagnato da un unico segnale acustico (BIP). La foto è effettuata.

Per registrare i Video tirare il taso dell'immagine verso il basso; il LED rosso della camera lampeggerà continuamente accompagnato da 2 segnali acustici (2 BIP). L Camera sta registrando. Per interrompere la registrazione tirare nuovamente verso il basso lo stesso tasto; il LED da lampeggi rossi tornerà verde.

## VII. Funzione di "Lancio" del Drone

Oltre al decollo da terra, il Drone come start può essere lanciato manualmente. Scagliare in aria il Drone e contemporaneamente stabilizzarlo con lo stick del decollo/atterraggio

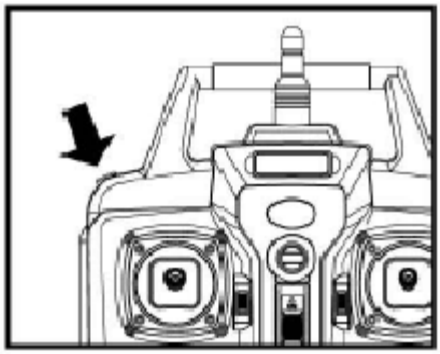

## VIII. Funzione Ritorno a Casa

Il Drone è dotato di un sistema di ritorno a casa per facilitarne il rientro quando è a una distanza per cui non è semplice gestirne la direzionalità. Premere il Tasto in alto a SX sul trasmettitore per alcuni secondi; un segnale acustico ripetuto (vari BIP) avvisa che la funzione ritorno a casa è attiva. A questo punto in qualsiasi direzione la testa del Drone è posizionata  basta tirare lo stick DX/SX Avanti/Indietro vero il basso ed il drone torna da dove è decollato. Questo solo se il pilota non si è mosso dal punto del decollo (mantenendo la stessa direzione del corpo) e se il Drone è di fronte al pilota.

**Ripristino della direzionalità durante la Funzione Ritorno a Casa**

Se durnte il **Ritorno a Casa** il Drone subisce un impatto con un corpo estraneo e subisce una deviazione alla direzione definita, posizionare i due stick in basso SX simultaneamente per 3 secondi (i LED lampeggiano)

## Sostituzione e Carica della Batteria

1. Per accedere alla Batteria premere il tasto dello sportello e tirare

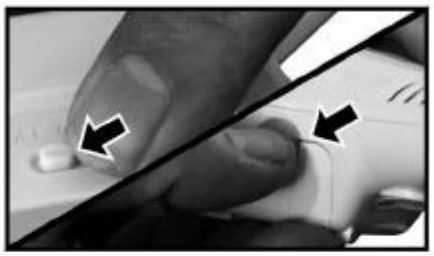

2. Disconnettere ed estrarre la Batteria

3. Collegare il cavo USB in dotazione prima al computer e poi alla batteria dopo averla estratta dal Drone: Il LED rosso all'interno della presa USB, lato computer rimane acceso fino al termine della carica. Tempo di carica indicativo: 120 minuti

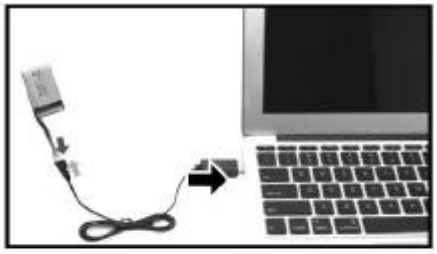

4. Terminata la carica reinserire la Batteria nell'apposito alloggiamento e chiudere lo sportello.
5. Durata del volo in condizioni normali 8/10 minuti

-Durante la carica evitare di esporre la batteria al sole o a situazioni di alte temperature.
-Evitare di immergere la batteria in acqua o in situazioni di umidità. Tenere sempre la – Batteria in luoghi asciutti.
-Non smantellare o manomettere la Batteria
-Durante la carica tenere sotto controllo la Batteria

**Rispettare ASSOLUTAMENTE le precedenti indicazioni di sicurezza o si può correre il rischio di danneggiamenti o di esplosioni della batteria.**

## Soluzioni dei Problemi

| Problema | Ragione | Soluzione |
|---|---|---|
| **Il Drone non Si avvia ai comandi** | **1-Il Drone ha inserito la protezione di sottovoltaggio**<br>**2- I segnale del Trasmettitore è debole. Il dled del trasmett. Lampeggia**<br>**3-Trasmittente/Drone non hanno effettuato il Binding** | **1-Caricare la Batteria**<br><br>**2-Cambiare le pile della Trasmittente**<br>**3-Effettuare nuovamente il Binding** |
| **In volo il Drone non risponde ai comandi** | **1-Le pile del Trasmettitore non forniscono sufficiente potenza**<br>**2- Il Drone subisce interferenze** | **1-Cambiare le pile del trasmettitore**<br>**2-Cambiare zona di volo** |
| **Durante l'hovering il Drone non è stabile e si sposta in una direzione** | **1-Il Drone non è calibrato rispetto al suolo** | **1-Effettuare nuovamente la calibrazione fino a che il Drone non si stabilizza** |
| **Durante la Funzione Ritorno a Casa il Drone è sbilanciato verso il davanti** | **1-Ciò è causato da collisioni** | **1-Per bilanciare il Drone seguire le istruzioni al paragrafo Funzione Ritorno a Casa** |

## Accessori e Ricambi

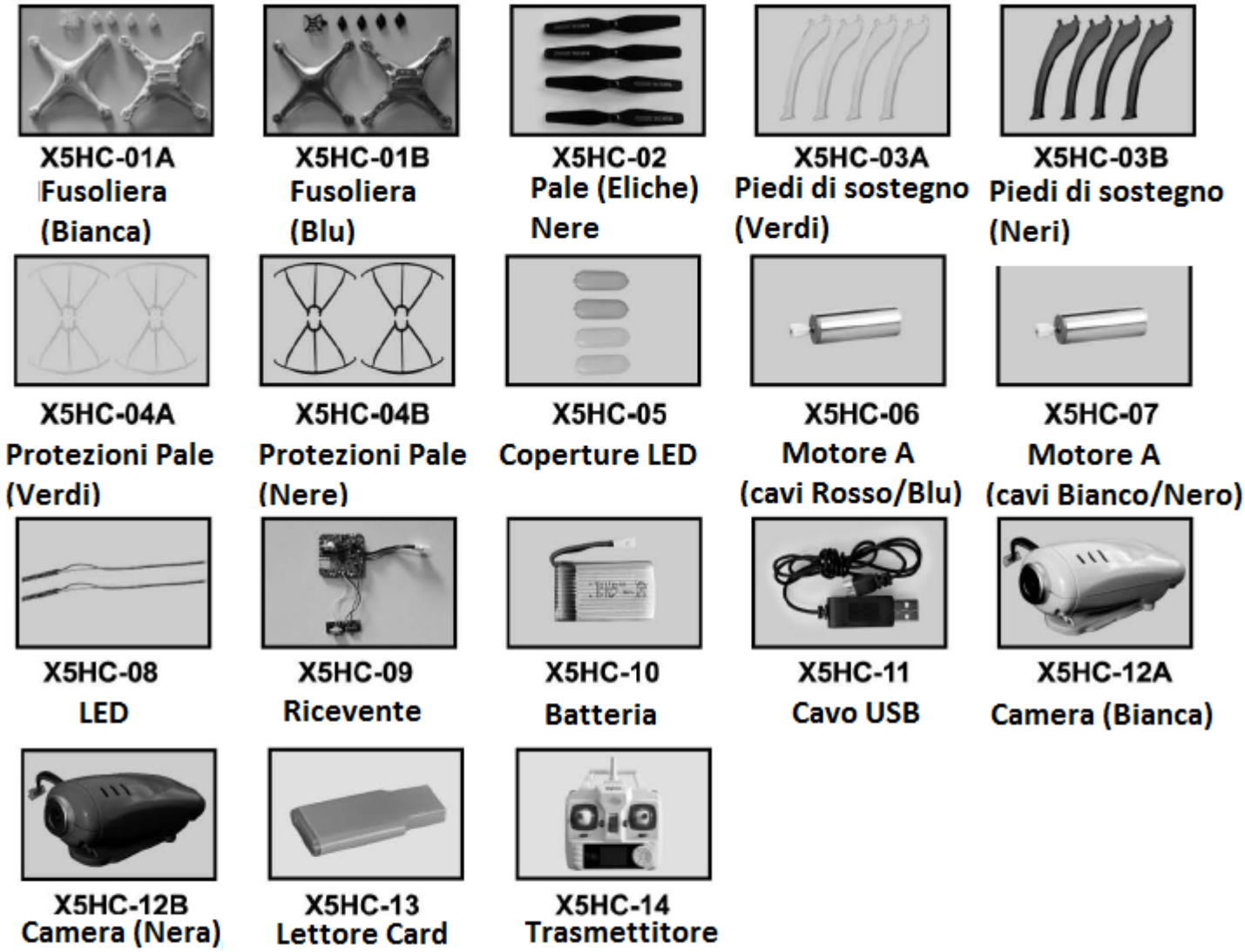

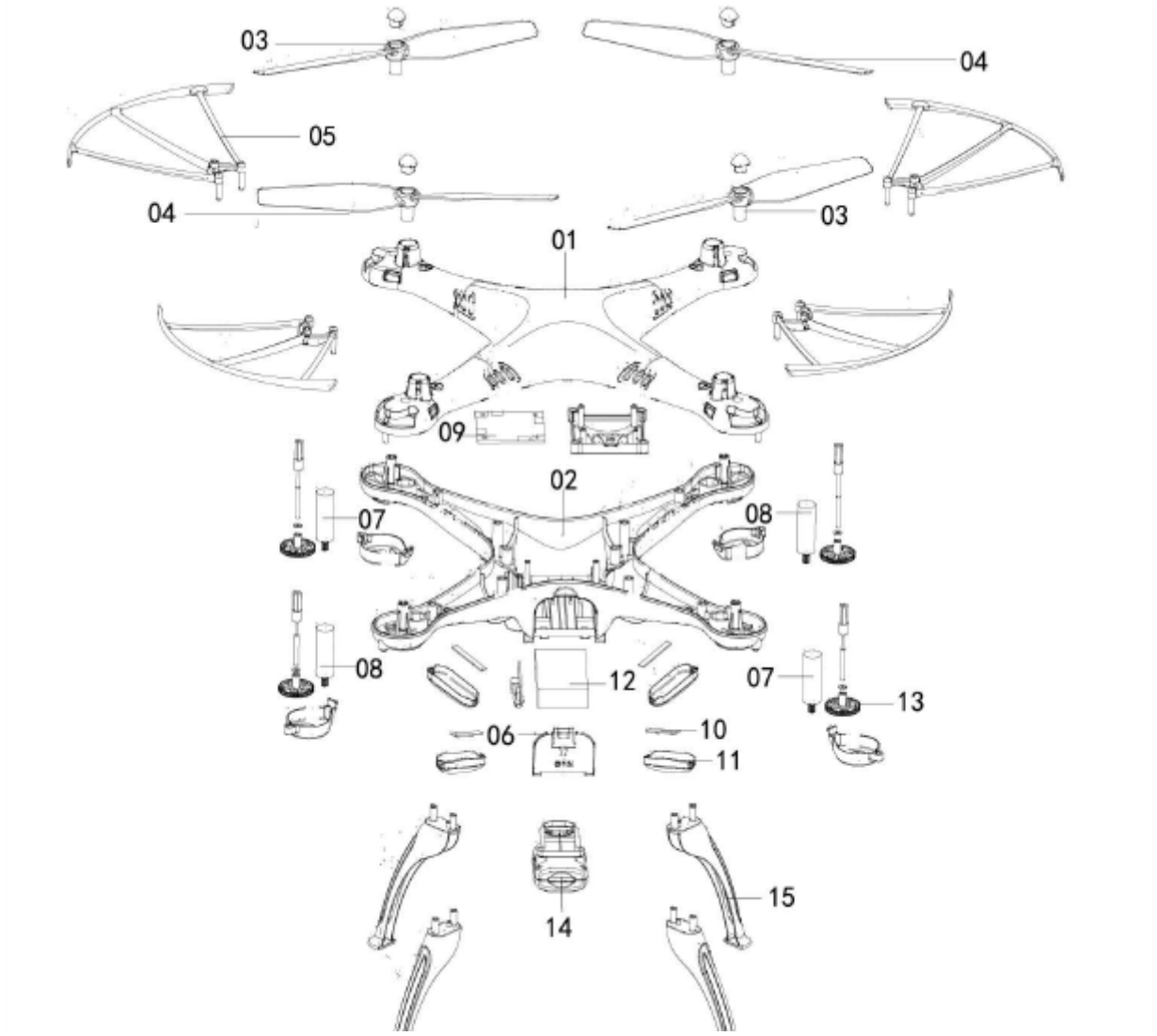


| NO. | Nome Prodotto | Qty. | NO. | Nome Prodotto | Qty. |
|---|---|---|---|---|---|
| 01 | Fusoliera Superiore | 1 | 09 | Ricevente | 1 |
| 02 | Fusoliera Inferiore | 1 | 10 | Coperture LED | 4 |
| 03 | Pale (senso orario) | 2 | 11 | LED | 4 |
| 04 | Pale (senso antiorario) | 2 | 12 | Batteria | 1 |
| 05 | Protezioni pale | 4 | 13 | Ingranaggi | 4 |
| 06 | Sportello Batteria | 1 | 14 | Camera | 1 |
| 07 | Motore (senso orario) | 2 | 15 | Piedi di Sostegno | 4 |
| 08 | Motore (senso antiorario) | 2 | | | |

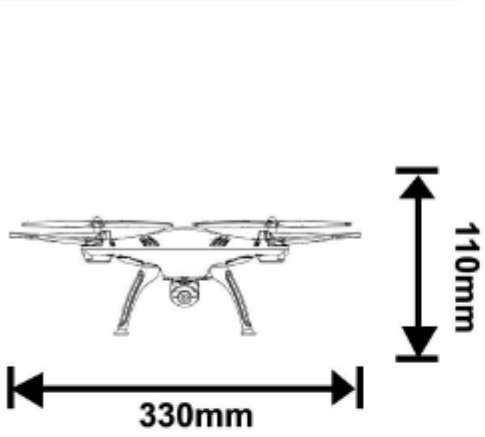


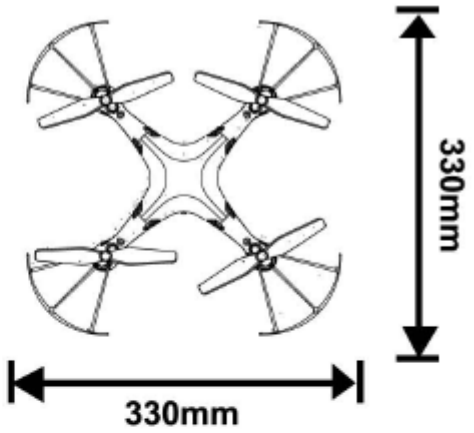


| | |
|---|---|
| Lunghezza Drone :330mm | Larghezza Drone:330mm |
| Altezza Drone ::110mm | |
| Batteria : 3.7V/500mAh Litio | |

Specifiche dei contenuti possono variare dalle foto del manuale

**Il produttore declina ogni responsabilità per l'erronea interpretazione del presente Manuale di istruzioni**