成品示意图 360°
VIEW PICTURE

组装基本步骤示意图
BASIC ASSEMBLING STEPS

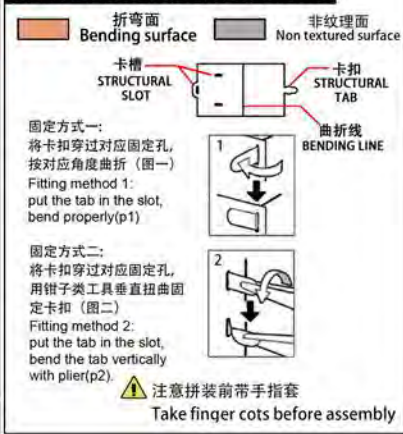

金属部件 METAL SHEET

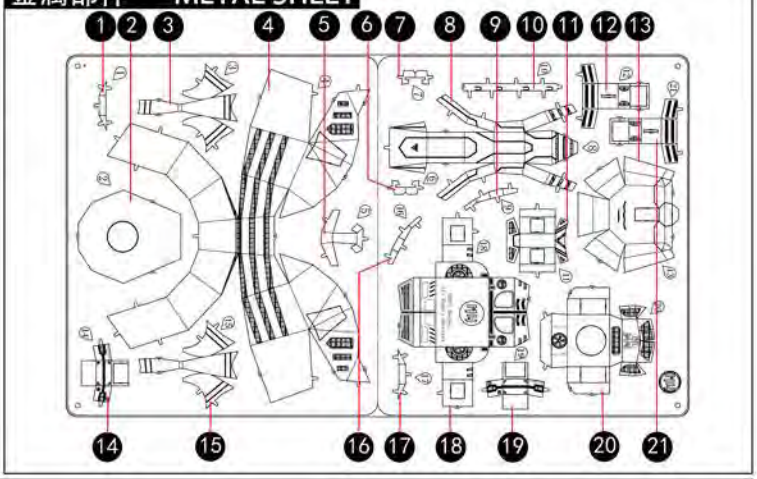

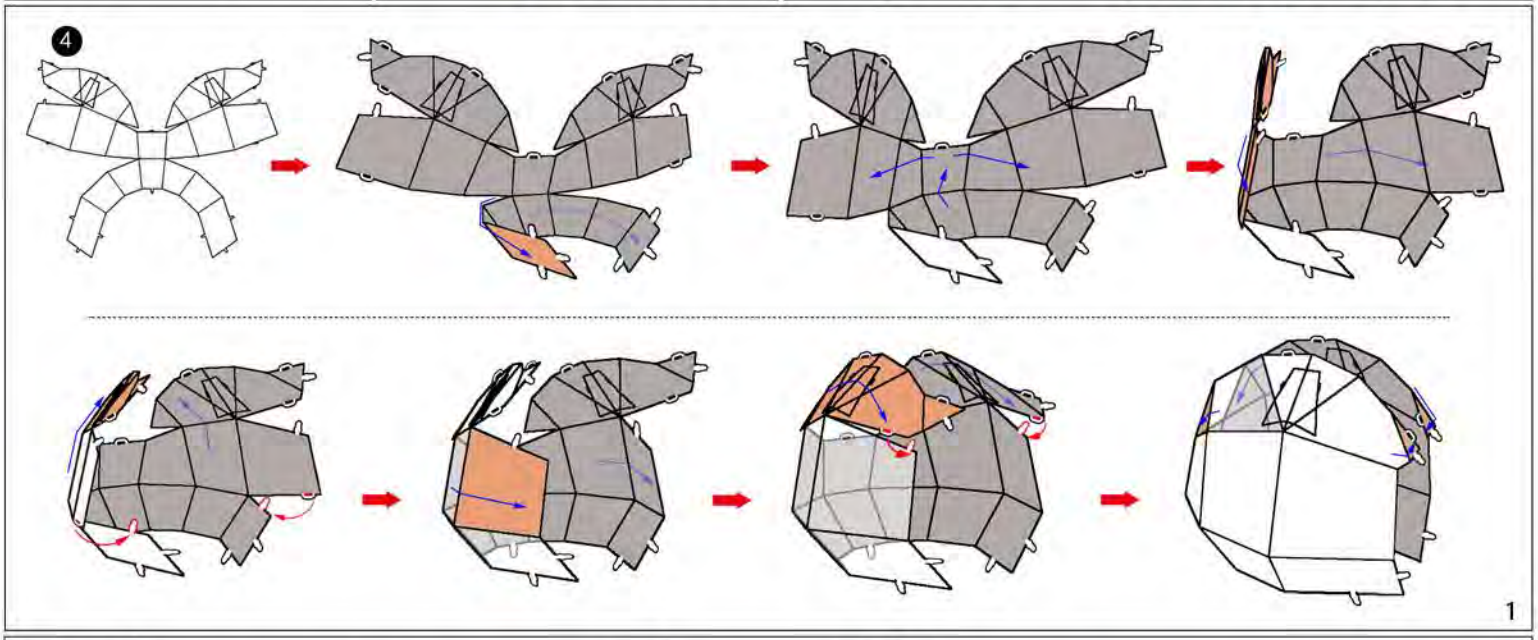

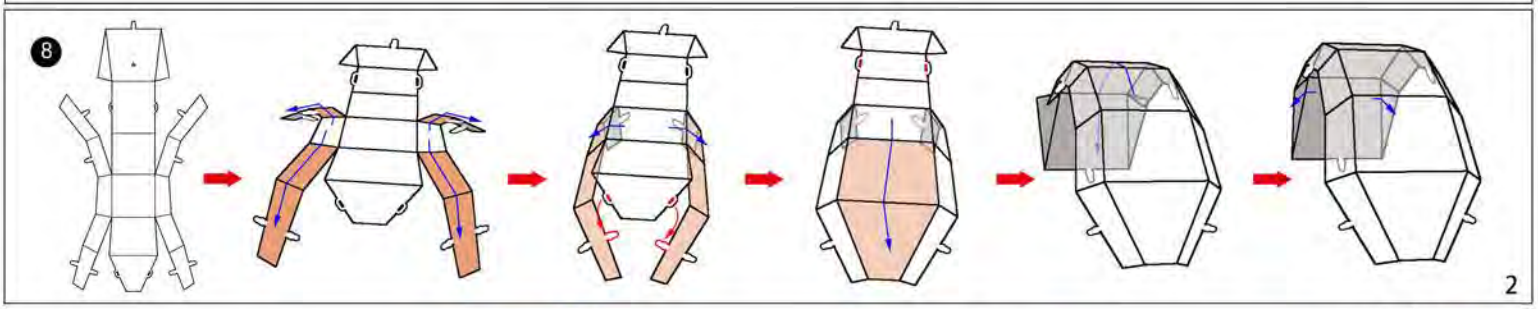

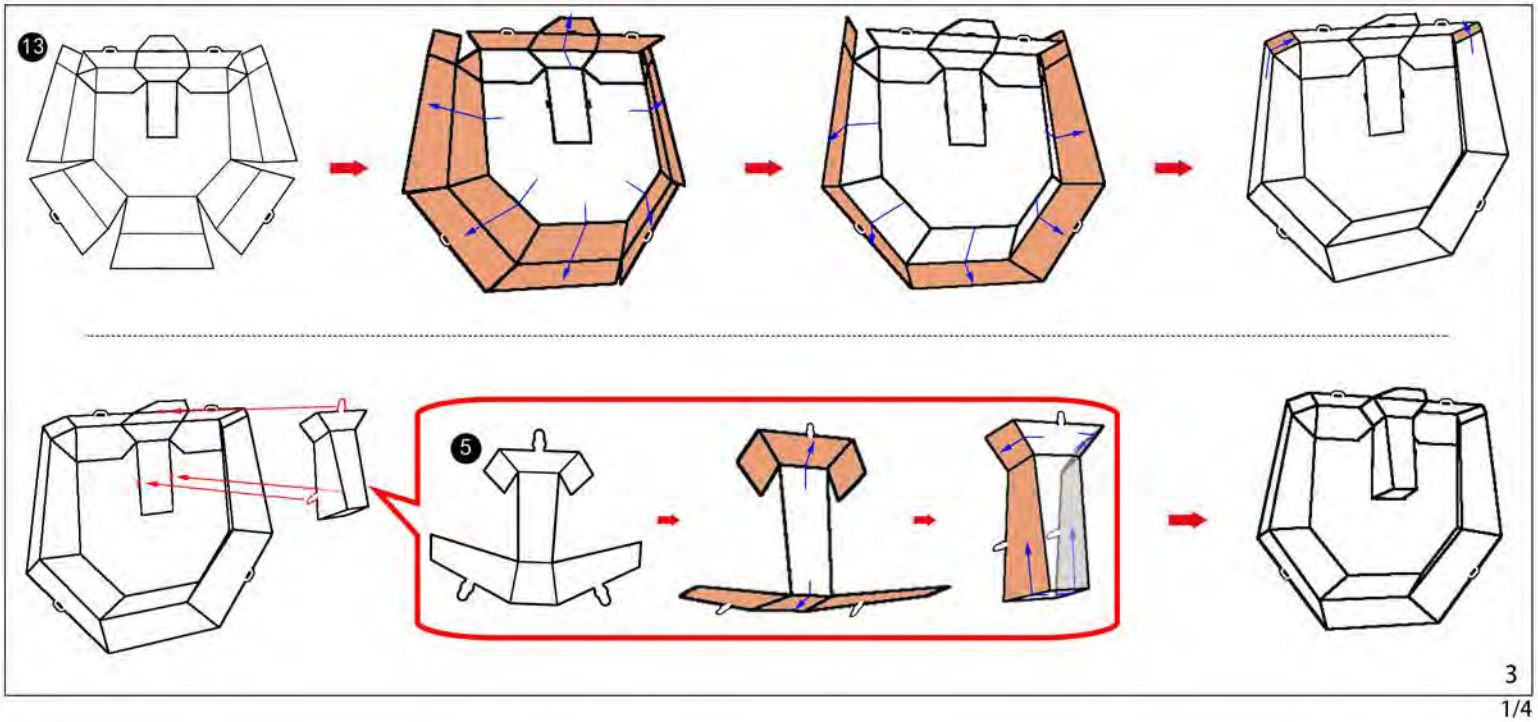

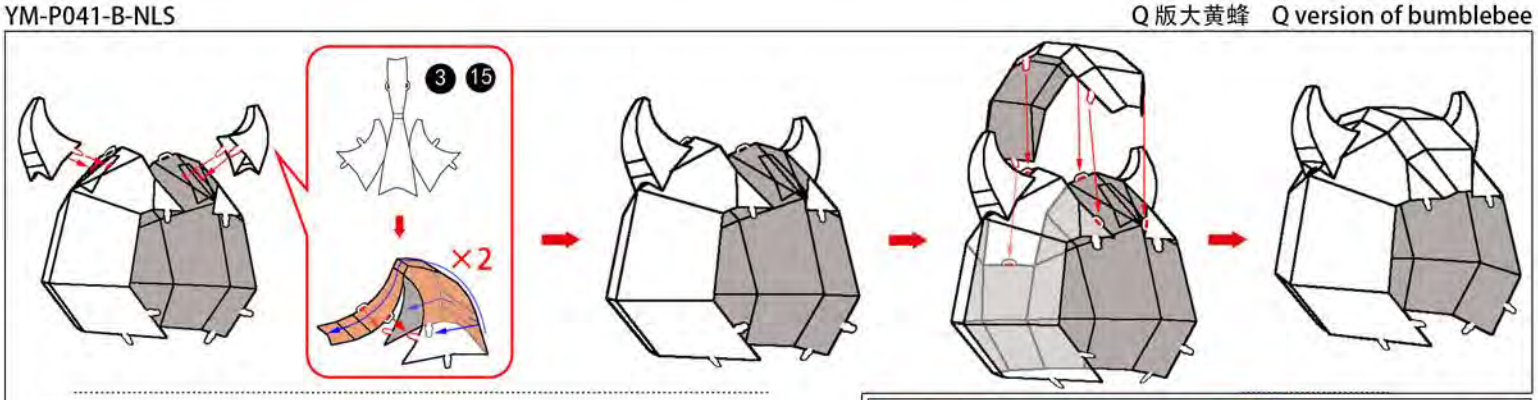
3 15
×2

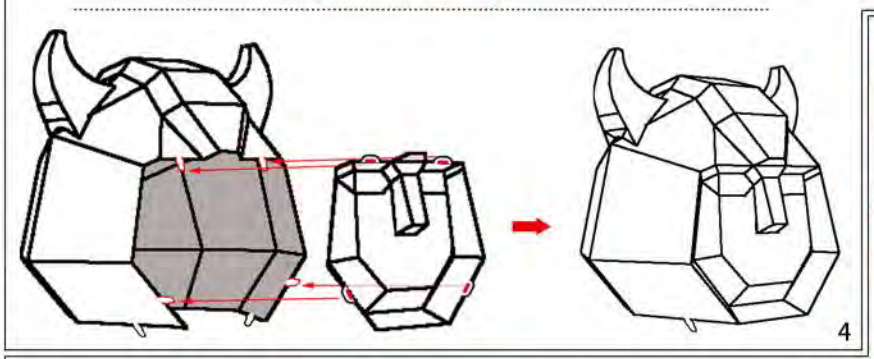
4

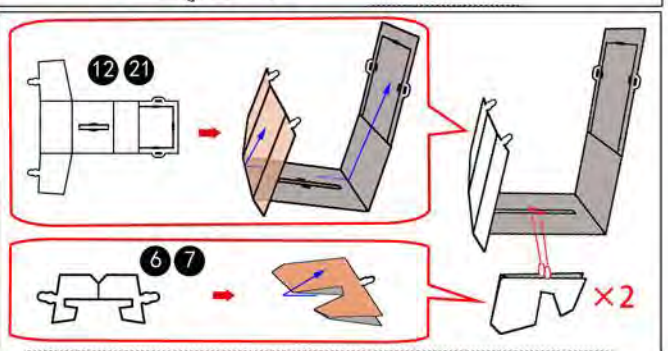
12 21
6 7
×2

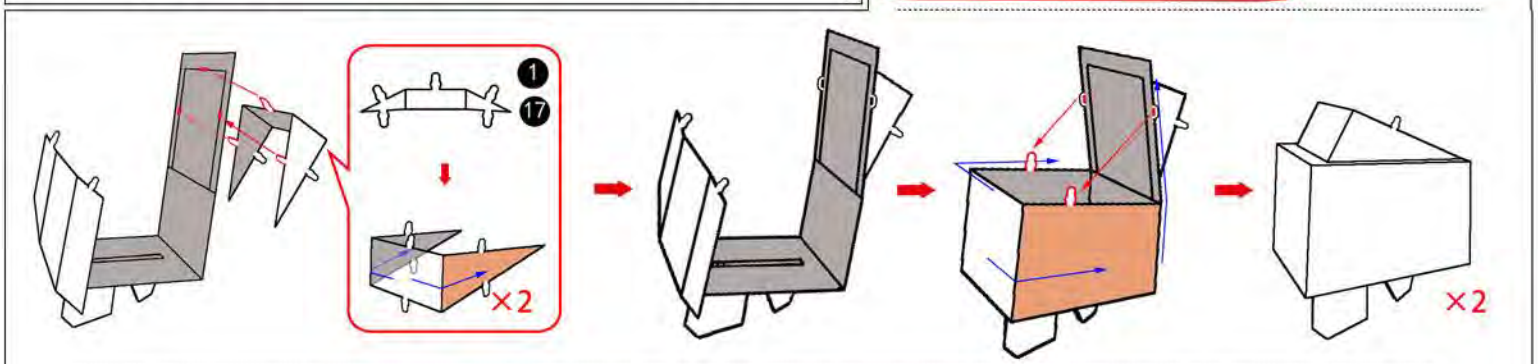
1
17
×2
×2

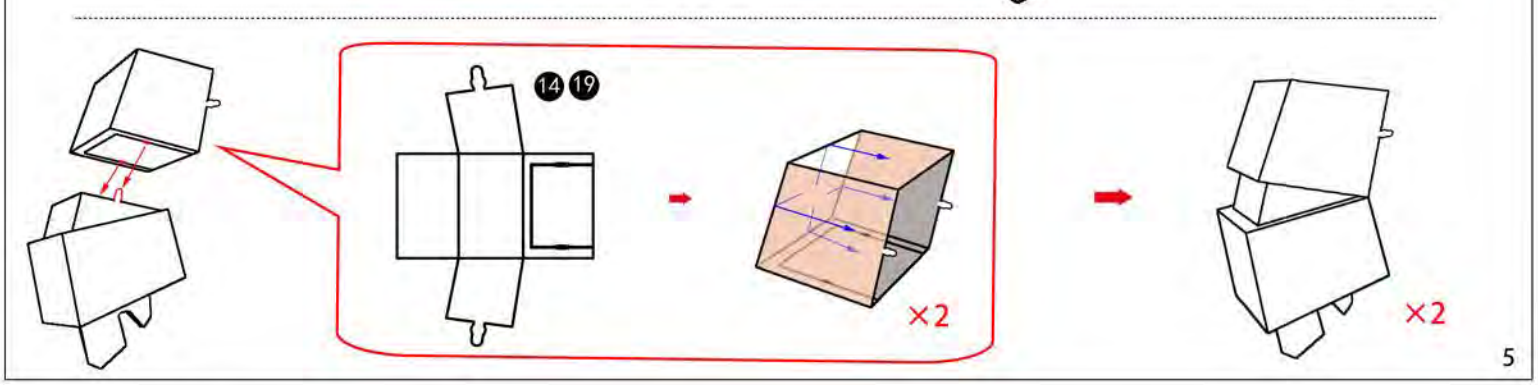
14 19
×2
×2
5

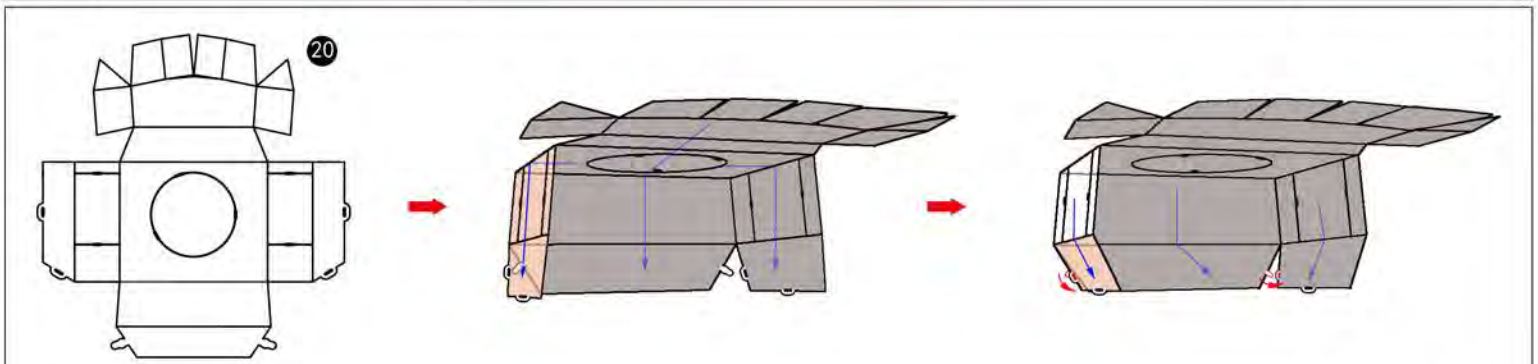
20

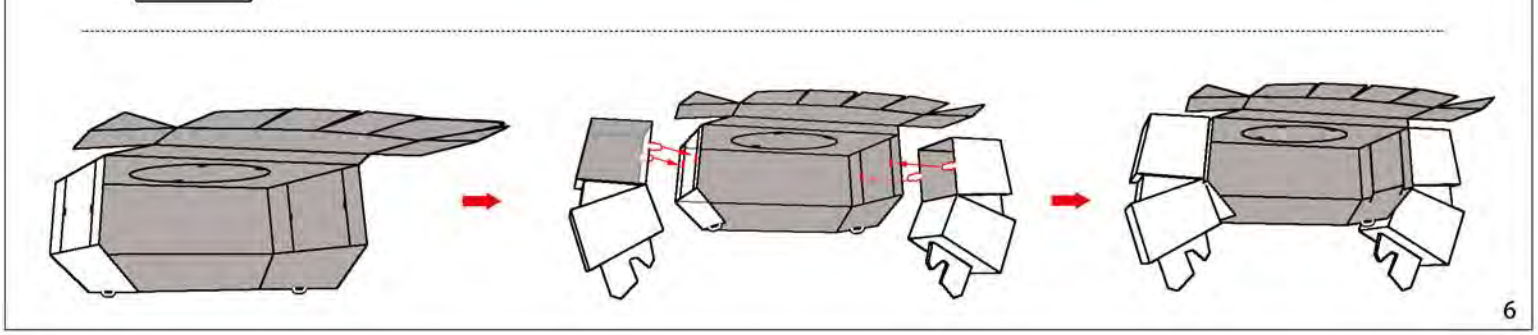
6

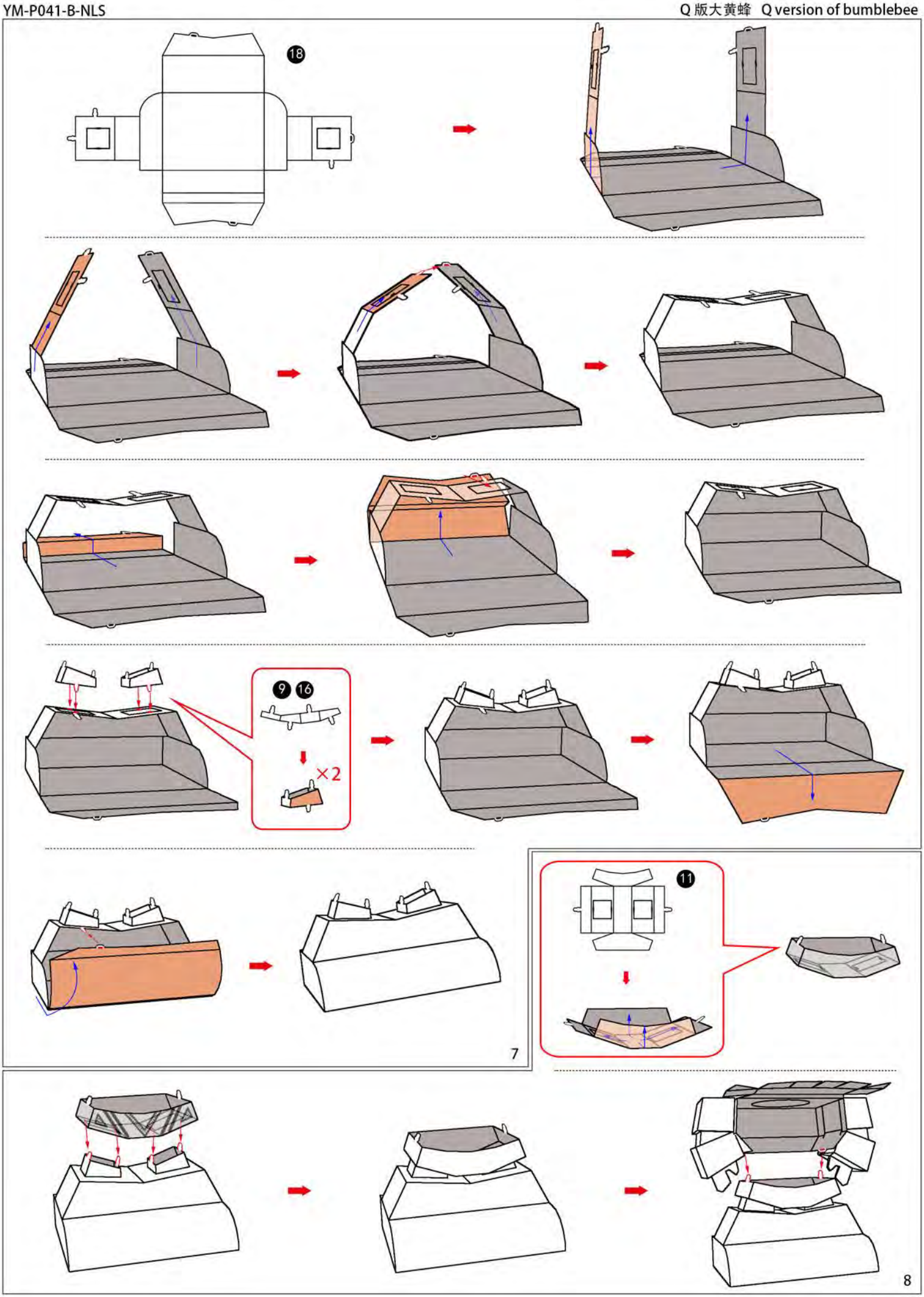
18
9 16
×2
11
7
8

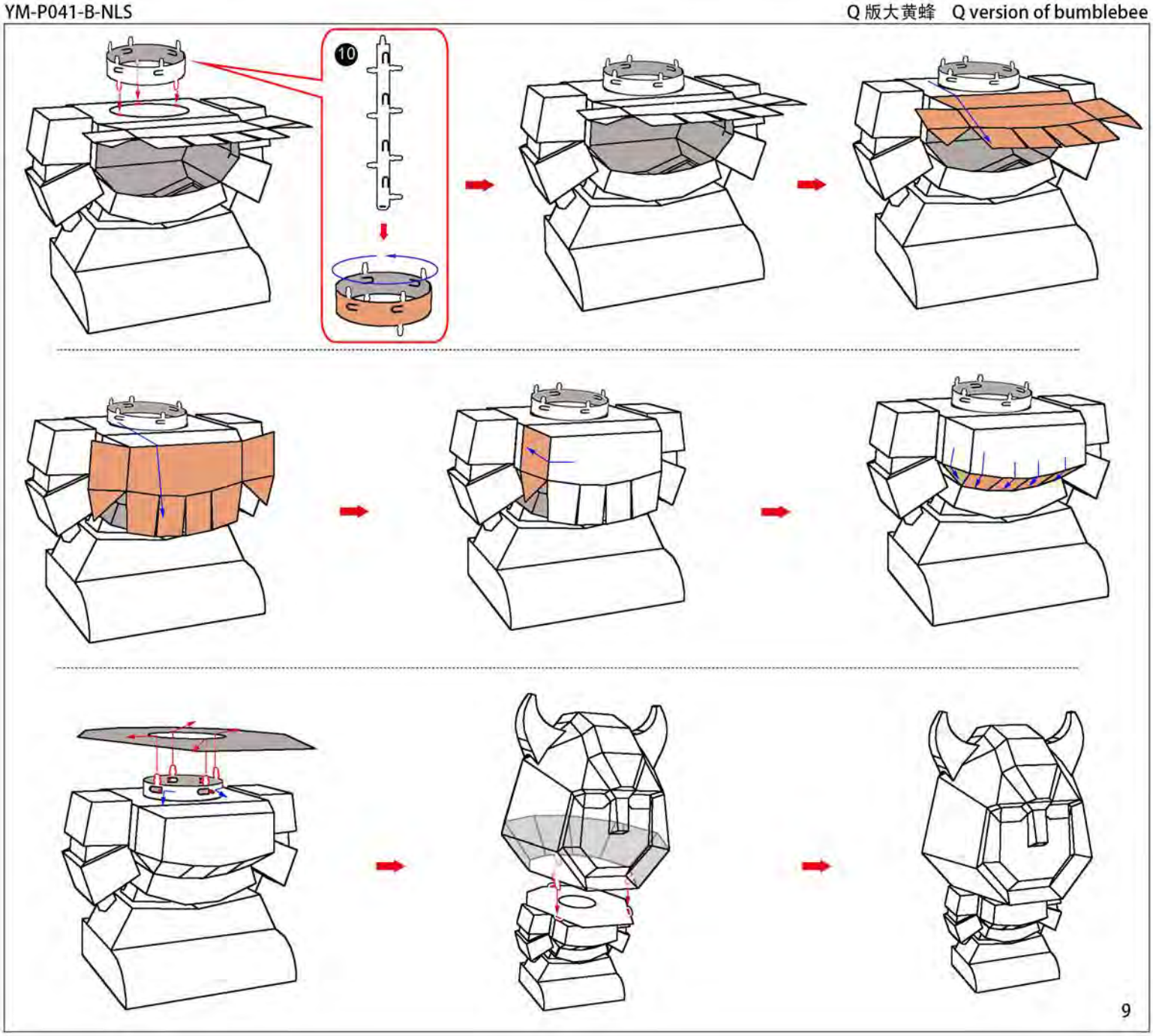

MU 艺模
MU art model

Design by: Kanade
皮日天
丫丫

电话：021-58942999
公司主页：www.maplemu.com

Tel:021-58942999
Website:www.maplemu.com

扫码加入微信公众号 解锁更多模型
Scan the two-dimensional code
to join us and unlock more models.

上海艺模电子科技有限公司
Shanghai Art Model Electronic
Science and Technology Co., Ltd.

关注我们
focus on us

成品示意图 360° VIEW PICTURE

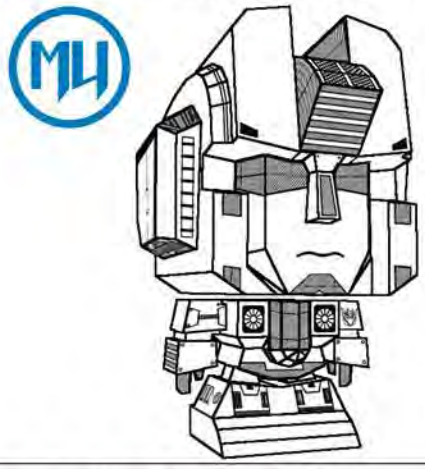

红蜘蛛
STARSCREAM

组装基本步骤示意图 ASSEMBLE THE BASIC STEP DIAGRAM

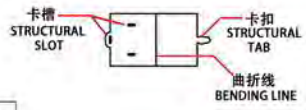

固定方式一:
将卡扣穿过对应固定孔,
按对应角度曲折（图一）
Fitting method 1:
put the tab in the slot,
bend properly(p1)

固定方式二:
将卡扣穿过对应固定孔,
用钳子类工具垂直扭曲固
定卡扣（图二）
Fitting method 2:
put the tab in the slot,
bend the tab vertically
with plier(p2).

折弯面
Bending surface

非纹理面
Non textured surface

⚠ 注意拼装前带手指套
Take finger cots before assembly

金属部件 METAL PARTS

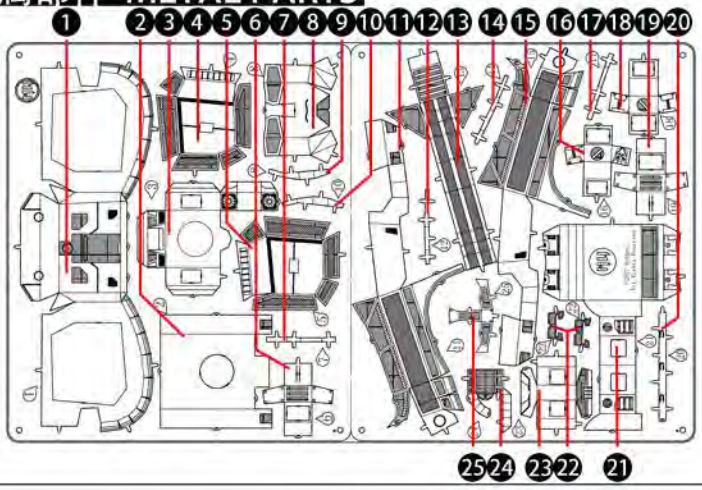

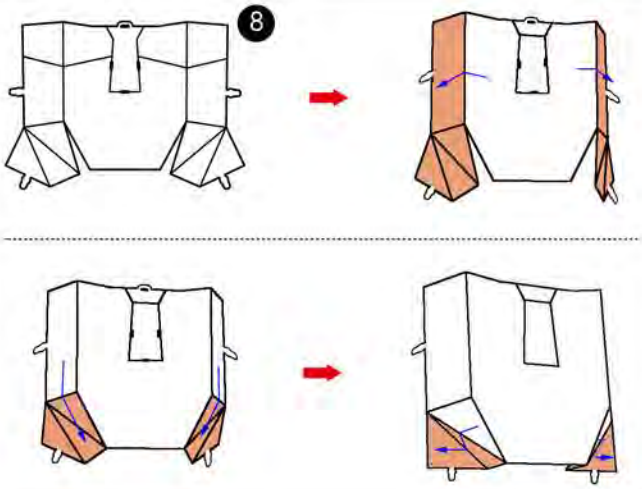

1

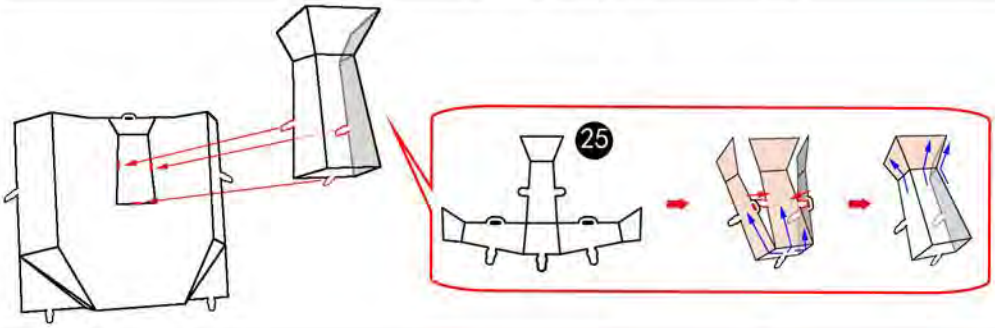

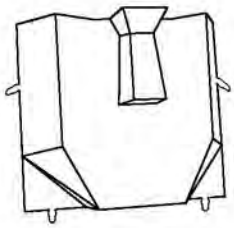

2

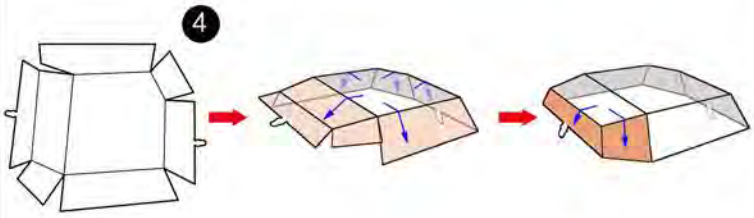

3

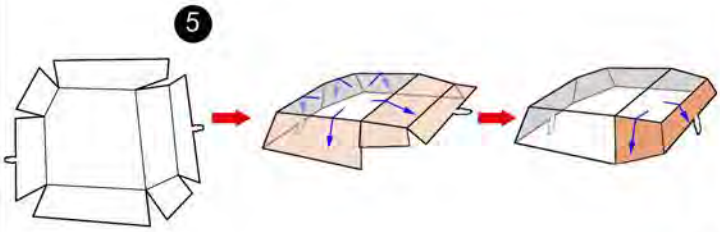

4

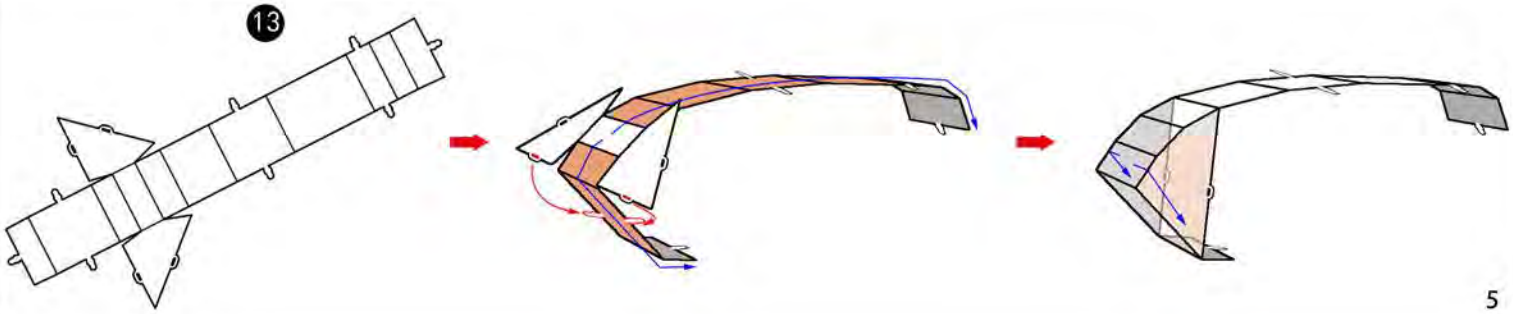

5

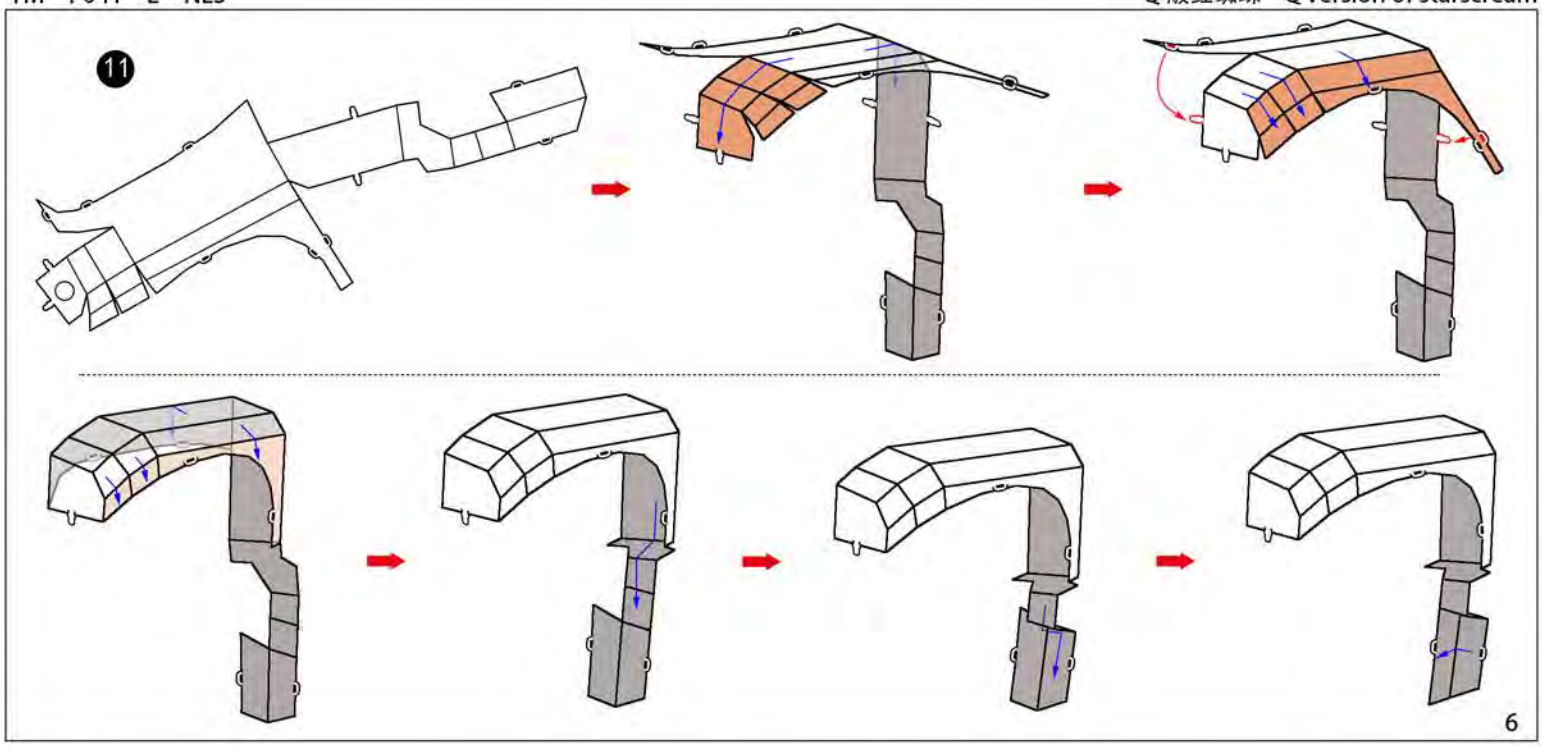
11
6

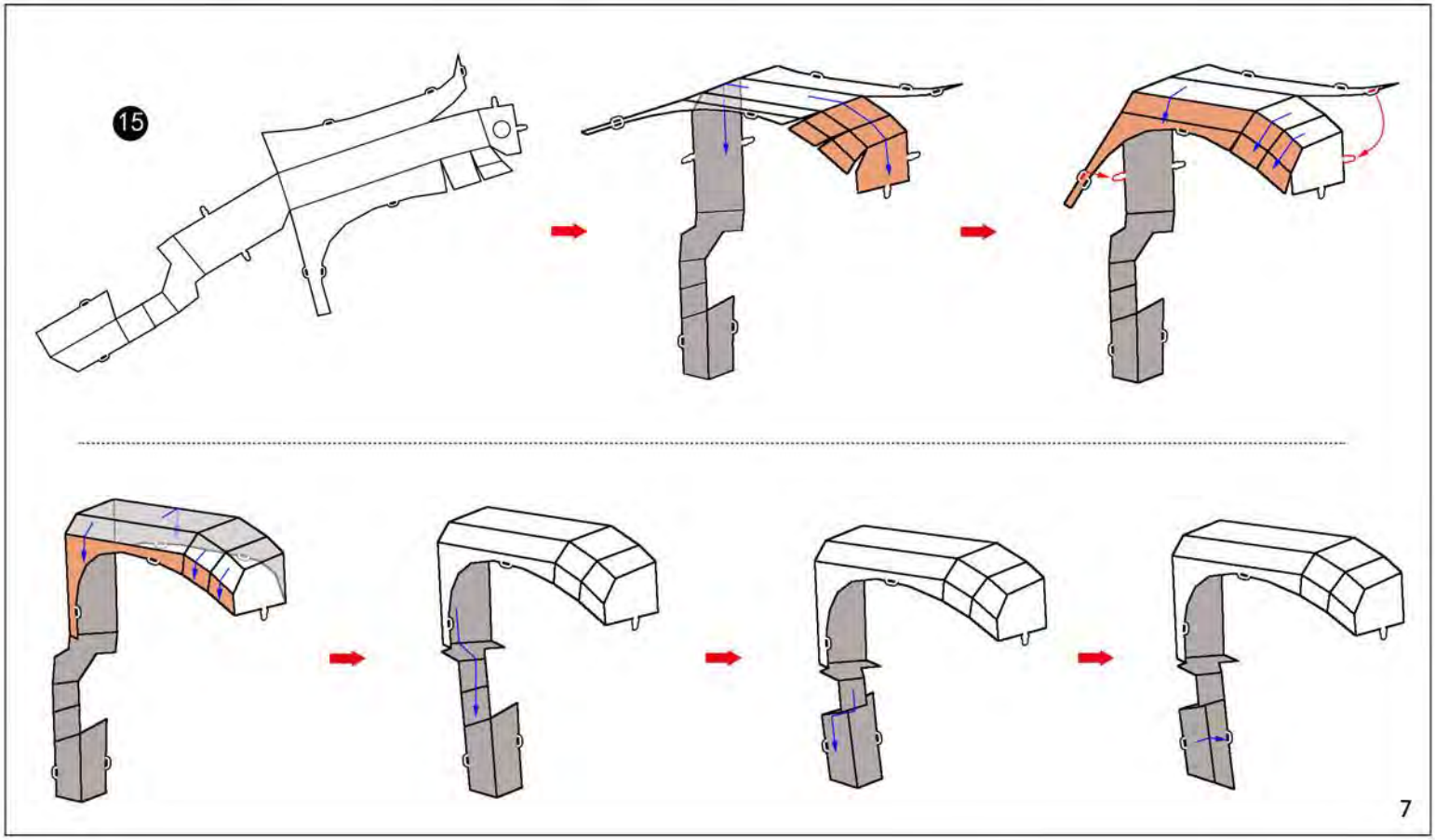
15
7

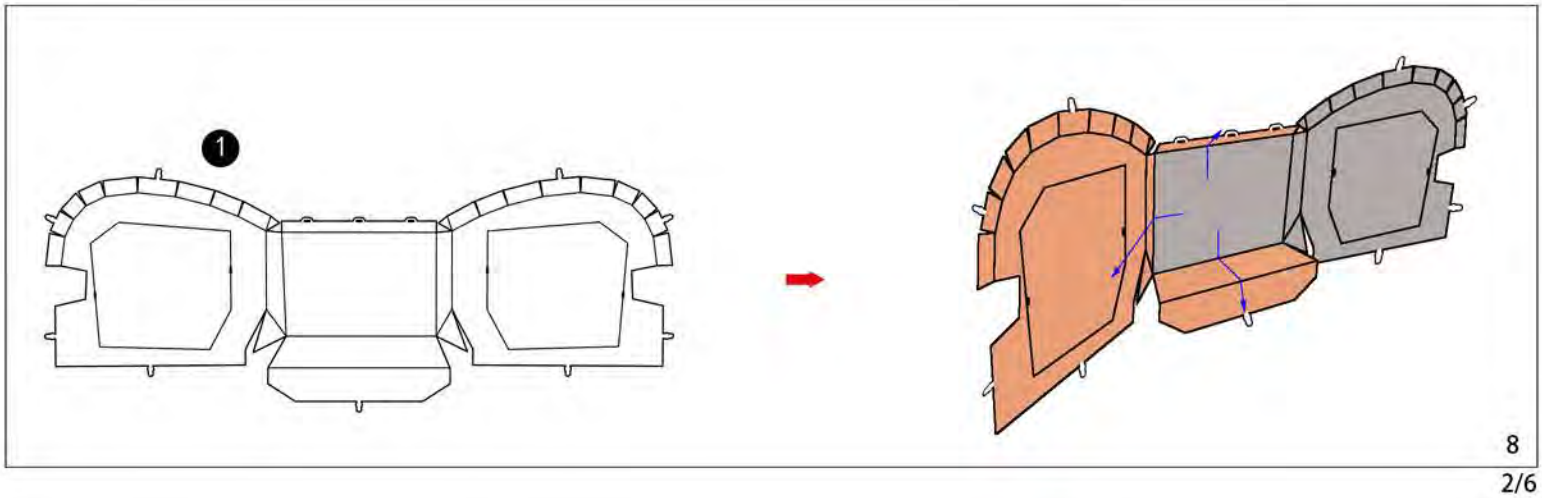
1
8

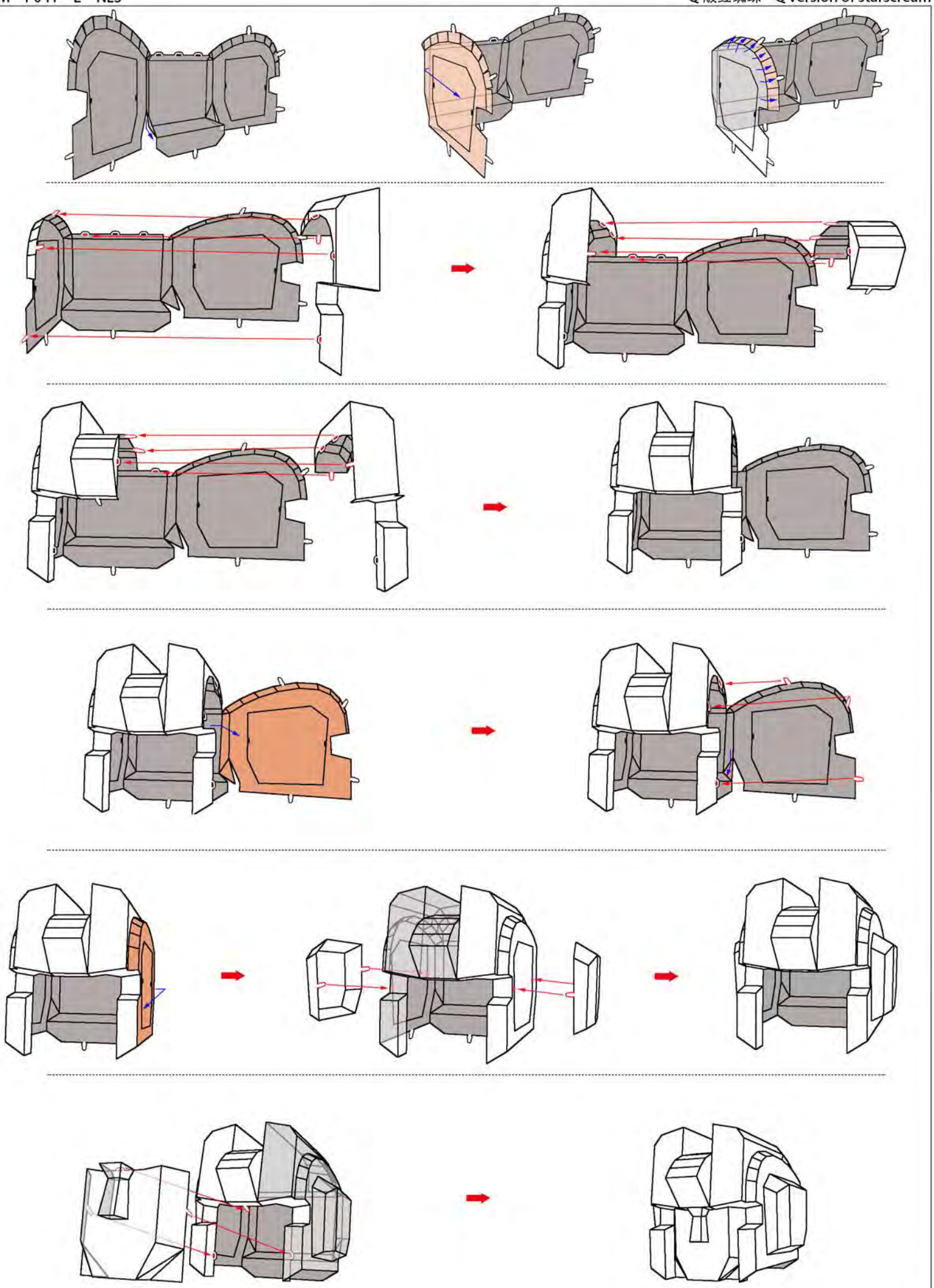

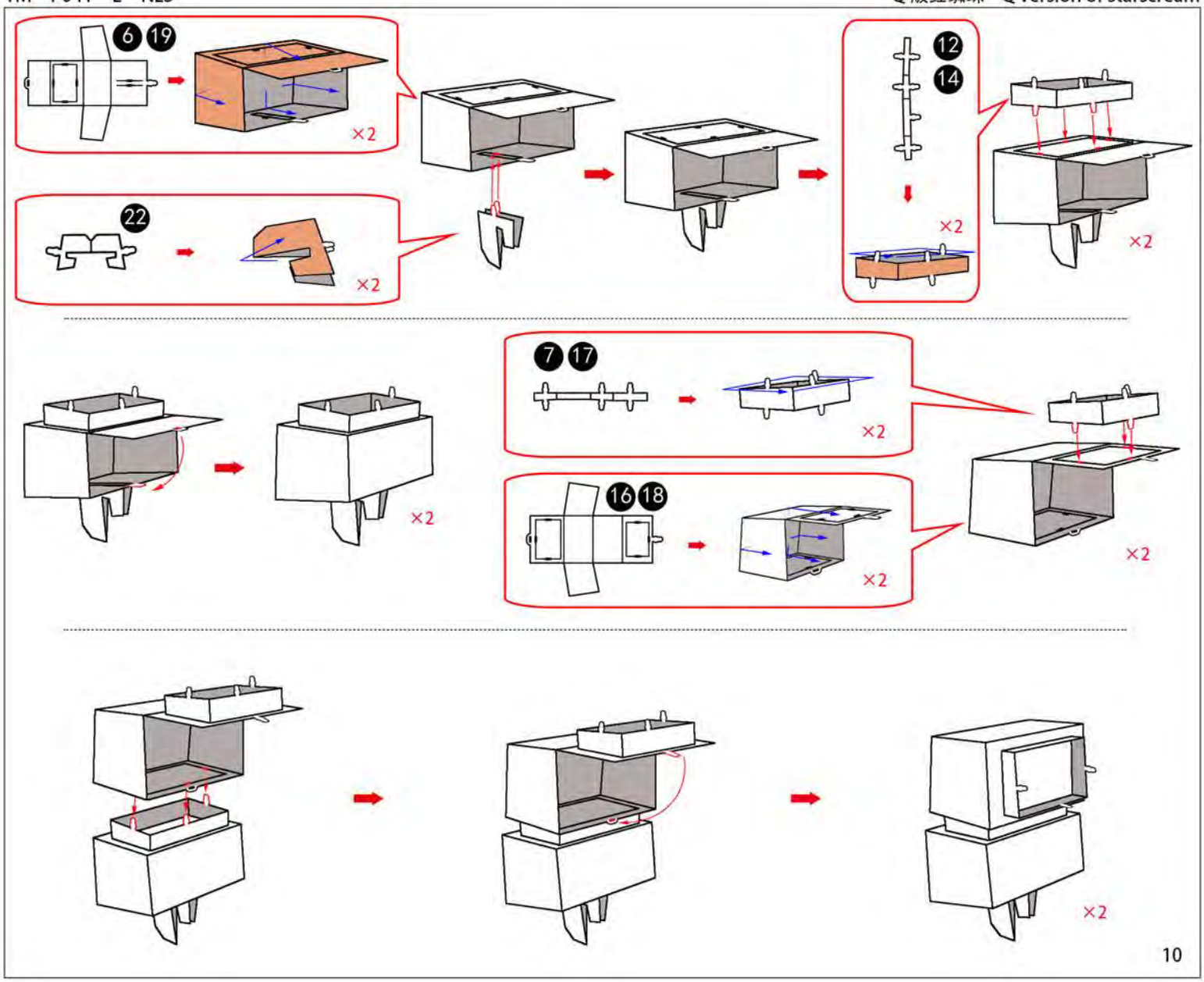
6 19
×2
22
×2
12
14
×2
×2
7 17
×2
16 18
×2
×2
×2
×2
10

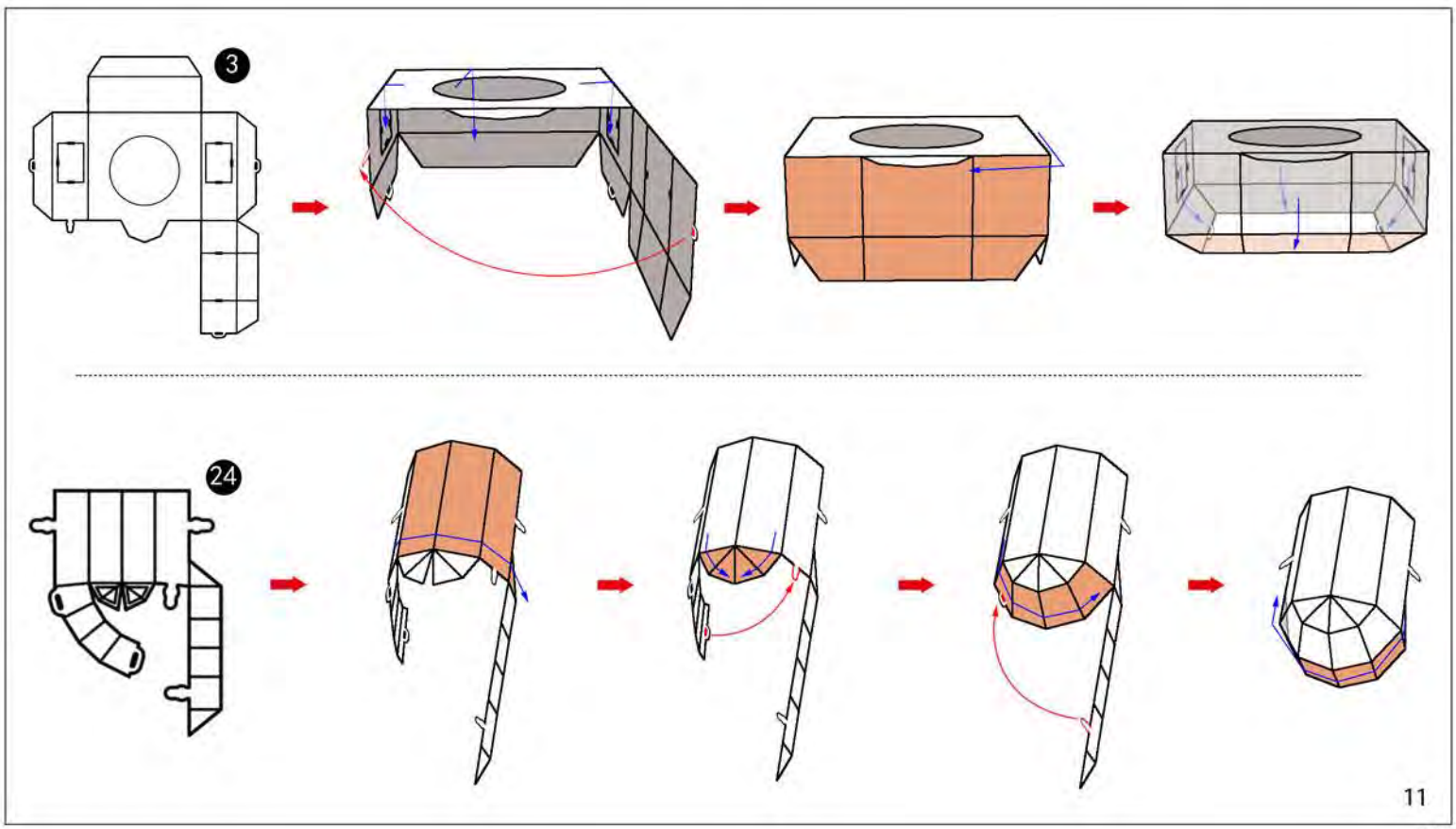
3
24
11

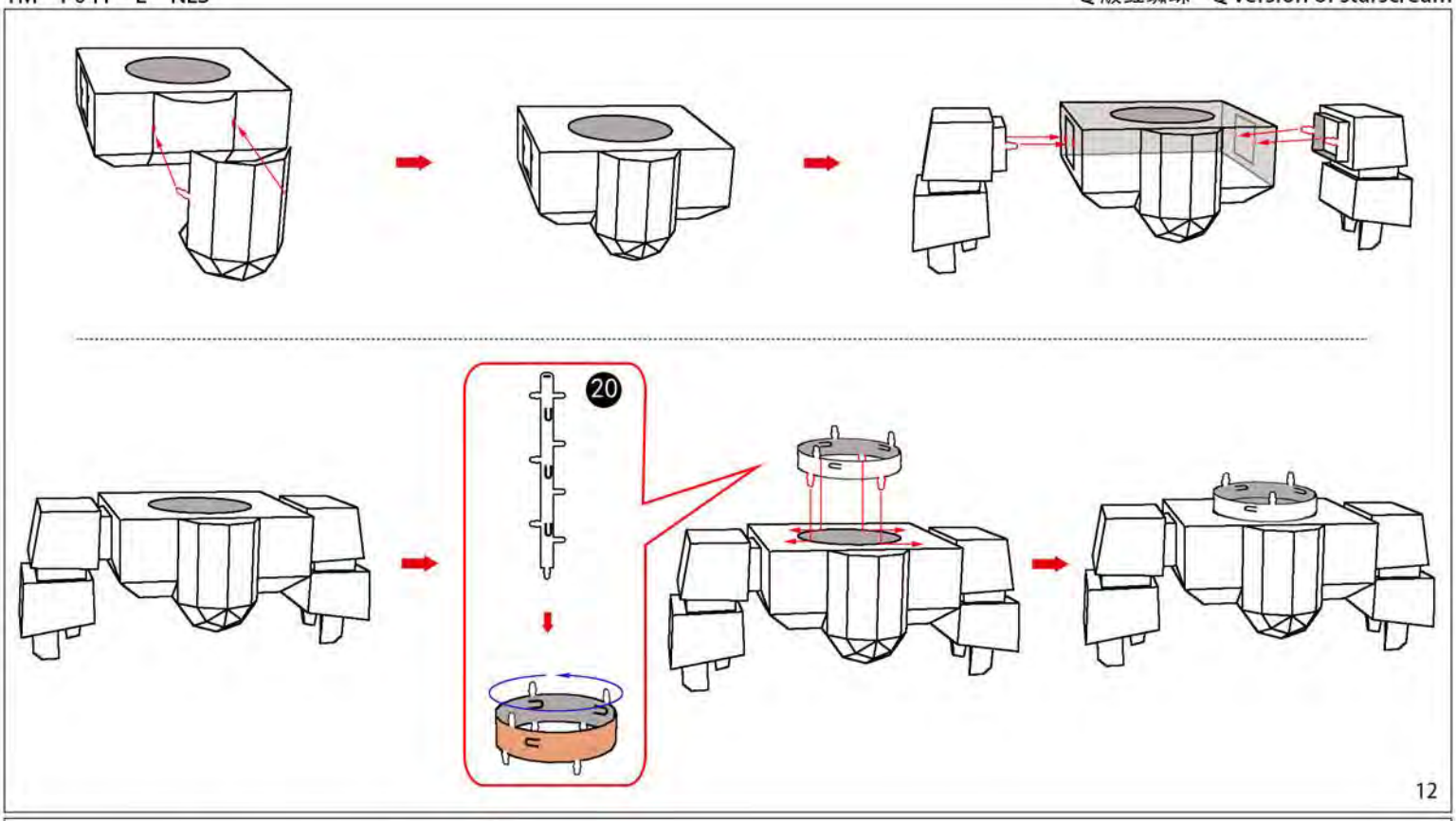

12

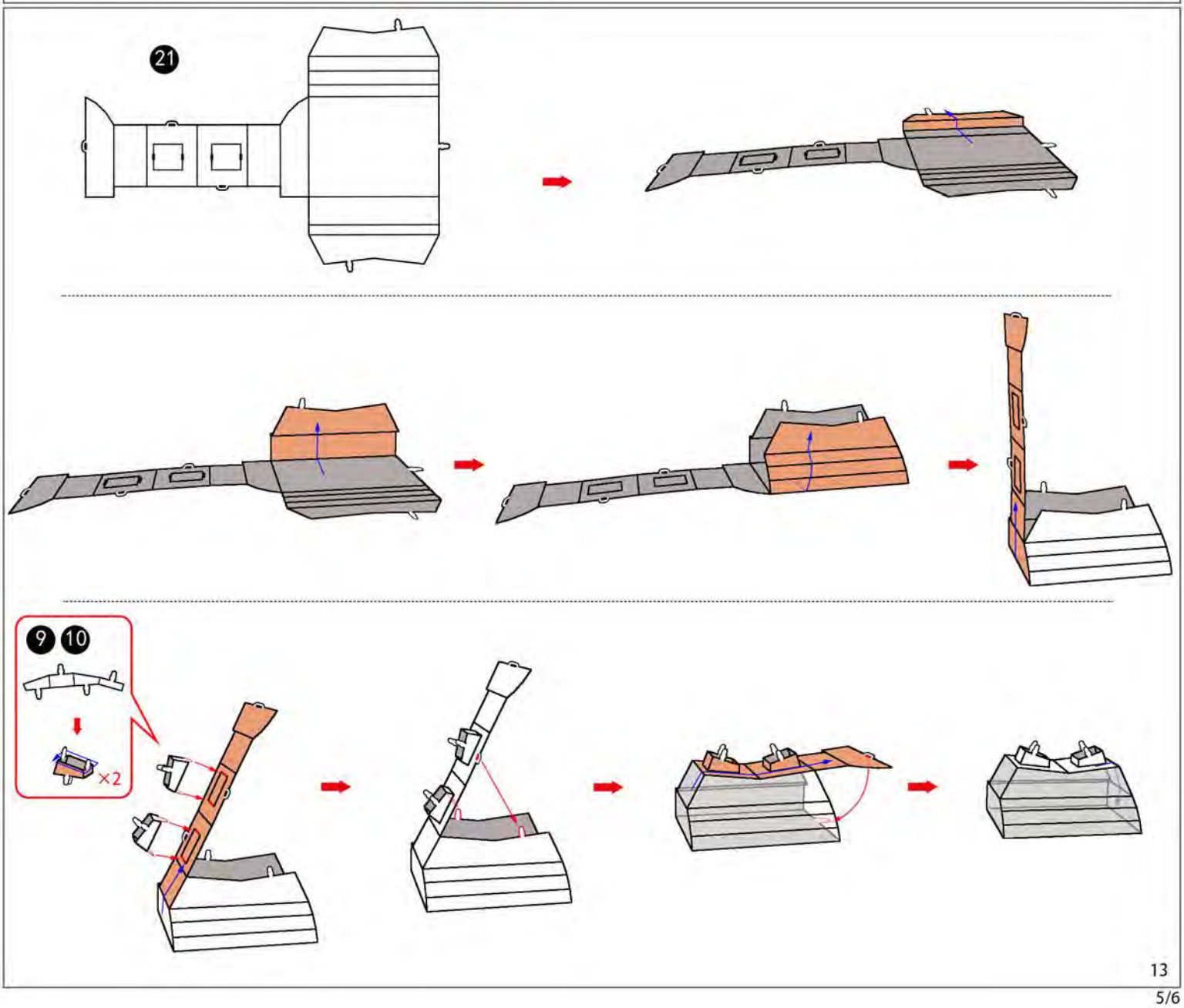

13

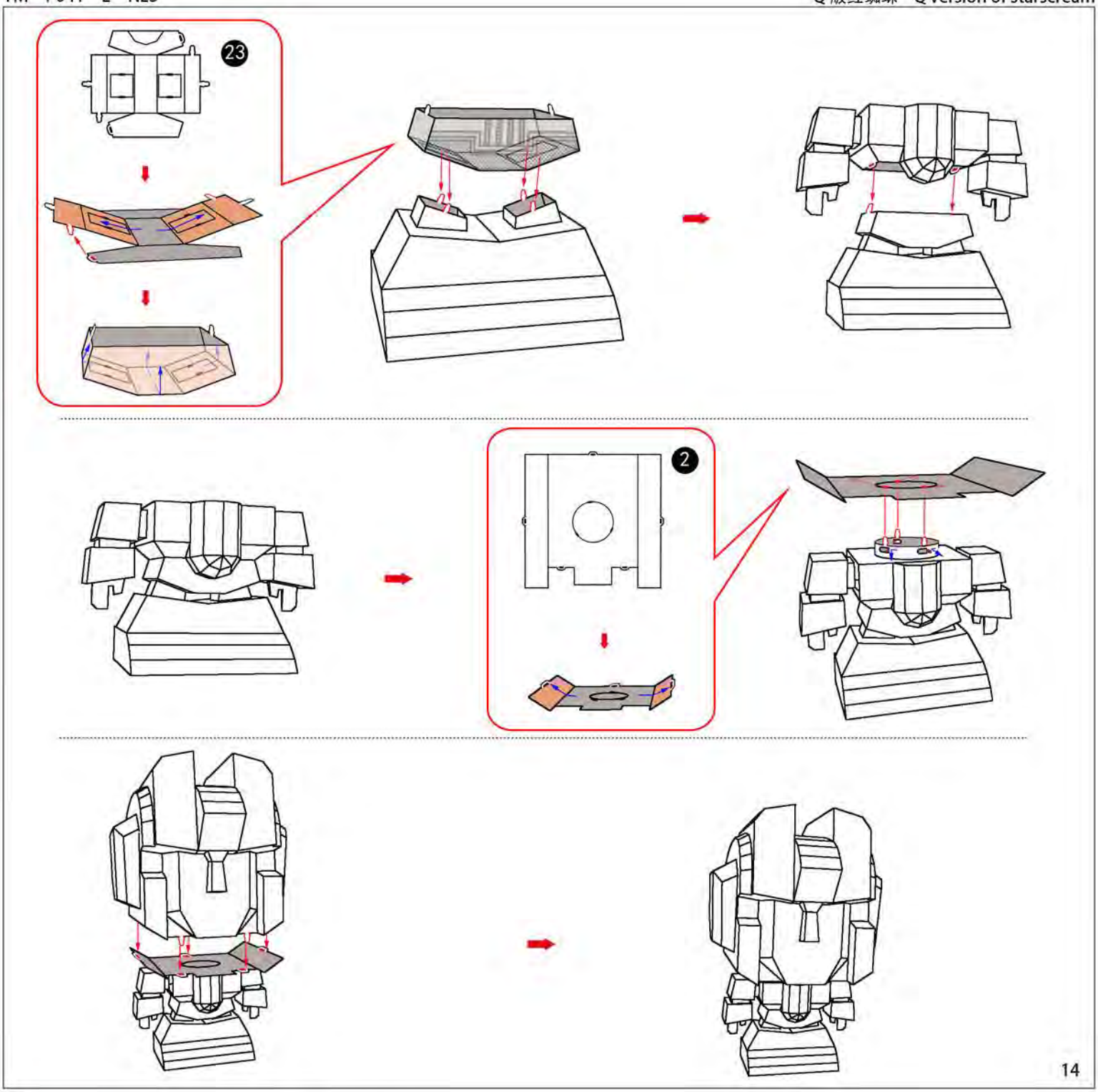

MU 艺模
MU art model

Design by: Kanade
Clarence

电话：021-58942999
公司主页：www.maplemu.com

Tel:021-58942999
Website:www.maplemu.com

扫码加入微信公众号 解锁更多模型
Scan the two-dimensional code
to join us and unlock more models.

上海艺模电子科技有限公司
Shanghai Art Model Electronic
Science and Technology Co., Ltd.

关注我们
focus on us

成品示意图 360° VIEW PICTUR

金属部件 METAL SHEET

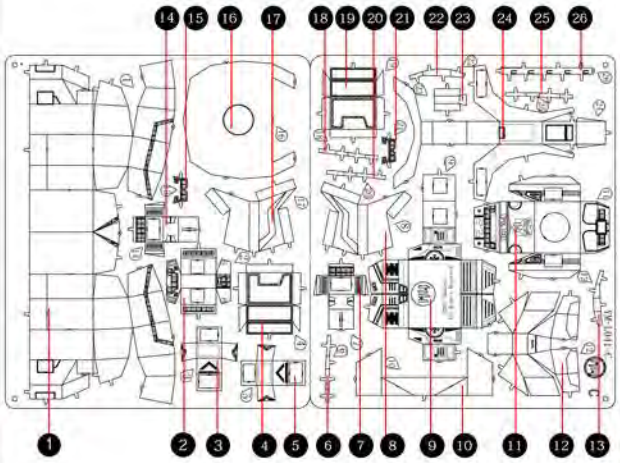

组装基本步骤示意图 BASIC ASSEMBLING STEPS

固定方式一：
将卡扣穿过对应固定孔，按对应角度曲折（图一）
Fitting method 1:
put the tab in the slot, bend properly(p1)

固定方式二：
将卡扣穿过对应固定孔，用钳子类工具垂直扭曲固定卡扣（图二）
Fitting method 2:
put the tab in the slot, bend the tab vertically with plier(p2).

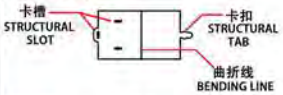

折叠面 FOLDING SURFACE　　非纹理面 Non textured surface

⚠ 注意拼装前带手指套
Take finger cots before assembly

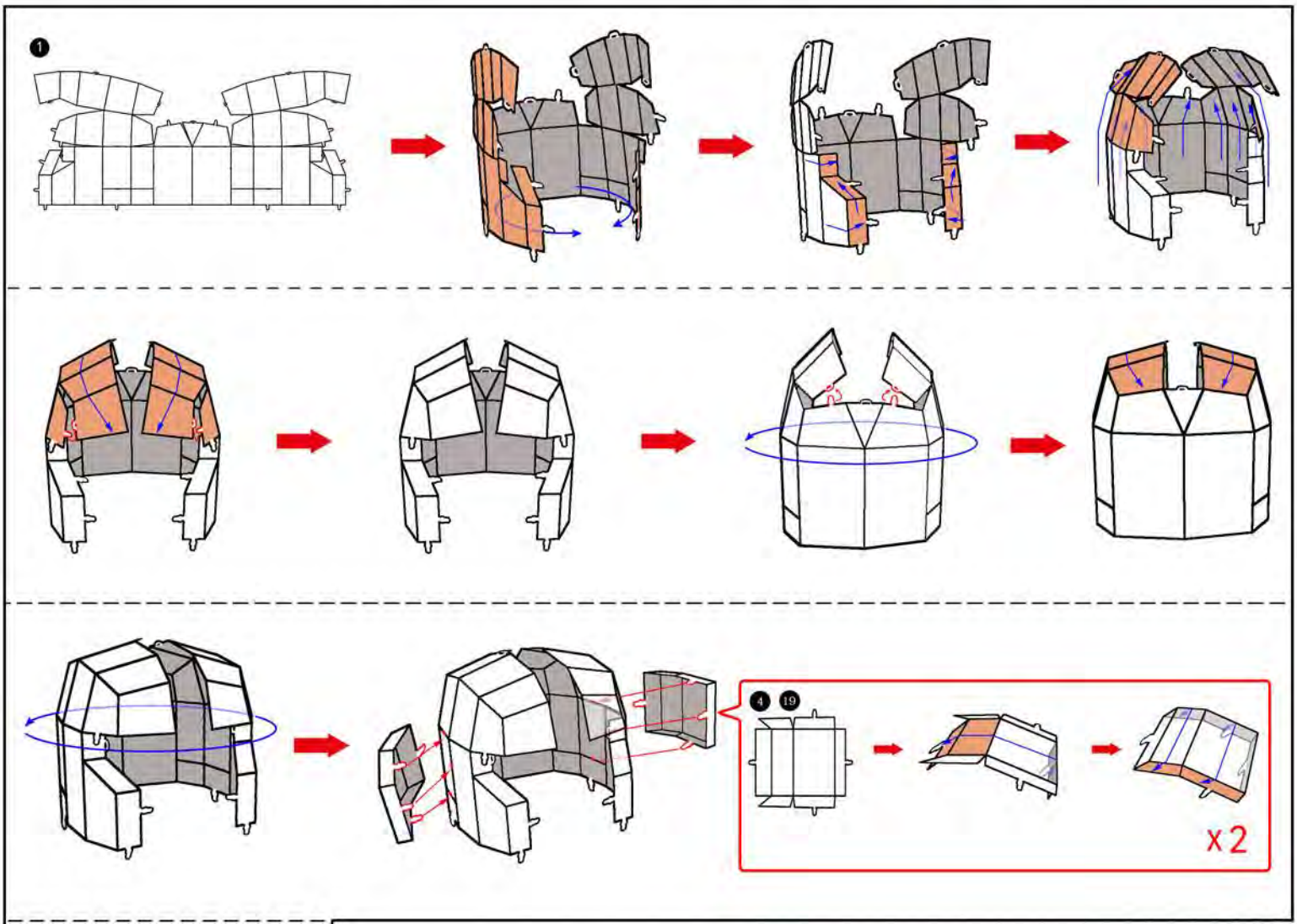

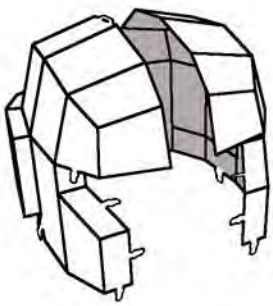

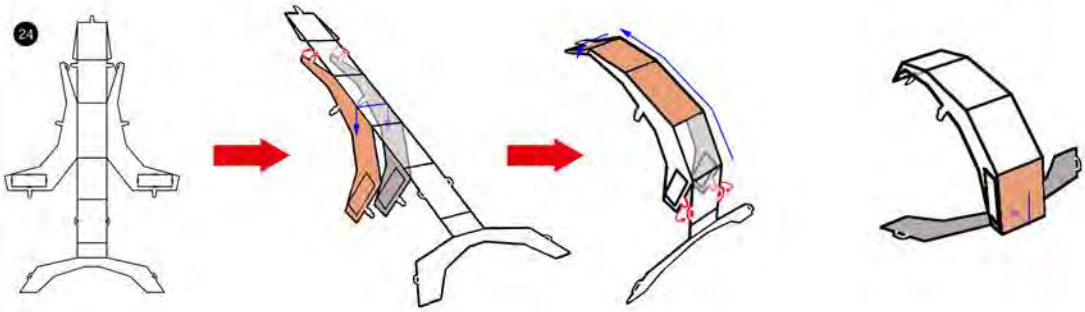

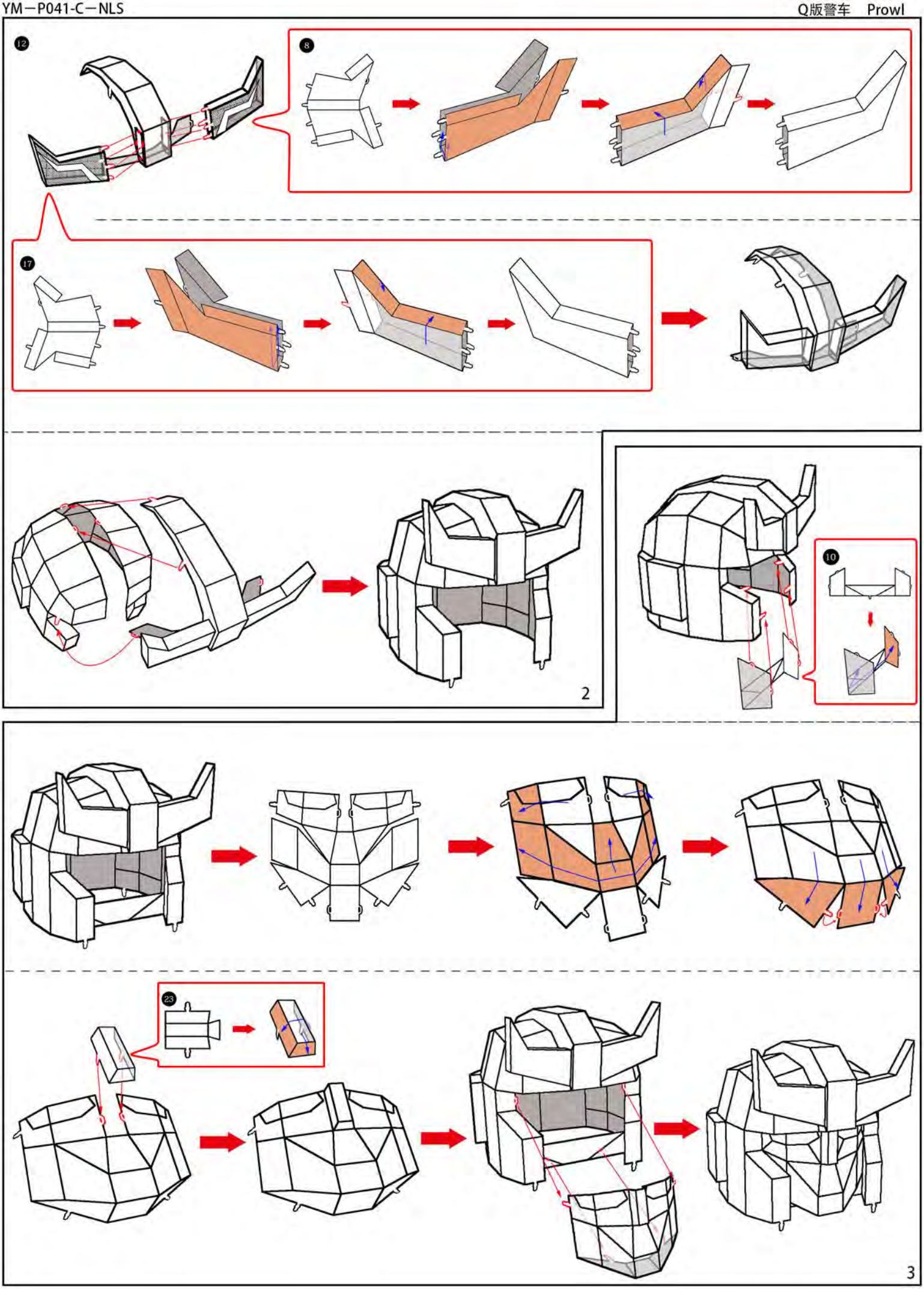
12
8
17
2
10
23
3

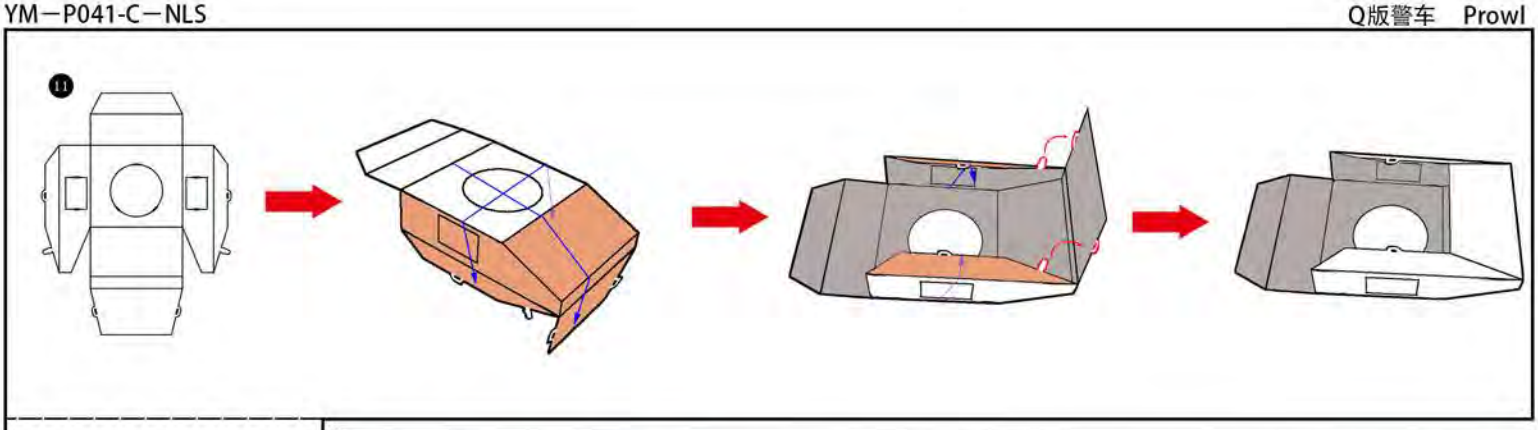
11

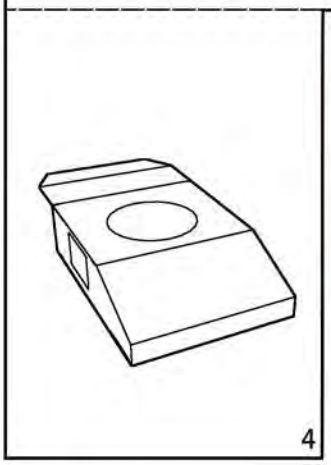
4

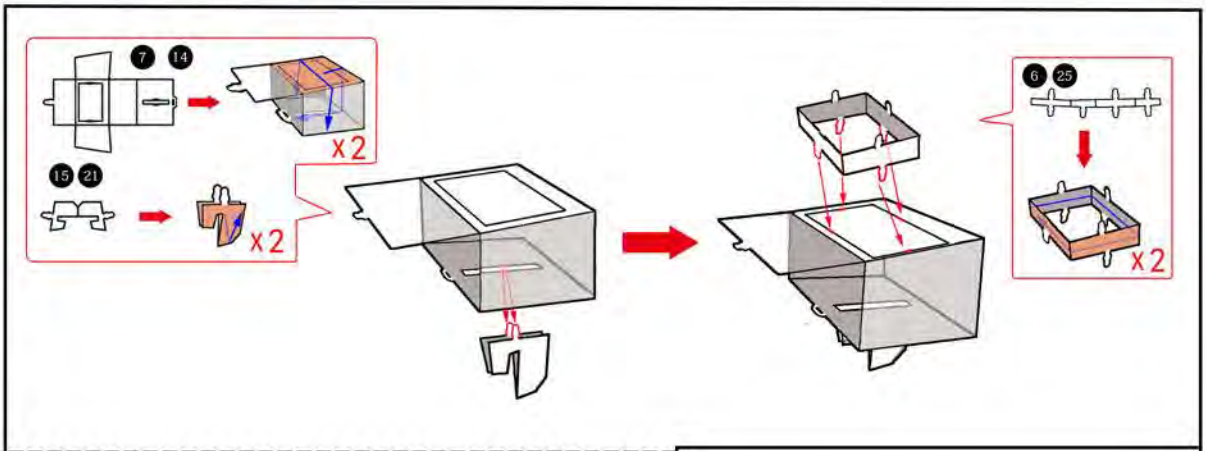
7 14
x2
15 21
x2
6 25
x2

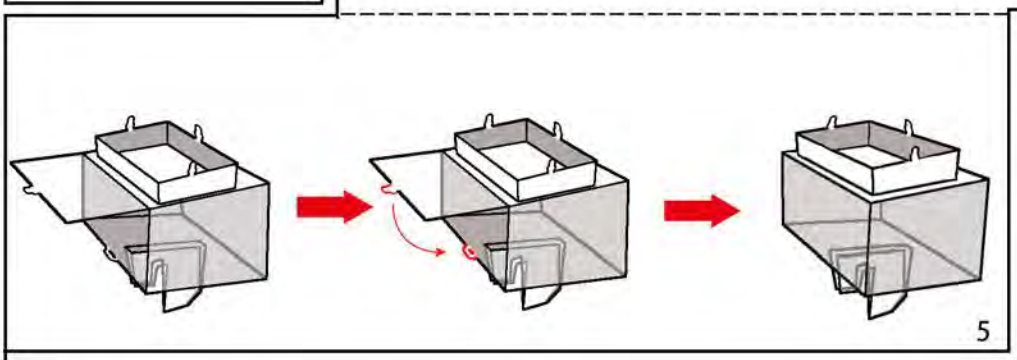
5

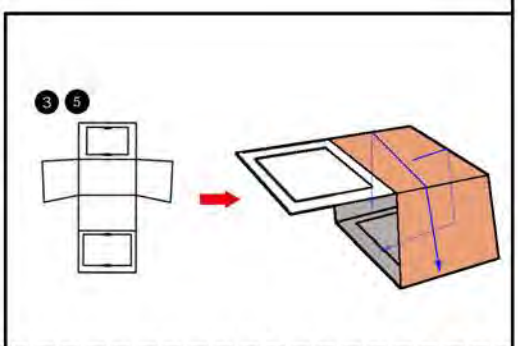
3 5

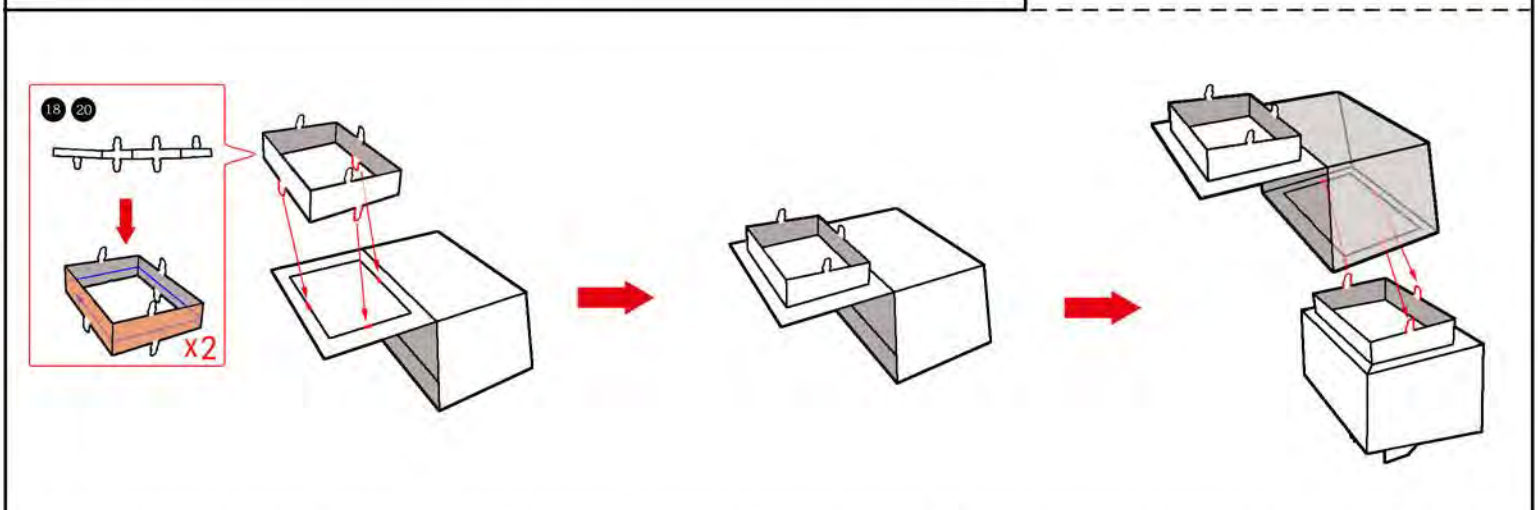
18 20
x2

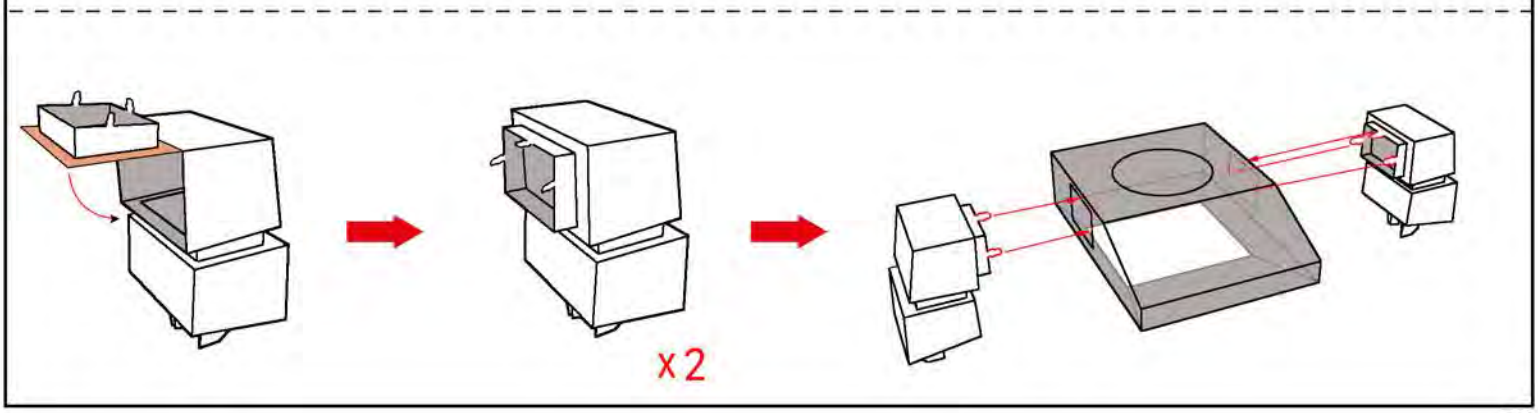
x2

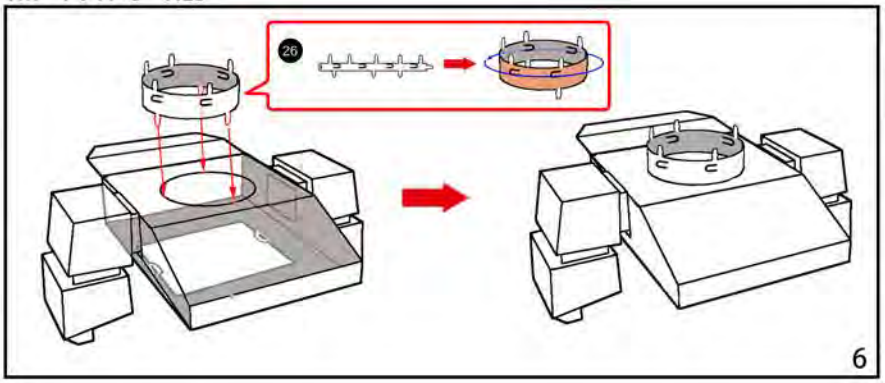

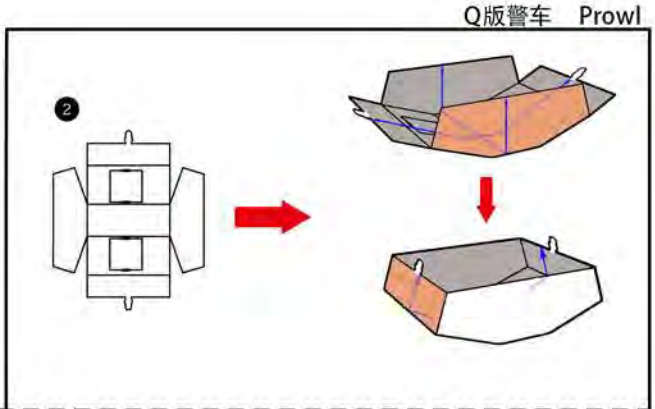

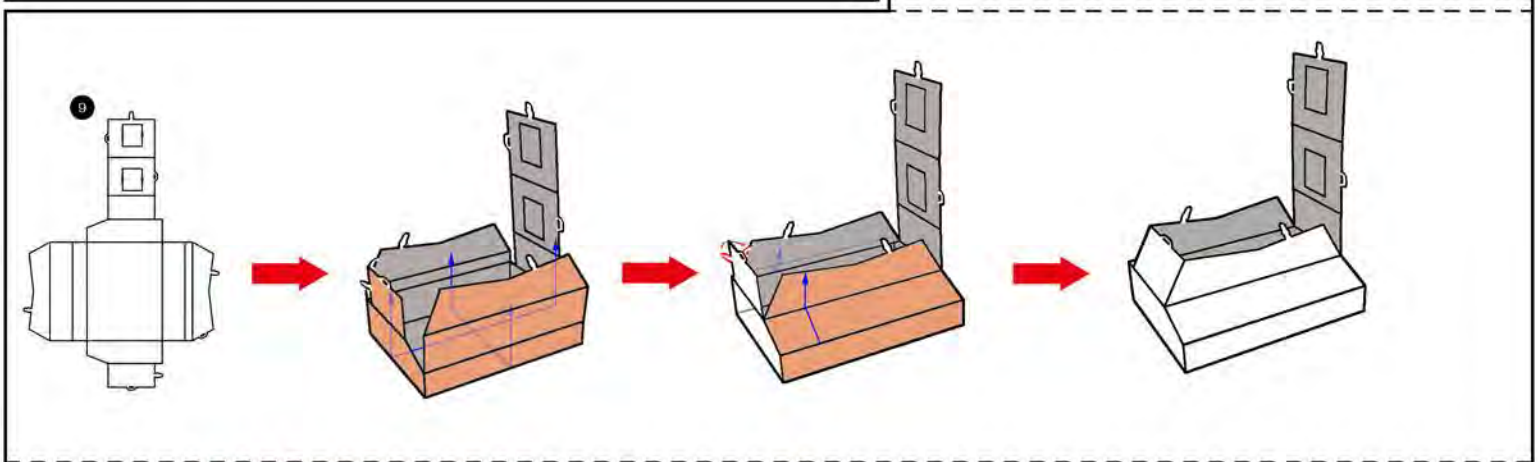

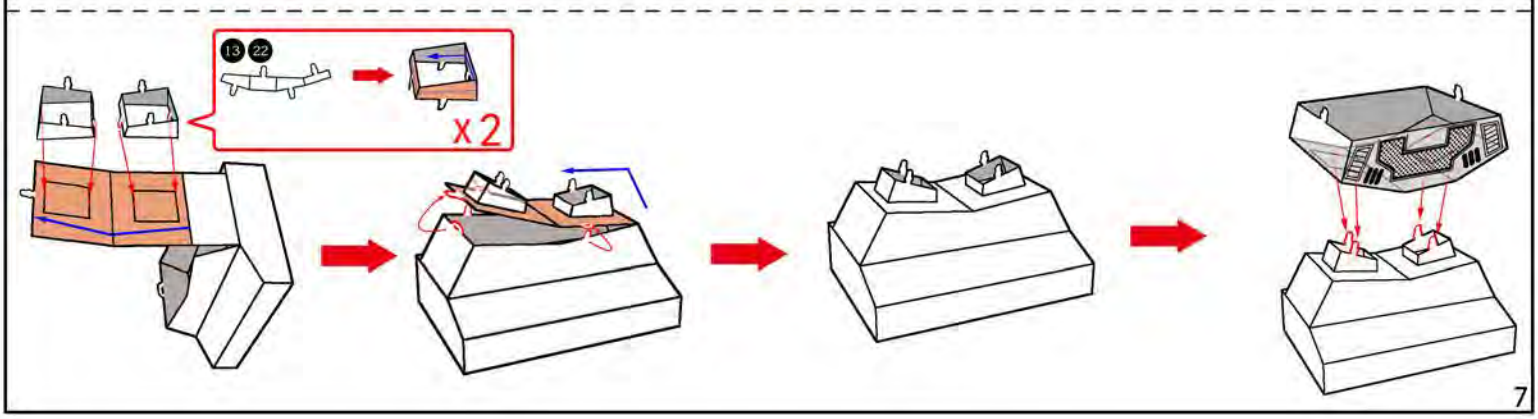

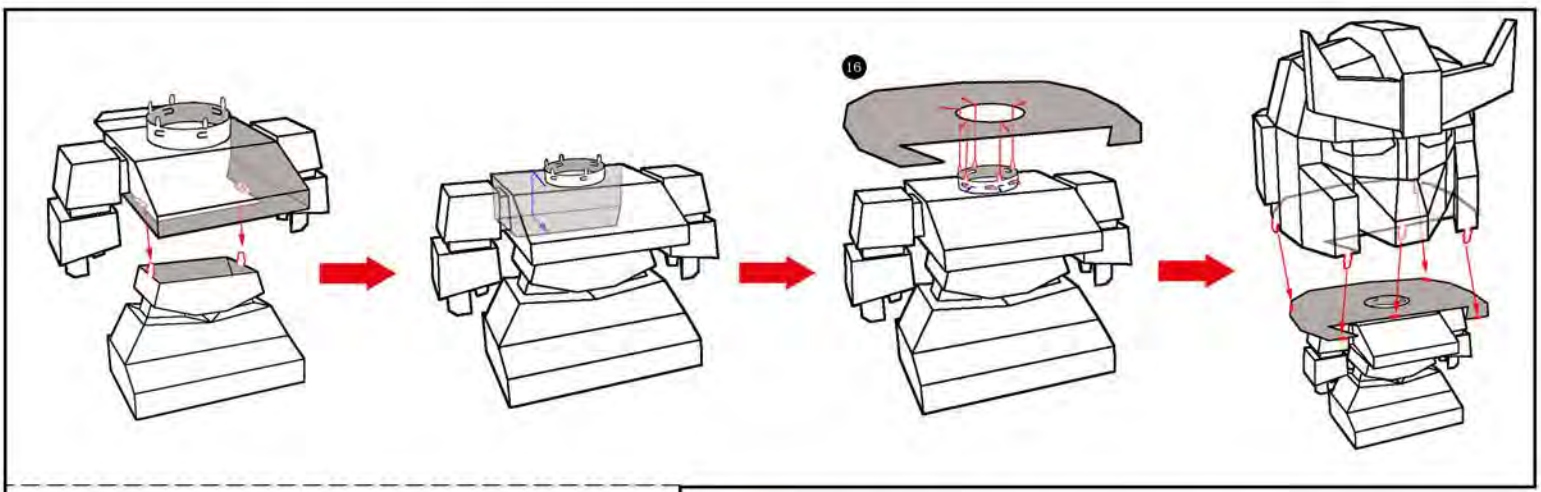

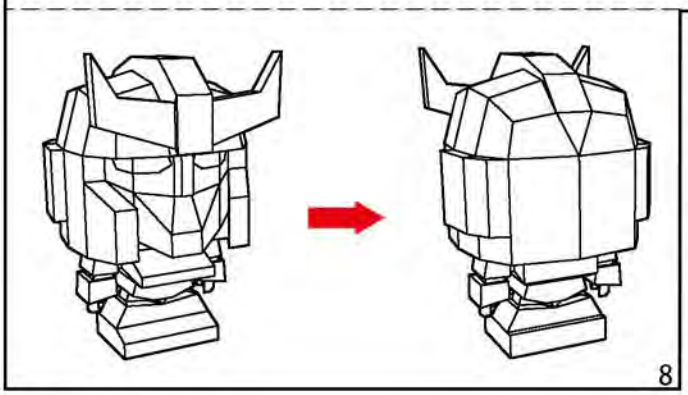

MU 艺模
MU art model

电话：021-58942999
Tel:021-58942999
公司主页：www.maplemu.com
Website:www.maplemu.com

Design by: Kanade 皮日天 Bleach

扫码加入微信公众号 解锁更多模型
Scan the two-dimensional code to join us and unlock more models.

上海艺模电子科技有限公司
Shanghai Art Model Electronic Science and Technology Co., Ltd.

关注我们
focus on us

成品示意图 360° VIEW PICTURE

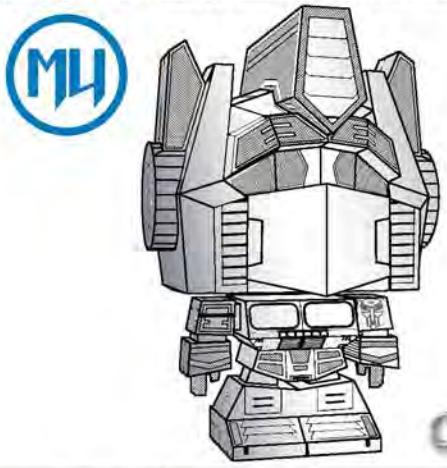

擎天柱
OPTIMUS PRIME

组装基本步骤示意图 ASSEMBLE THE BASIC STEP DIAGRAM

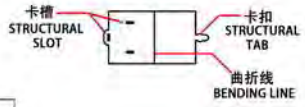

固定方式一:
将卡扣穿过对应固定孔,
按对应角度曲折（图一）
Fitting method 1:
put the tab in the slot,
bend properly(p1)

固定方式二:
将卡扣穿过对应固定孔,
用钳子类工具垂直扭曲固
定卡扣（图二）
Fitting method 2:
put the tab in the slot,
bend the tab vertically
with plier(p2)

折弯面
Bending surface

非纹理面
Non textured surface

⚠ 注意拼装前带手指套
Take finger cots before assembly

金属部件 METAL PARTS

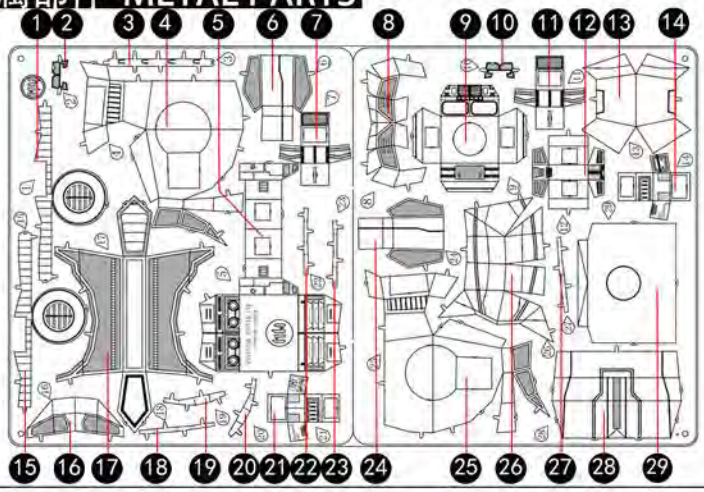

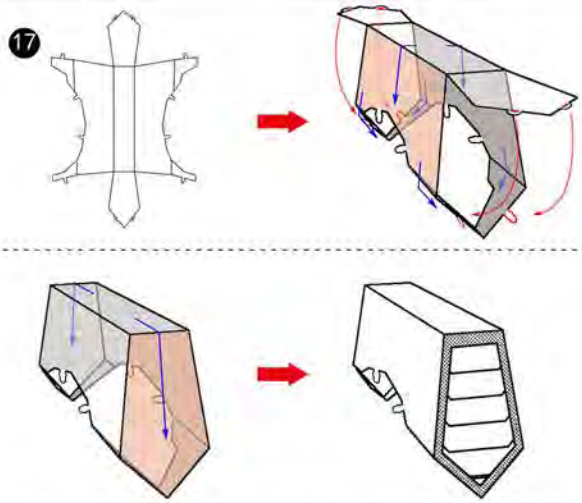

1

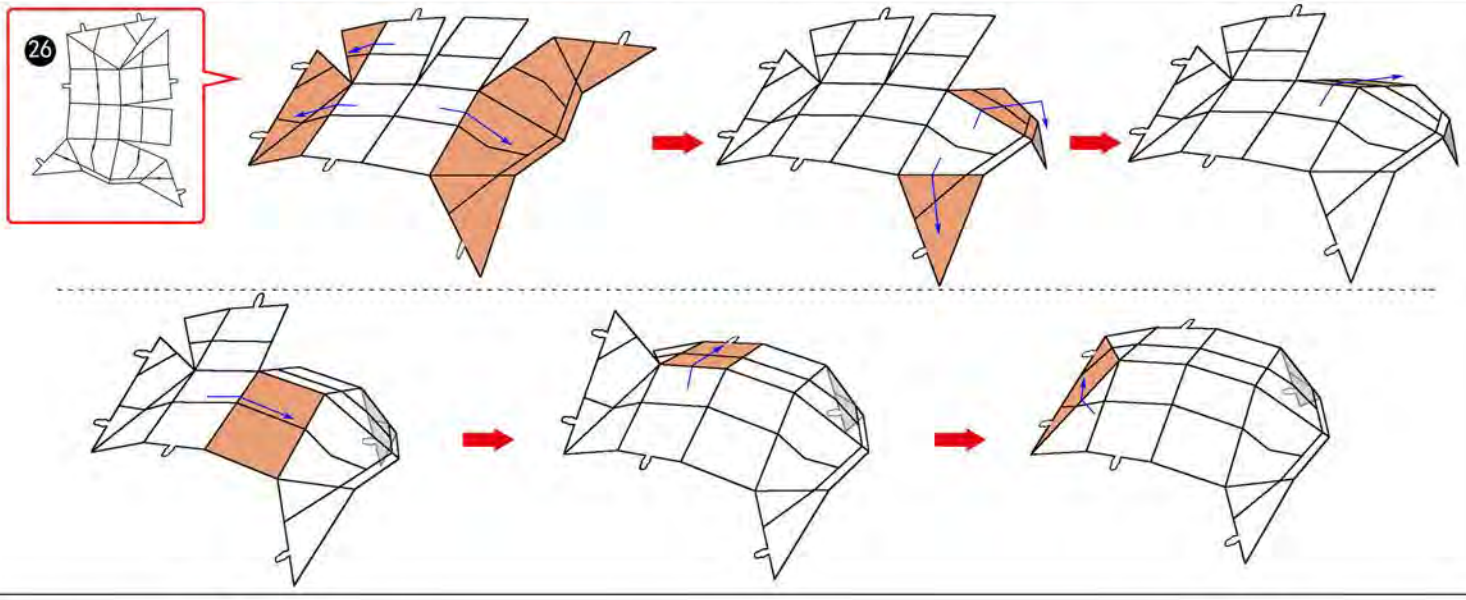

2

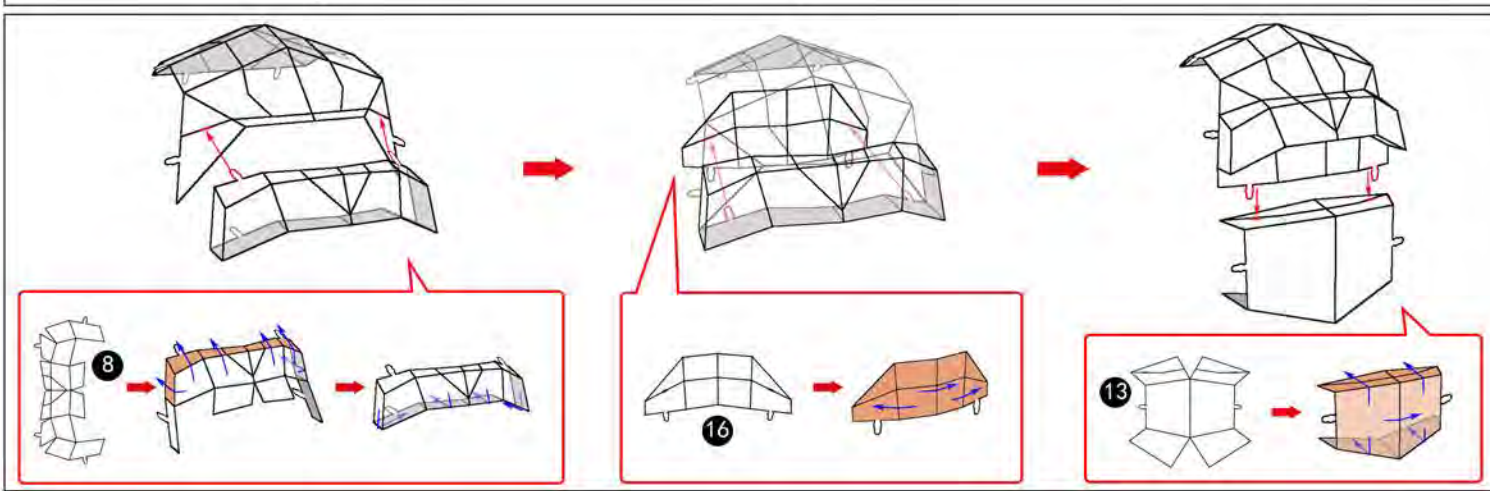

3

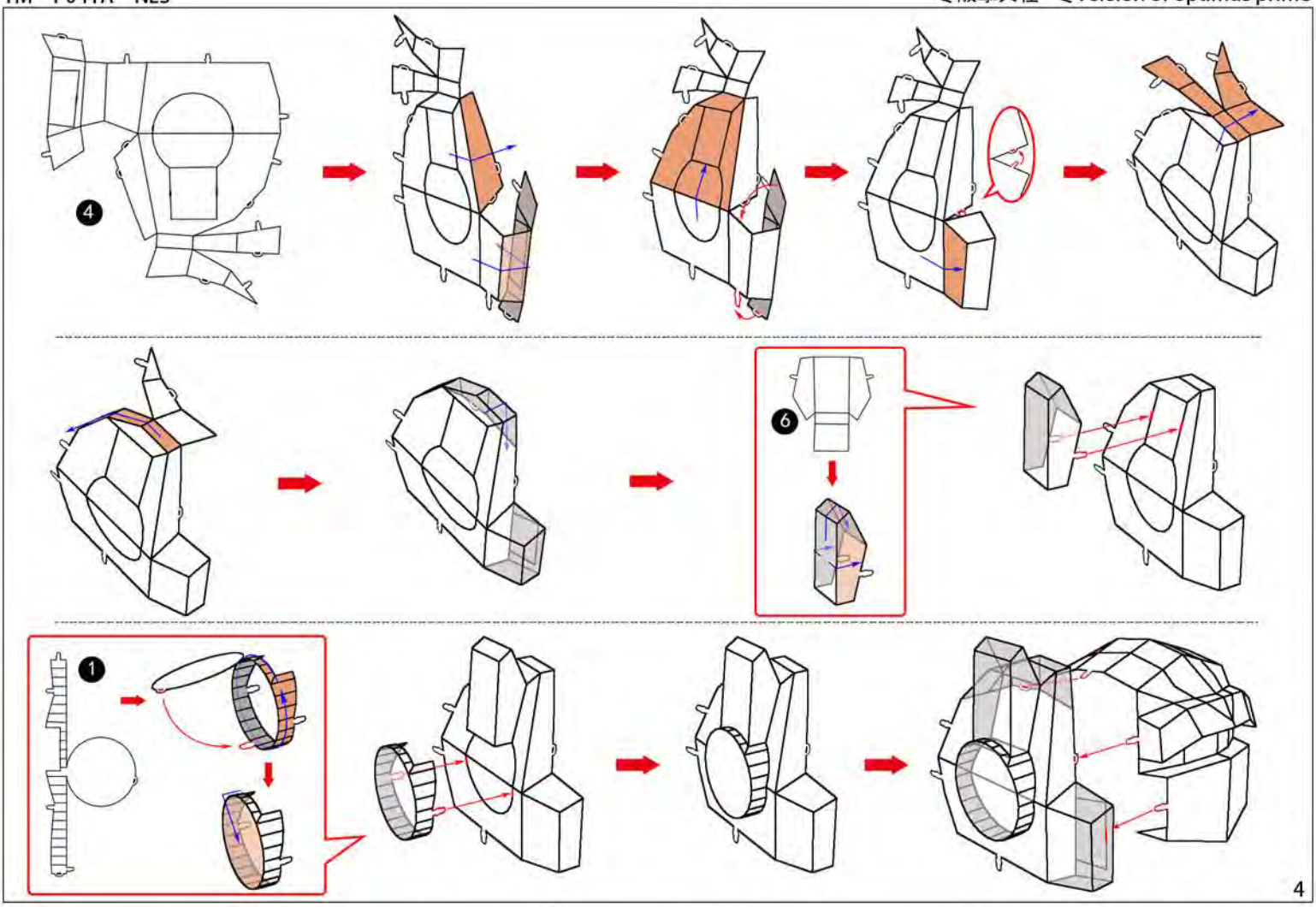
4
6
1

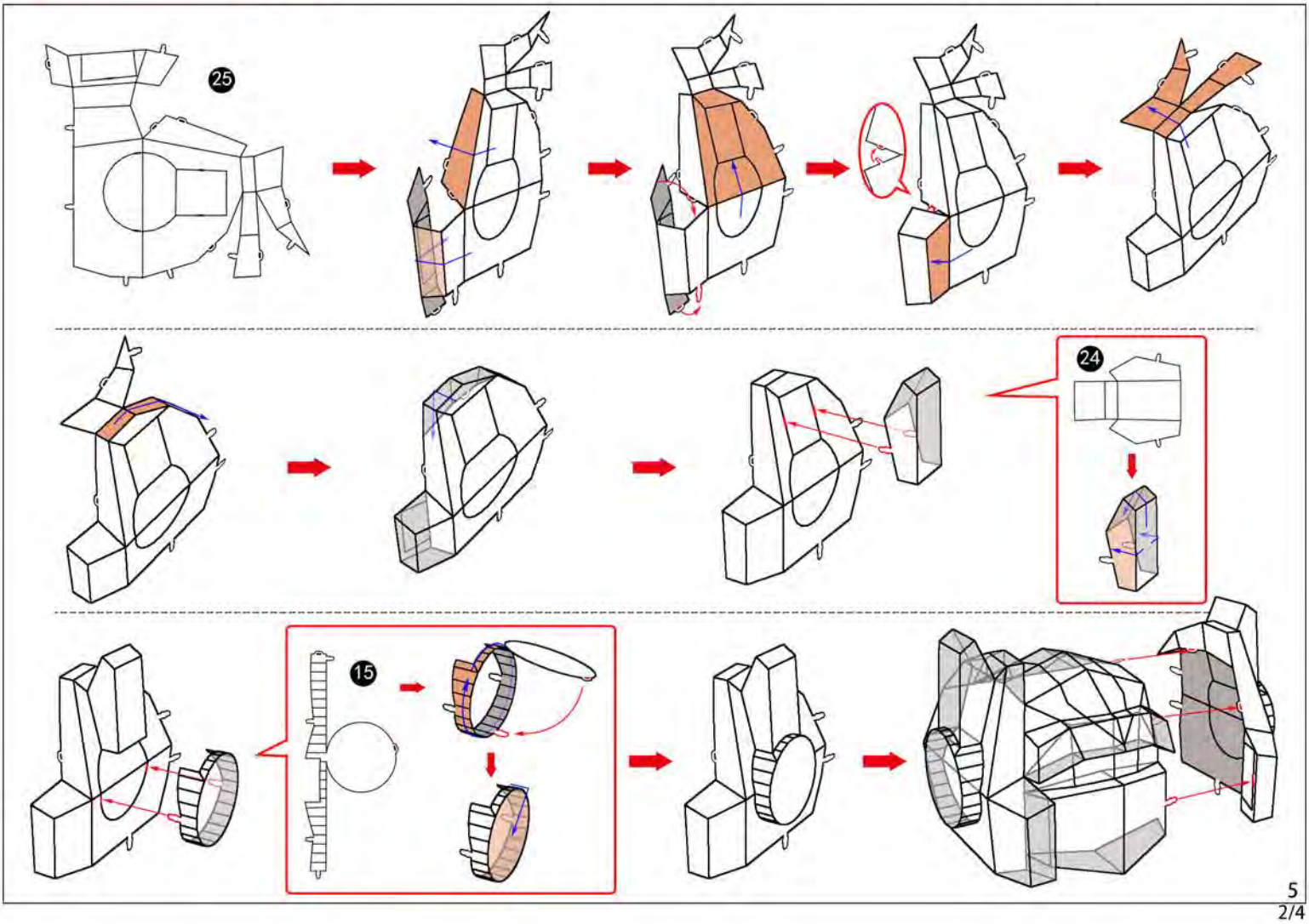
25
24
15

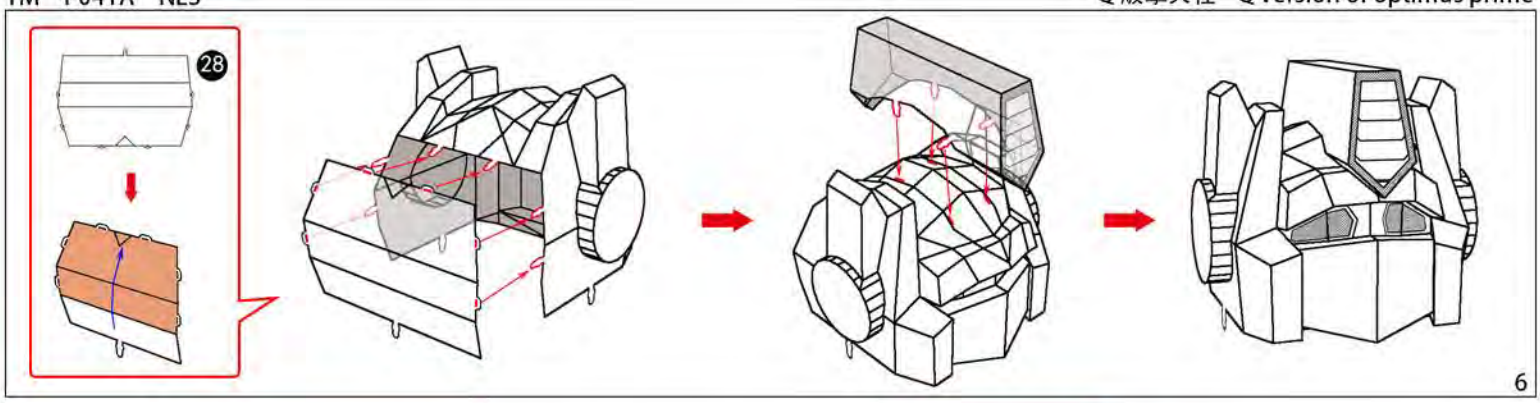
28
6

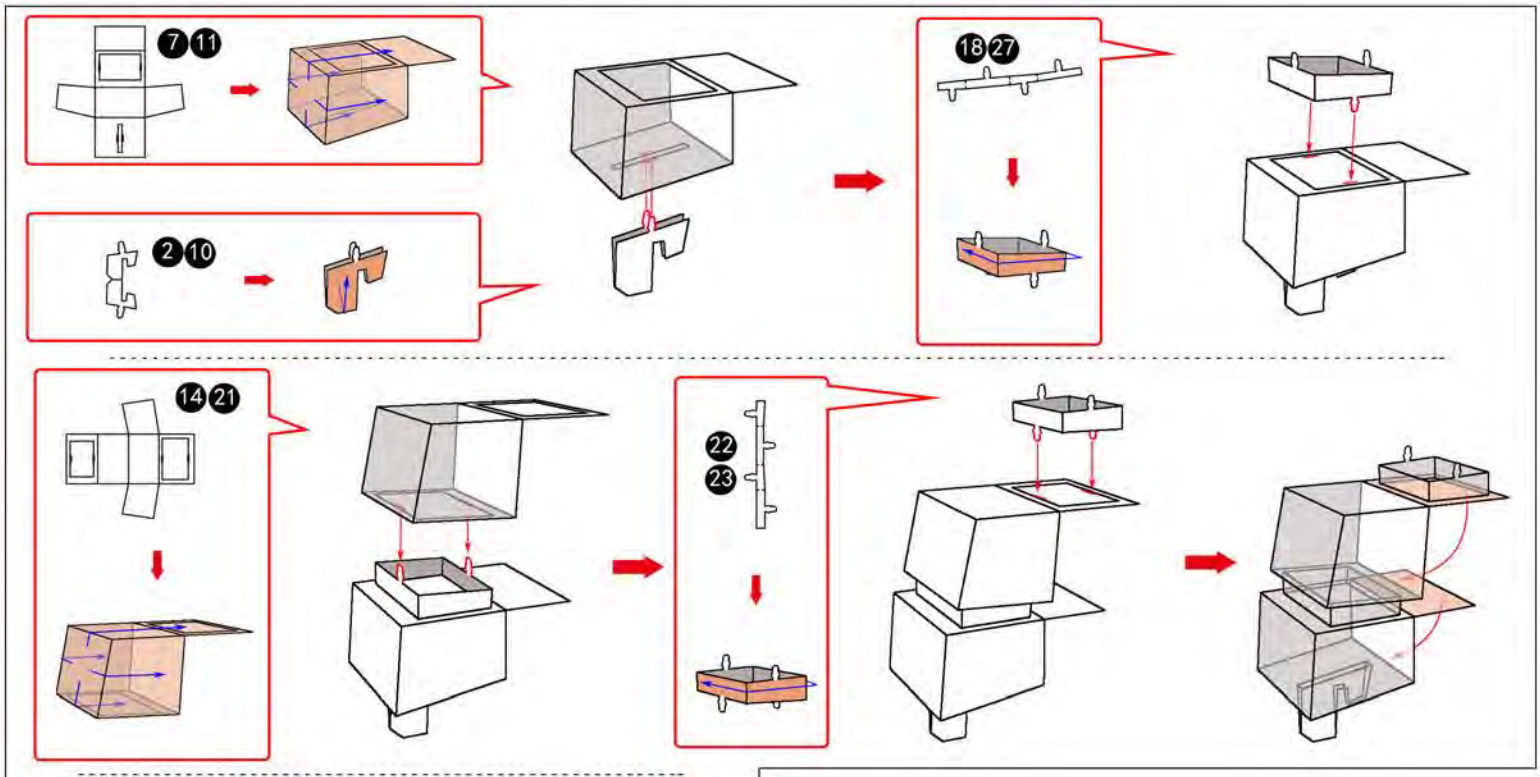
7 11
2 10
18 27
14 21
22
23

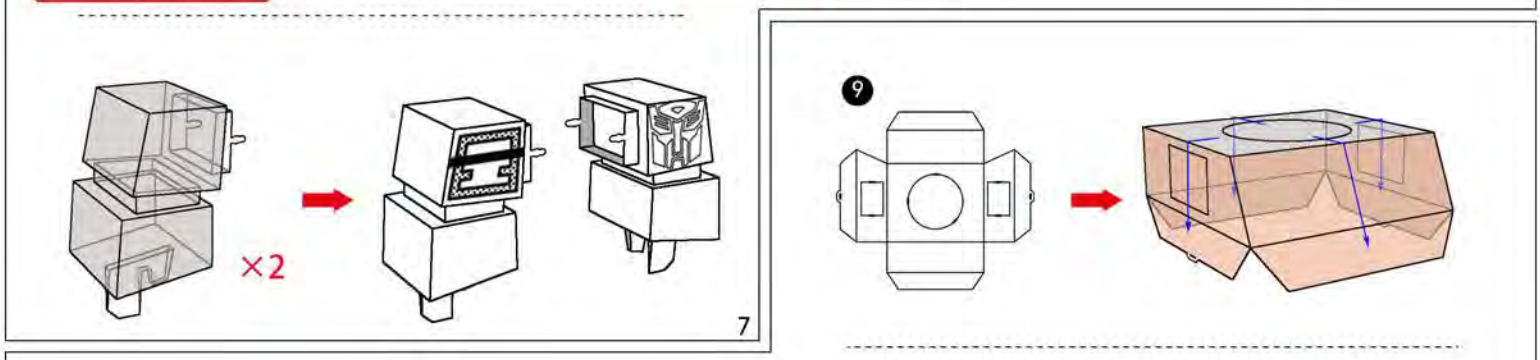
×2
9
7

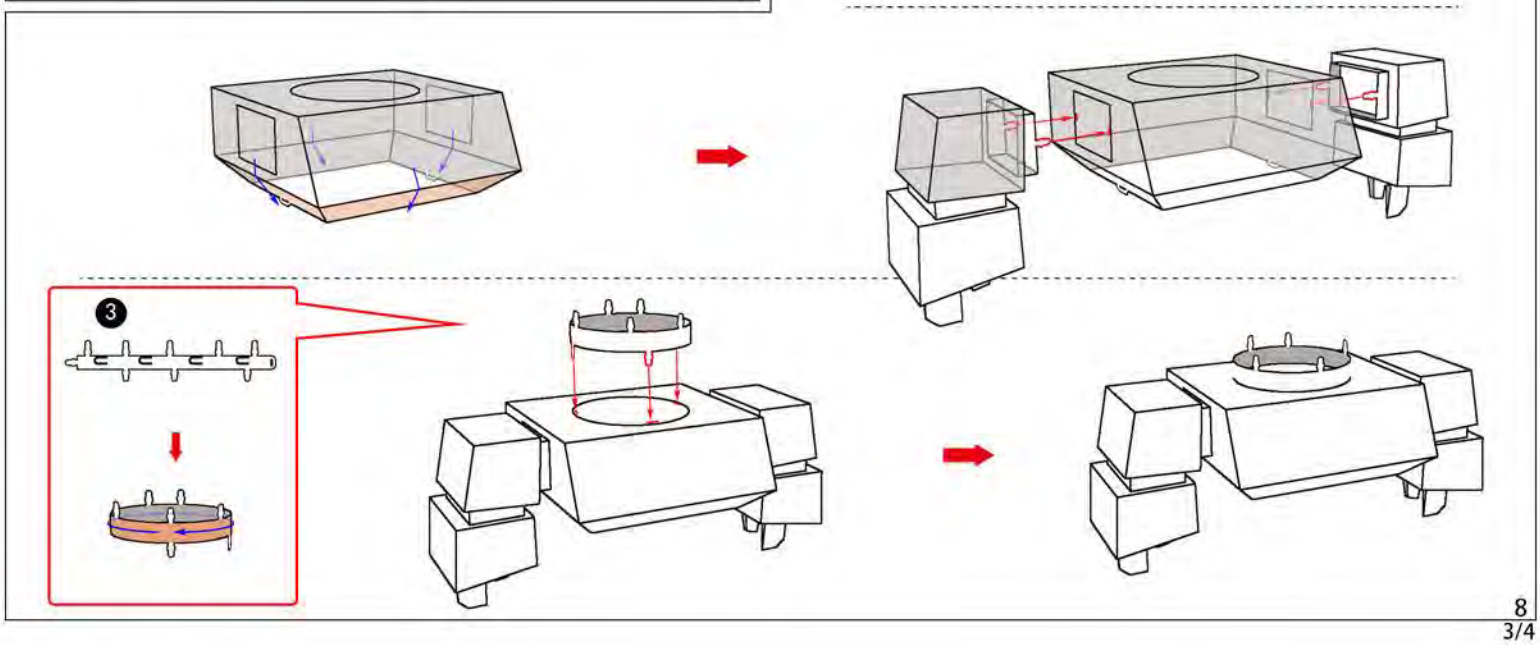
3
8

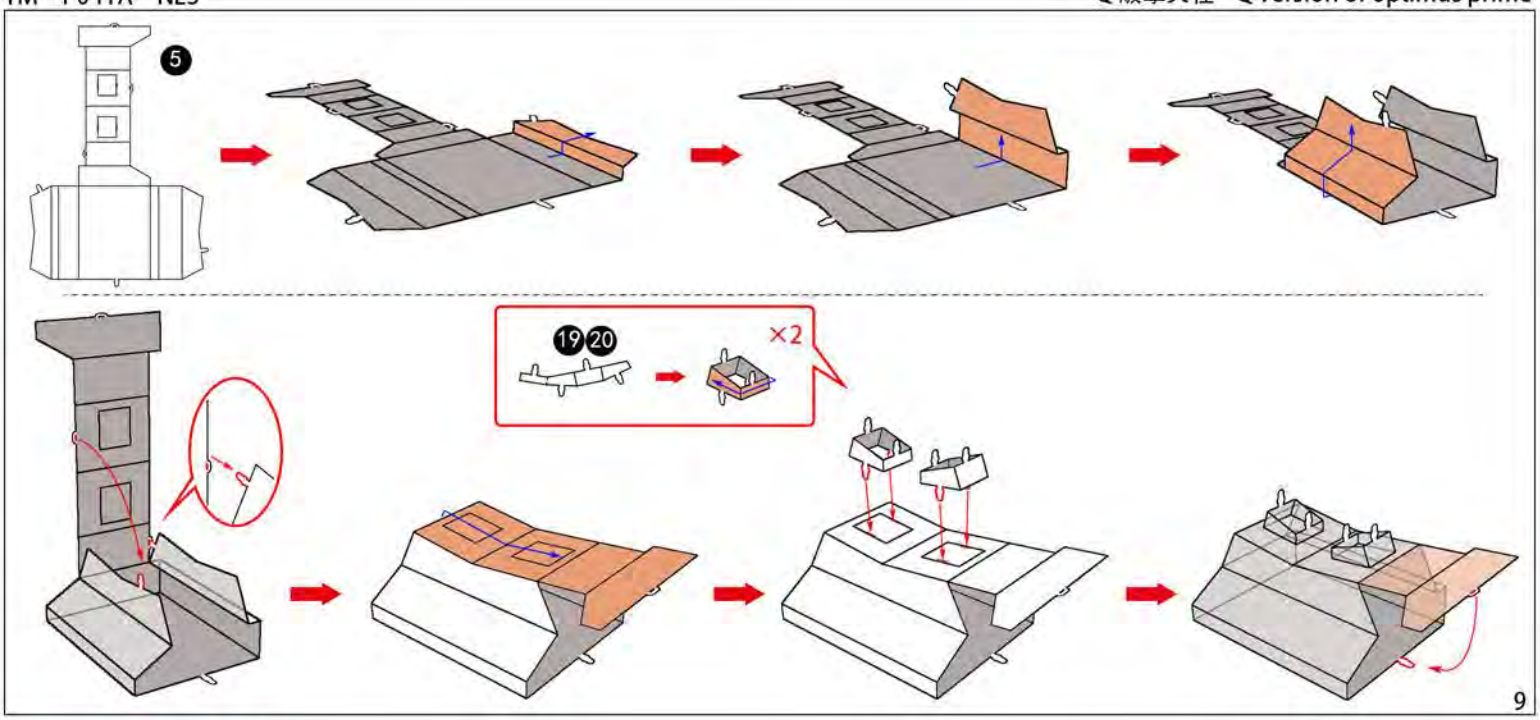

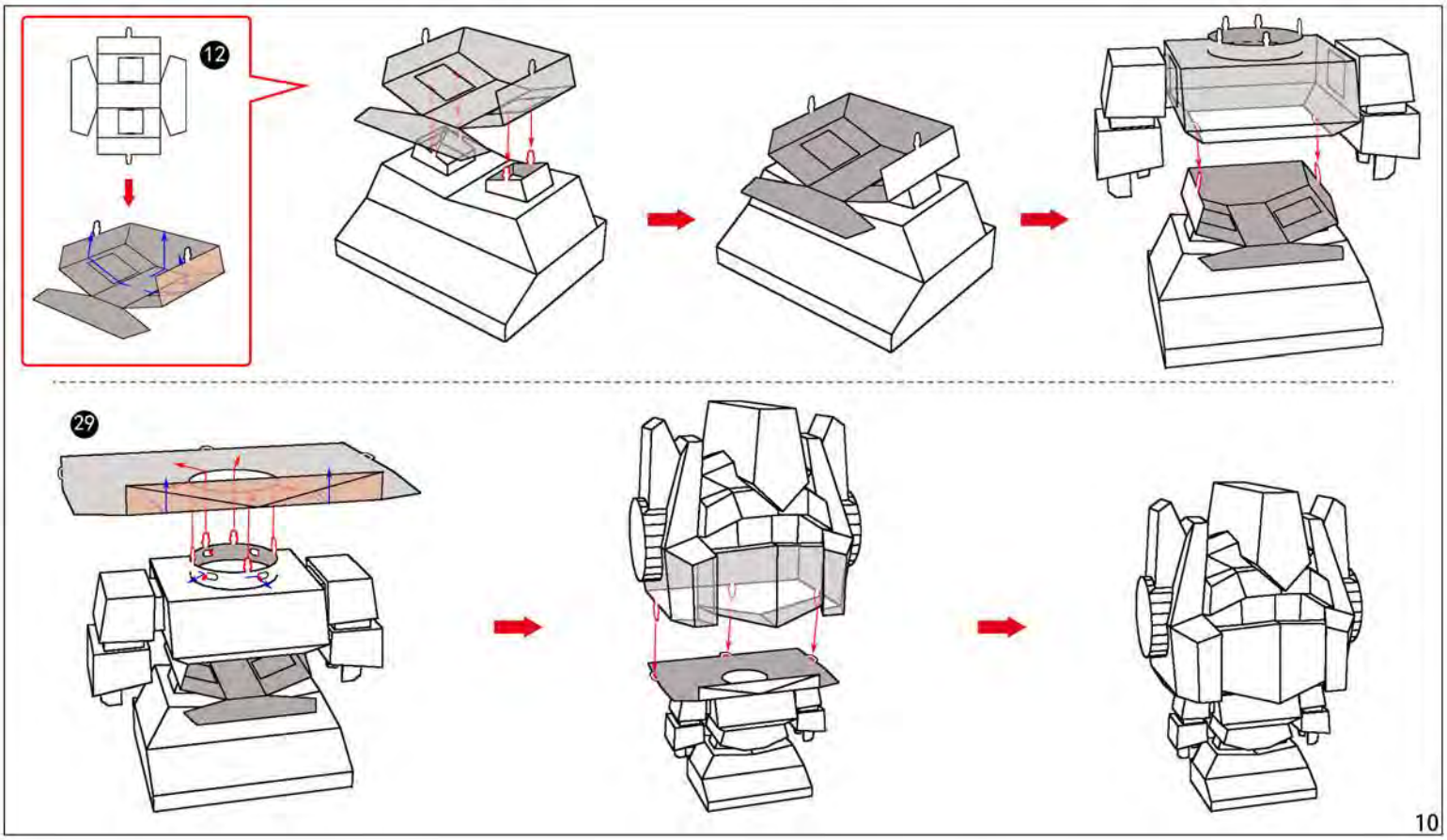

MU 艺模
MU art model
扫码加入微信公众号 解锁更多模型
Scan the two-dimensional code
to join us and unlock more models.
上海艺模电子科技有限公司
Shanghai Art Model Electronic
Science and Technology Co., Ltd.
电话：021-58942999
Tel:021-58942999
公司主页：www.maplemu.com
Website:www.maplemu.com
Design by: Kanade
皮日天
昔日永恒
关注我们
focus on us

成品示意图 360° VIEW PICTURE

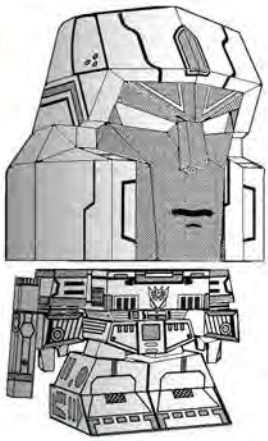

威震天
MEGATRON

组装基本步骤示意图 ASSEMBLE THE BASIC STEP DIAGRAM

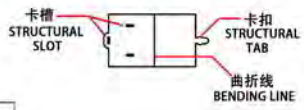

固定方式一:
将卡扣穿过对应固定孔,
按对应角度曲折（图一）
Fitting method 1:
put the tab in the slot,
bend properly(p1)

固定方式二:
将卡扣穿过对应固定孔,
用钳子类工具垂直扭曲固
定卡扣（图二）
Fitting method 2:
put the tab in the slot,
bend the tab vertically
with plier(p2)

折弯面
Bending surface

非纹理面
Non textured surface

注意拼装前带手指套
Take finger cots before assembly

金属部件 METAL PARTS

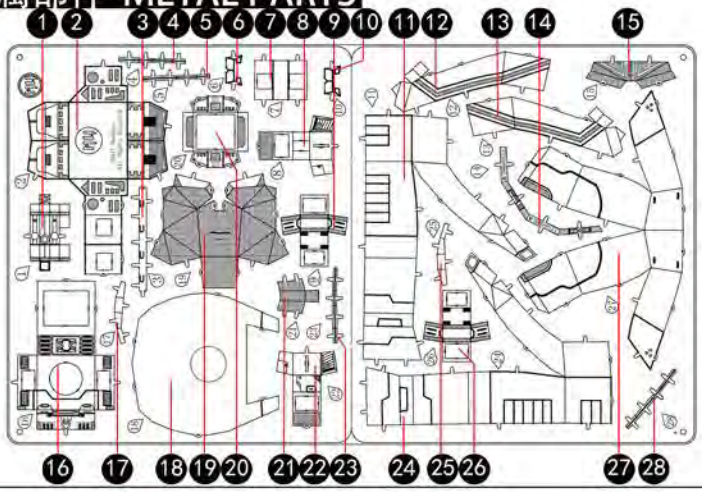

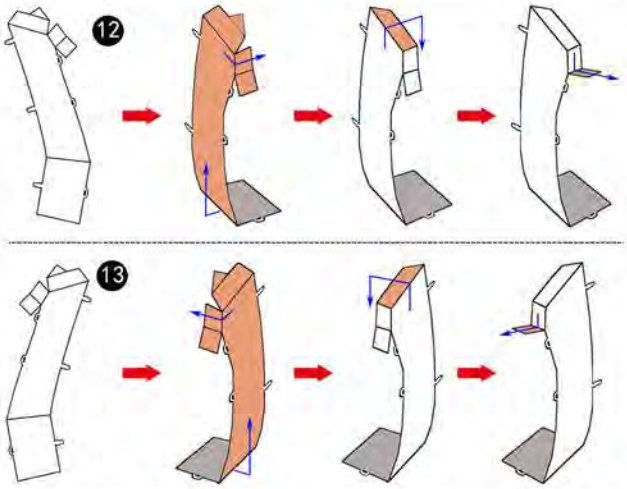

1

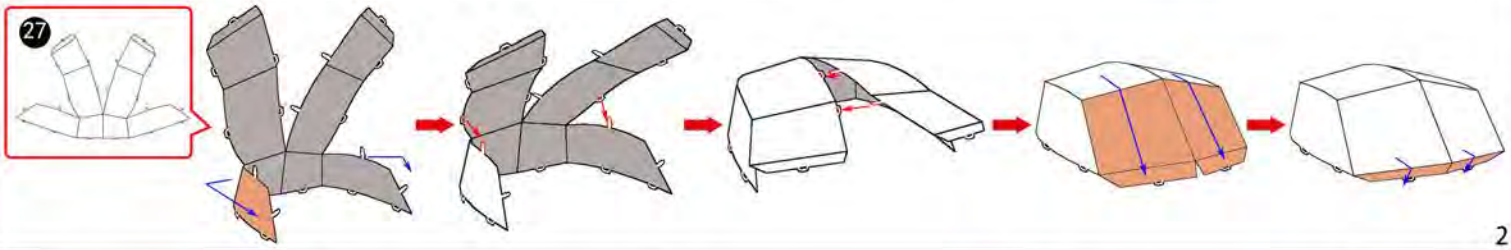

2

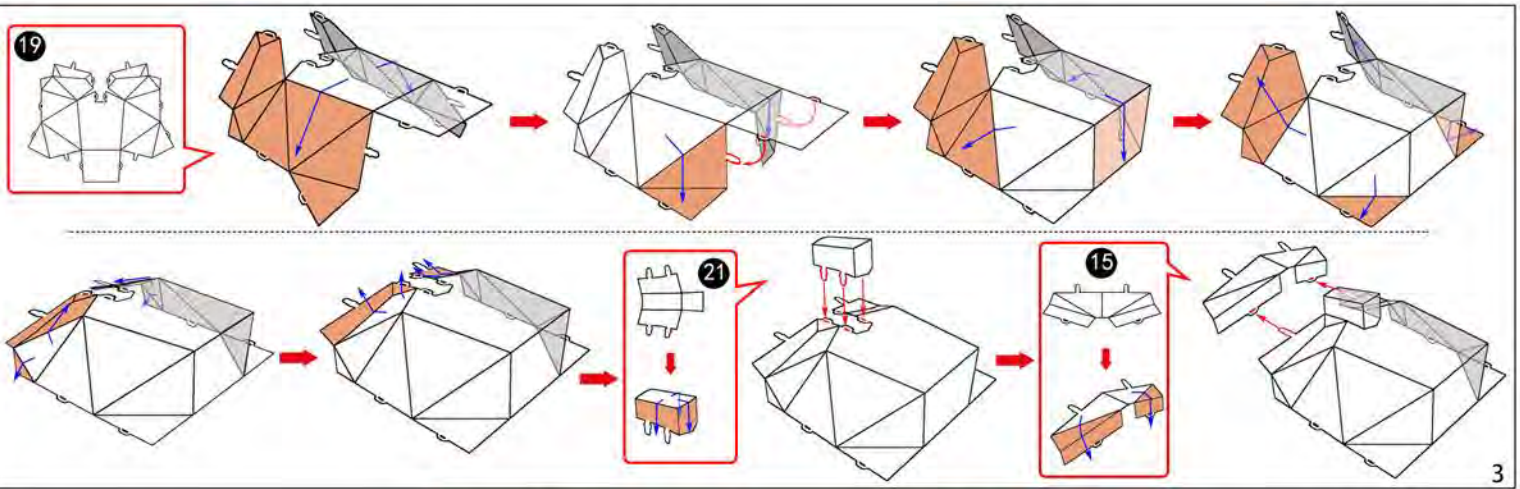

3

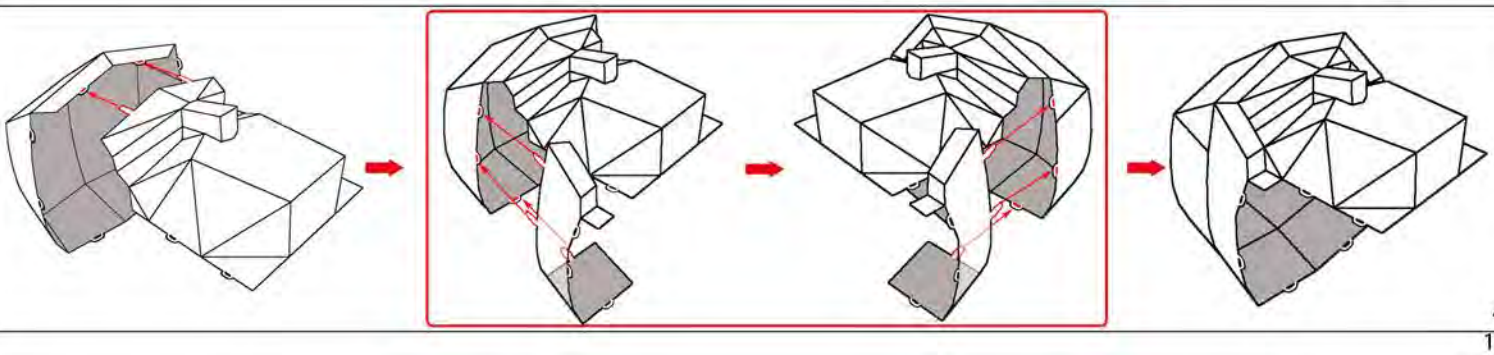

4

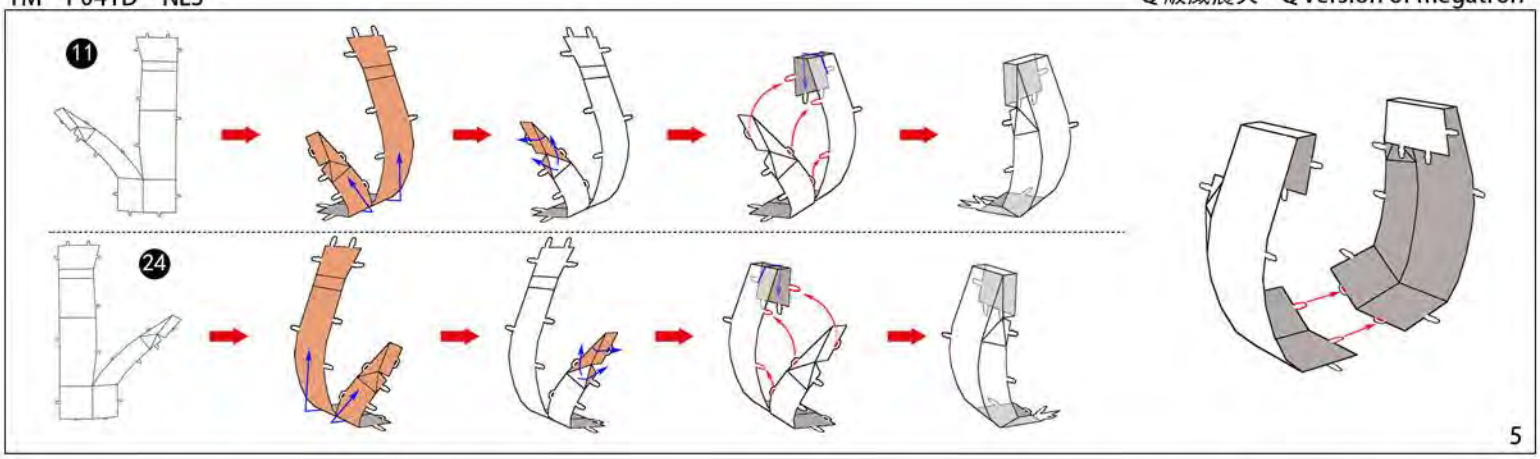
11
24
5

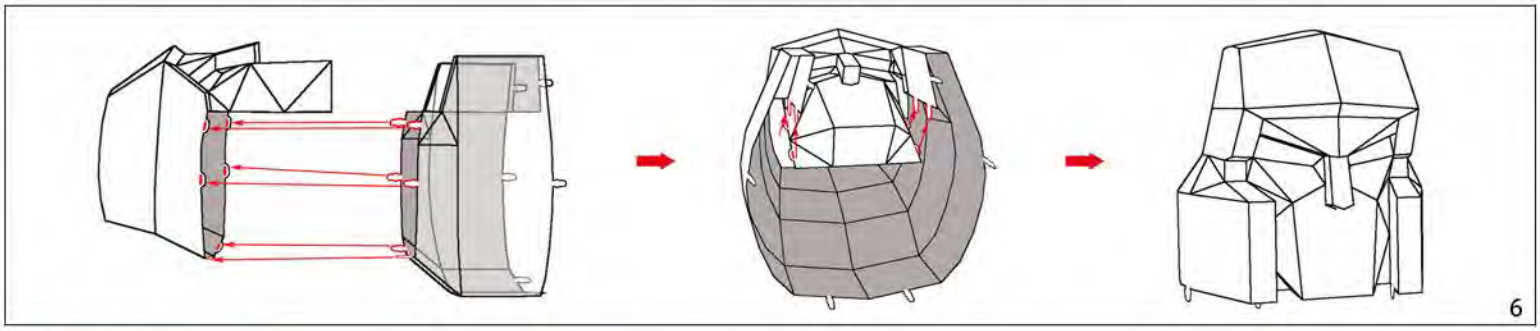
6

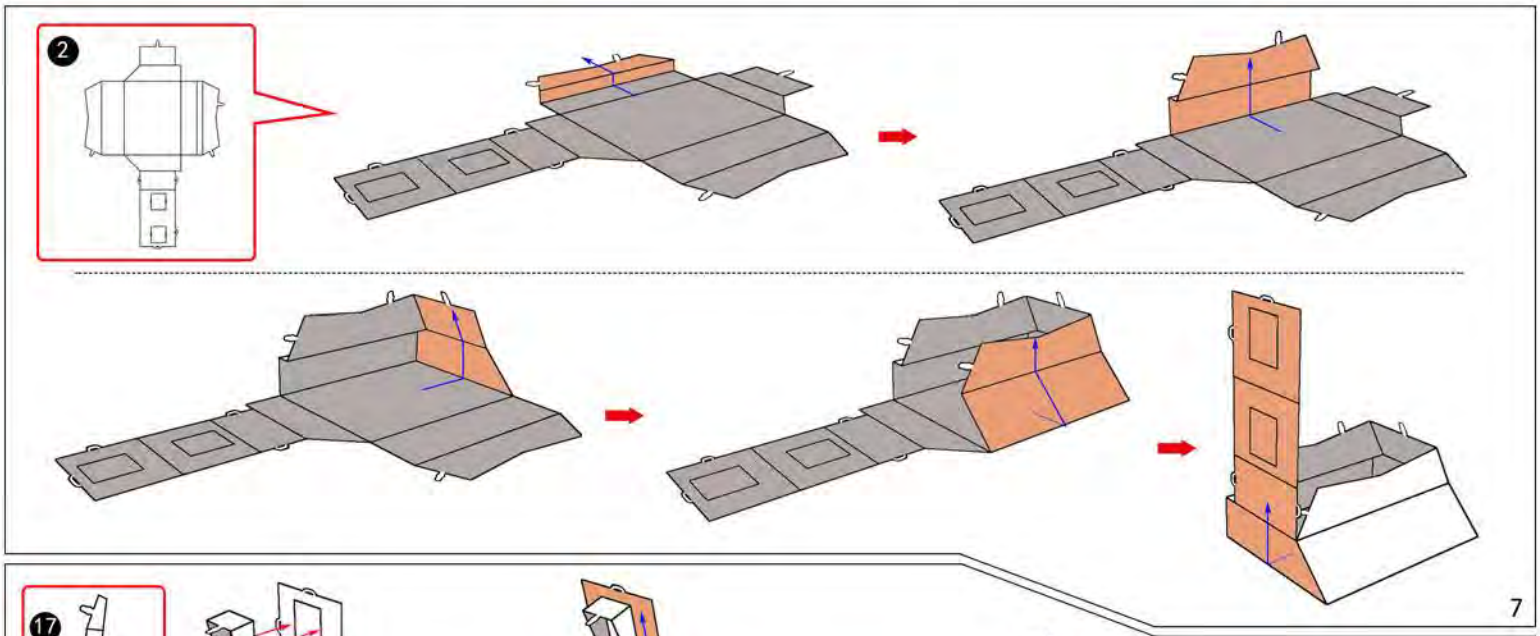
2
7

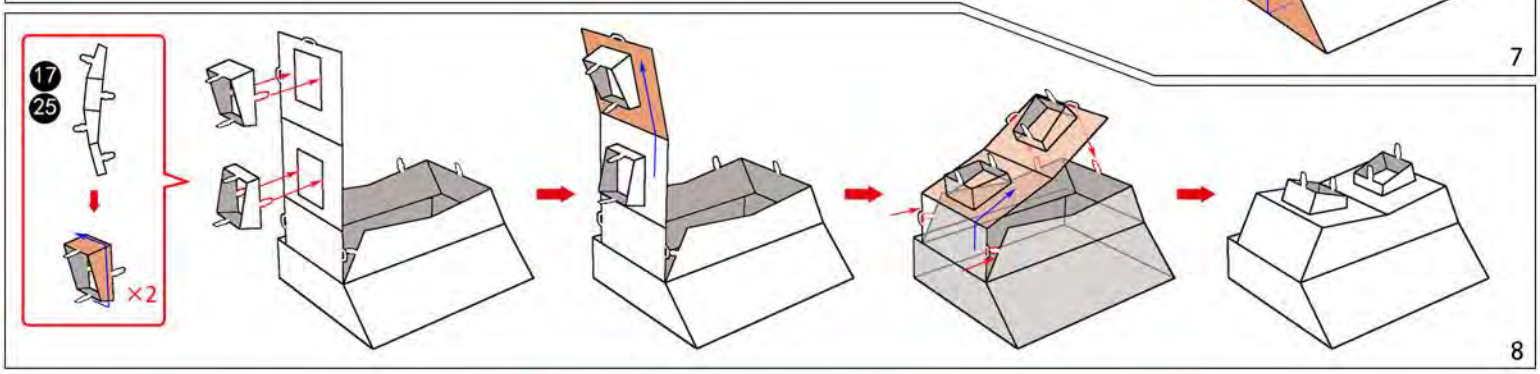
17
25
×2
8

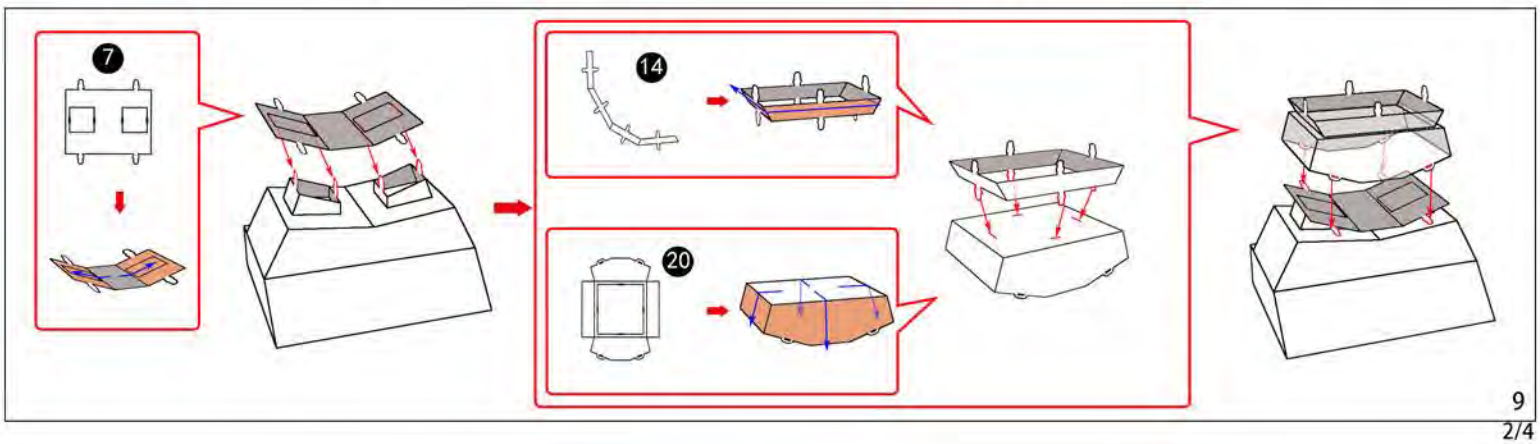
7
14
20
9

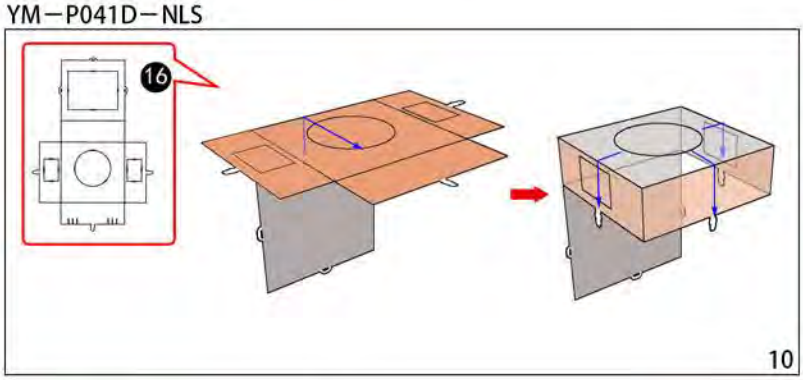
16
10

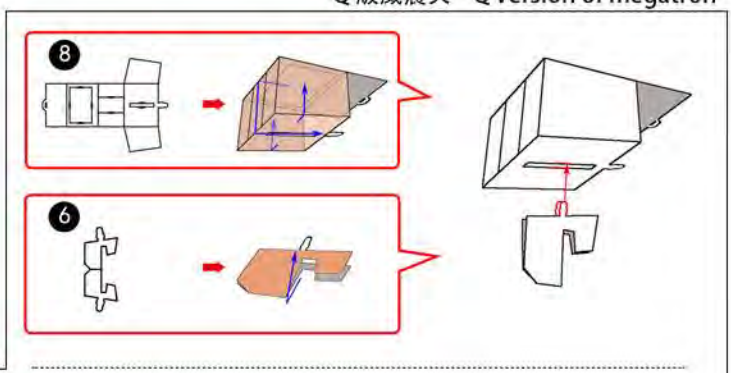
8
6

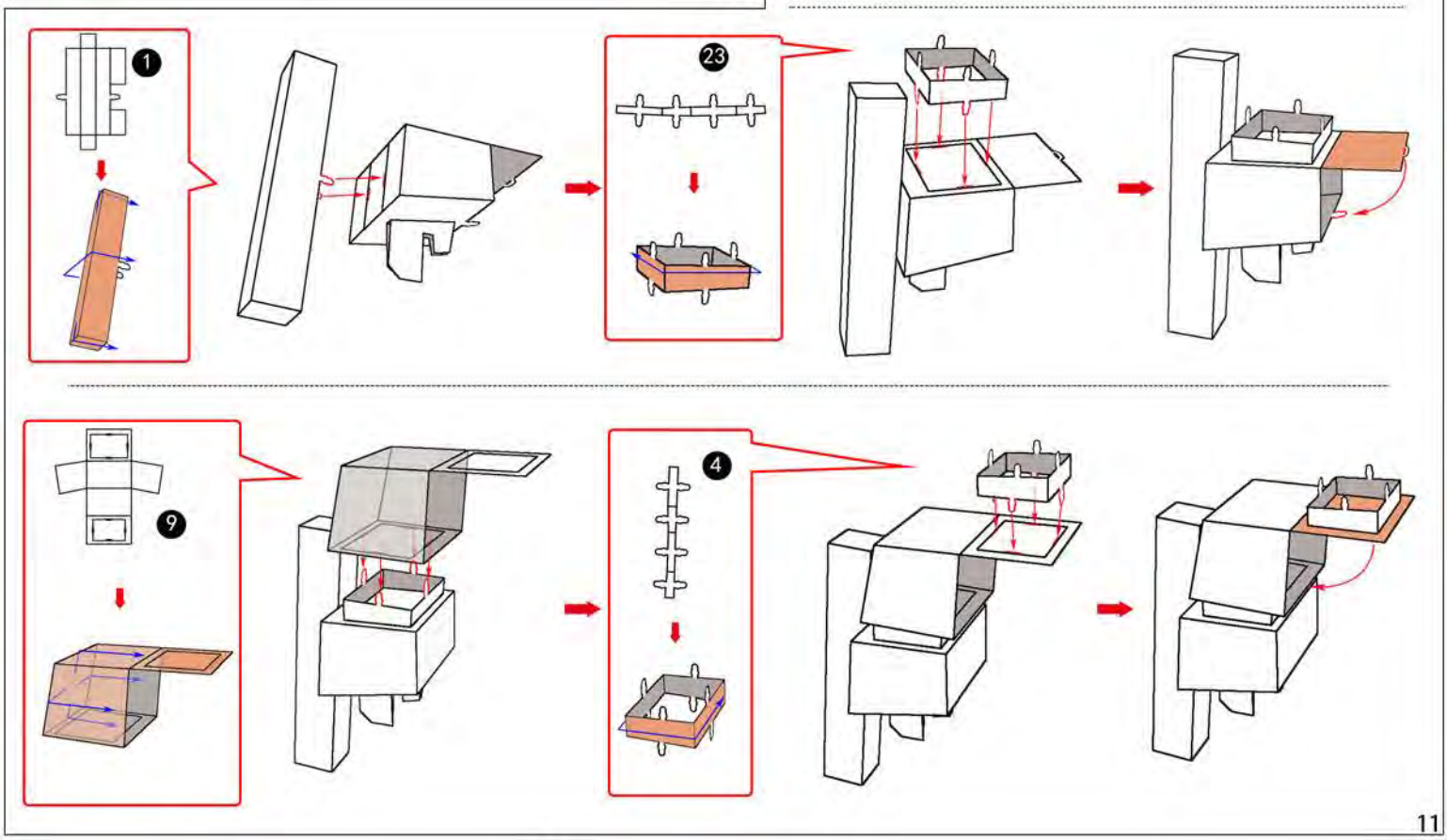
1
23
9
4
11

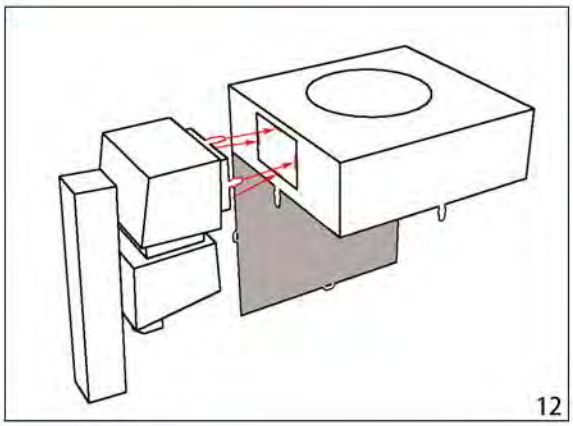
12

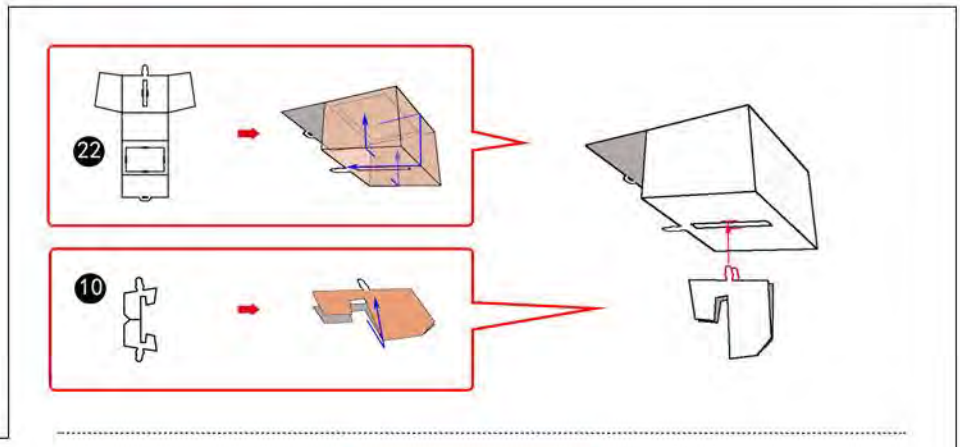
22
10

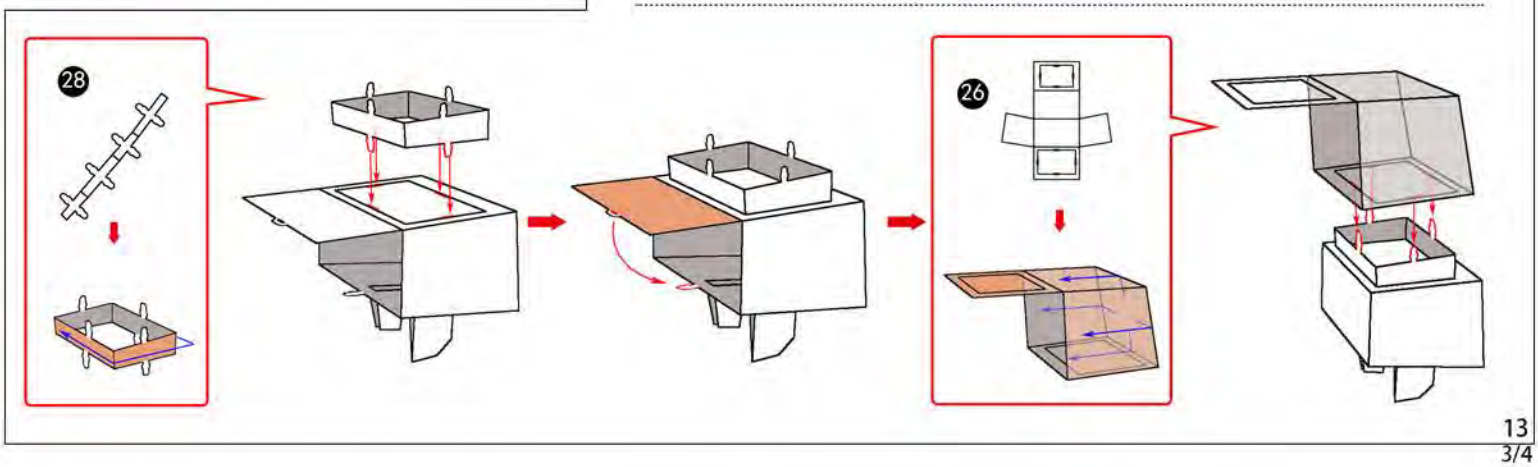
28
26
13

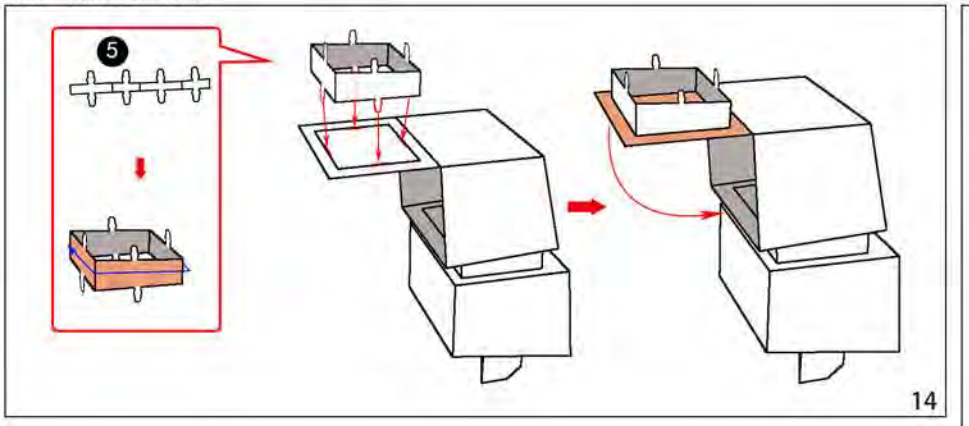

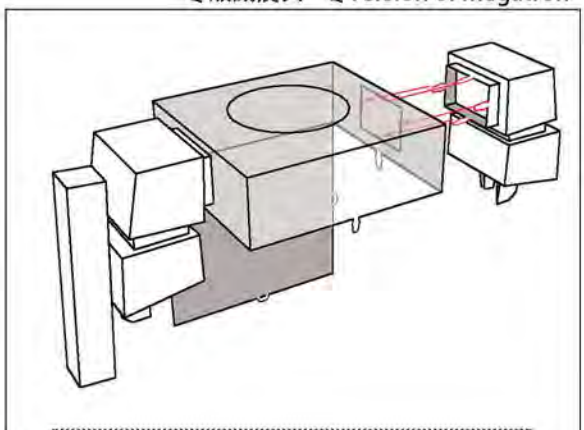

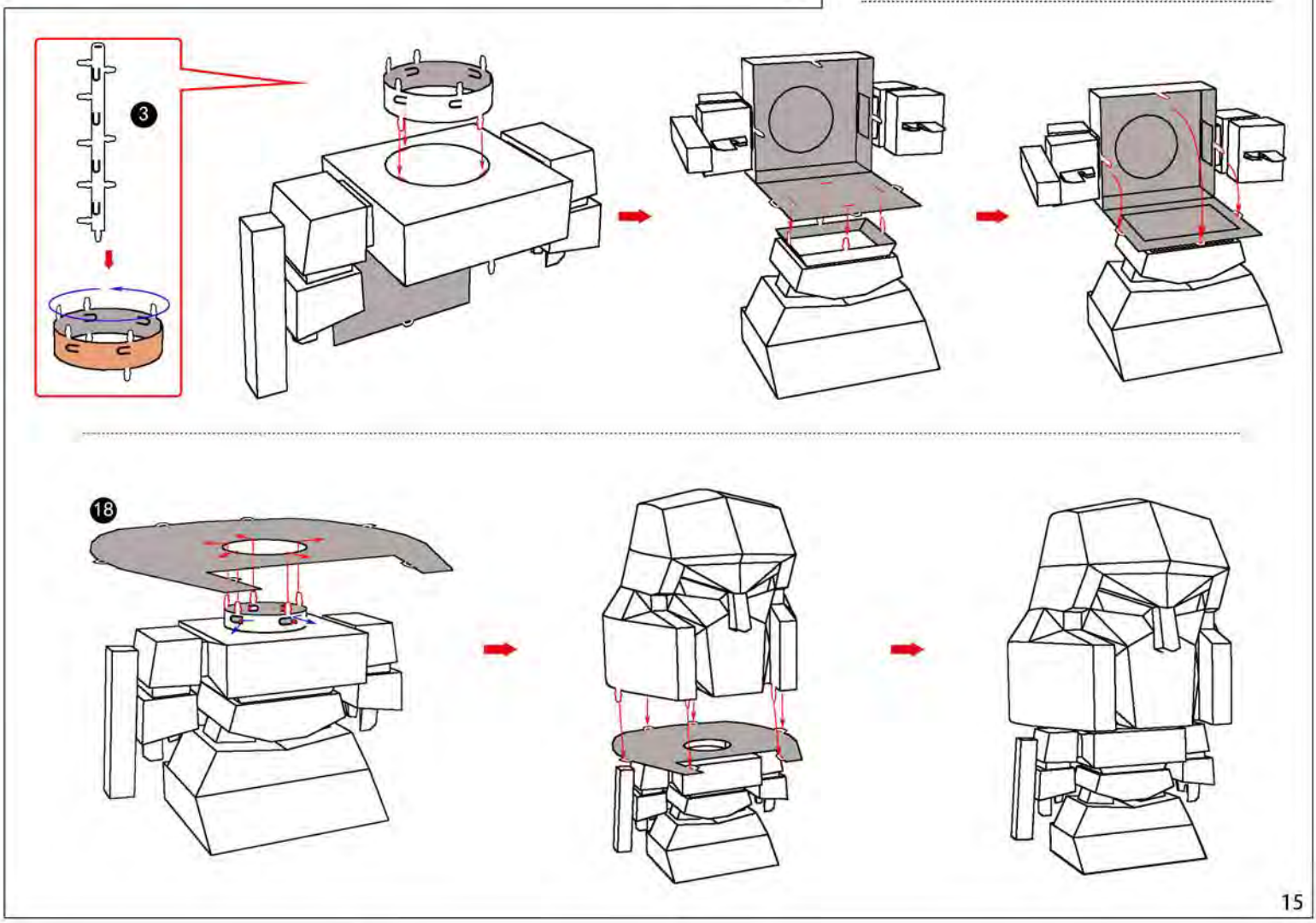

MU 艺模
MU art model

电话：021-58942999
Tel:021-58942999
公司主页：www.maplemu.com
Website:www.maplemu.com

扫码加入微信公众号 解锁更多模型
Scan the two-dimensional code
to join us and unlock more models.

上海艺模电子科技有限公司
Shanghai Art Model Electronic
Science and Technology Co., Ltd.

Design by: Kanade
度日天
昔日永恒

关注我们
focus on us

成品示意图 360° VIEW PICTURE

组装基本步骤示意图 ASSEMBLE THE BASIC STEP DIAGRAM

固定方式一:
将卡扣穿过对应固定孔,
按对应角度曲折（图一）
Fitting method 1:
put the tab in the slot,
bend properly(p1)

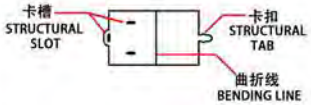

固定方式二:
将卡扣穿过对应固定孔,
用钳子类工具垂直扭曲固定卡扣（图二）
Fitting method 2:
put the tab in the slot,
bend the tab vertically
with plier(p2).

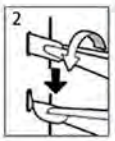

折弯面
Bending surface

非纹理面
Non textured surface

⚠ 注意拼装前带手指套
Take finger cots before assembly

金属部件 METAL PARTS

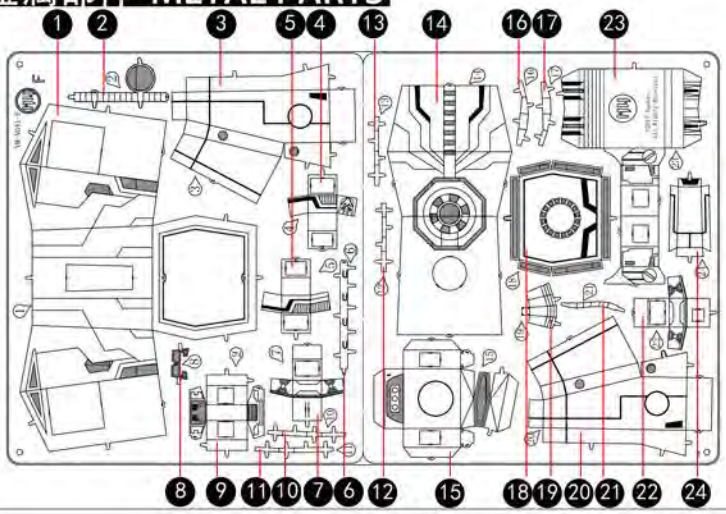

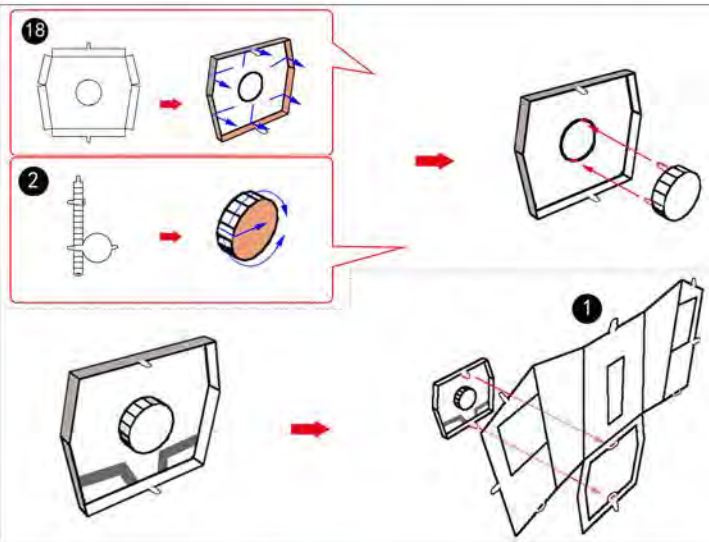

1

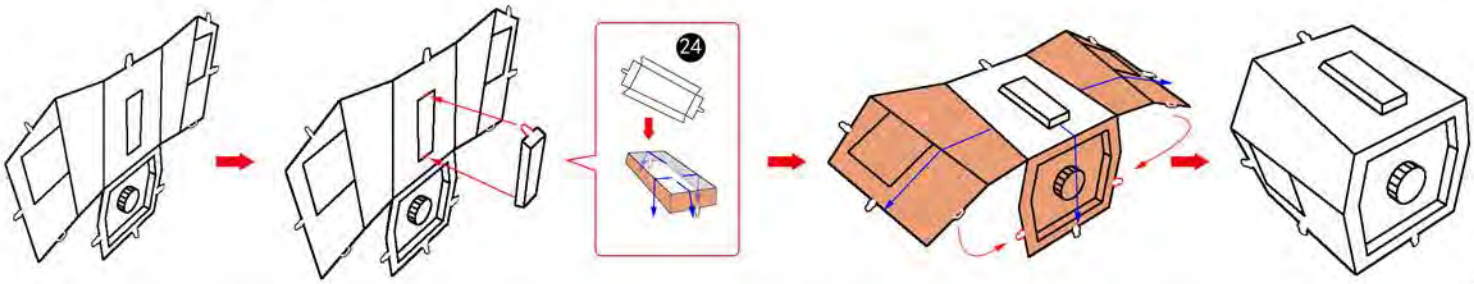

2

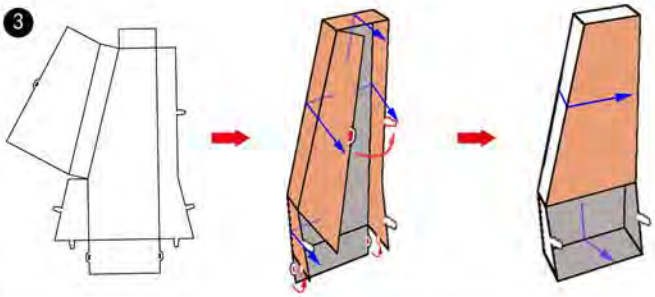

3

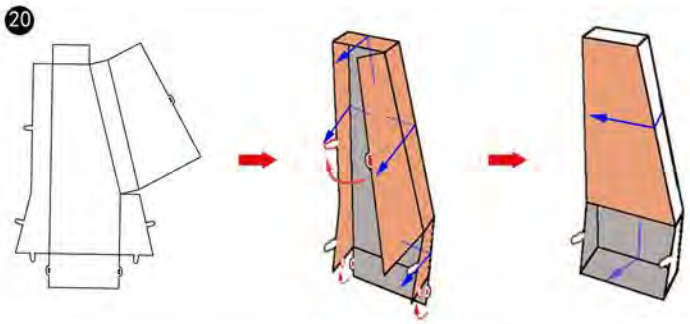

4

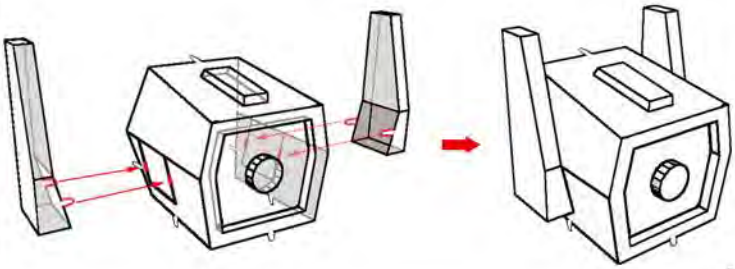

5

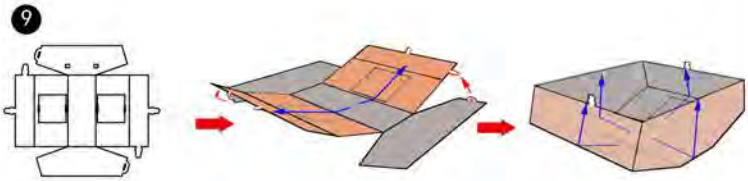

6

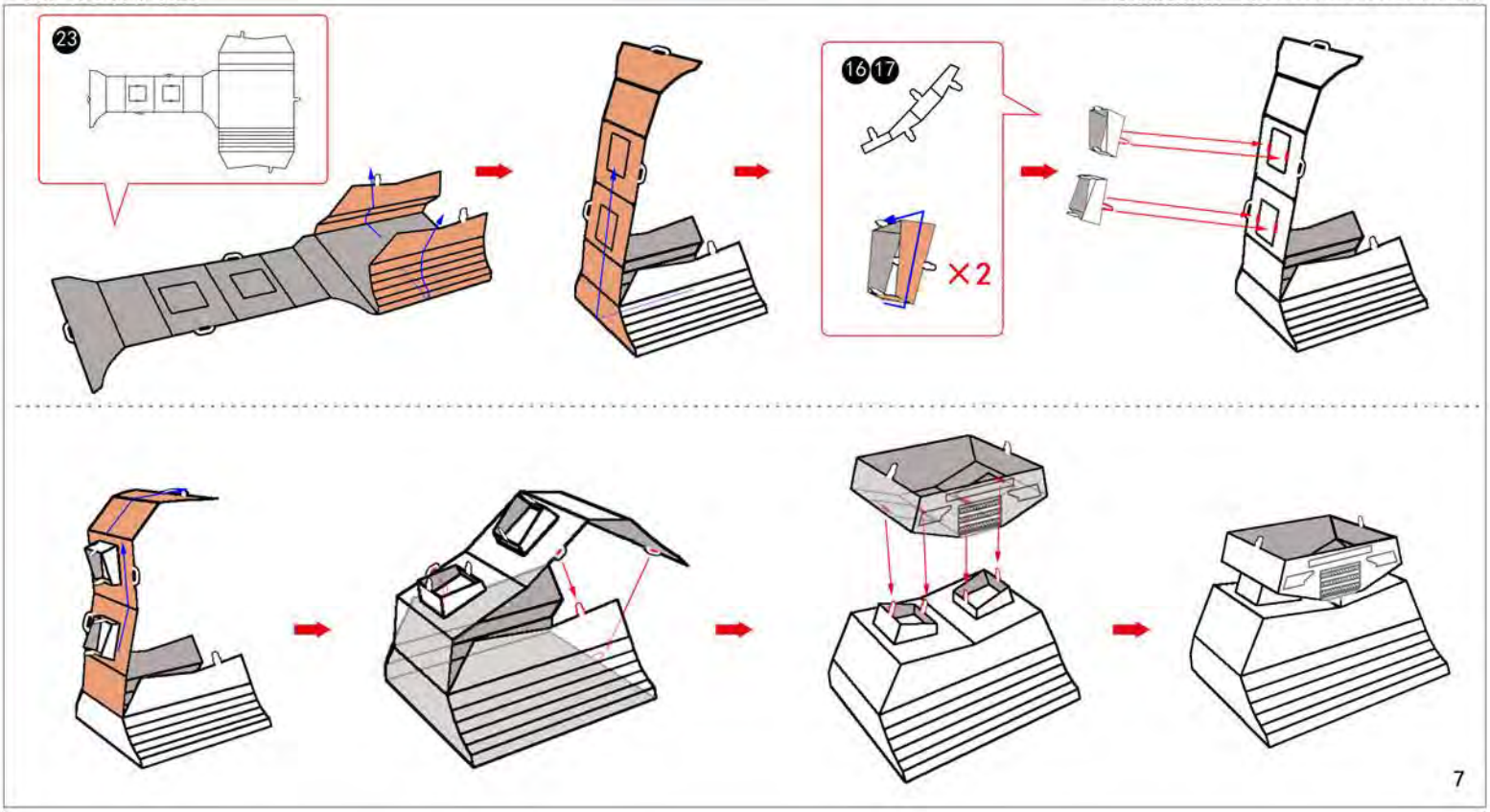
23
16 17
×2
7

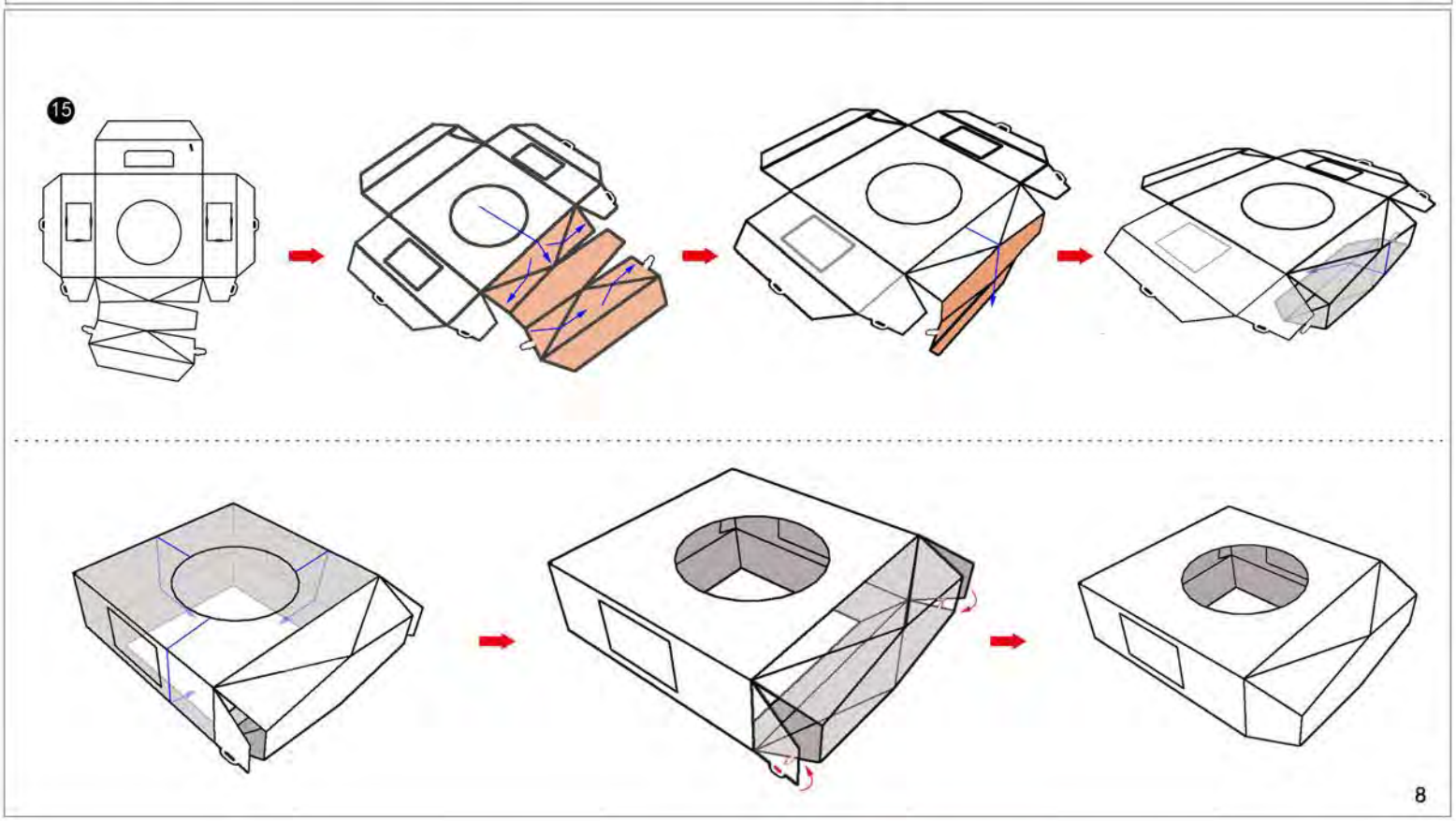
15
8

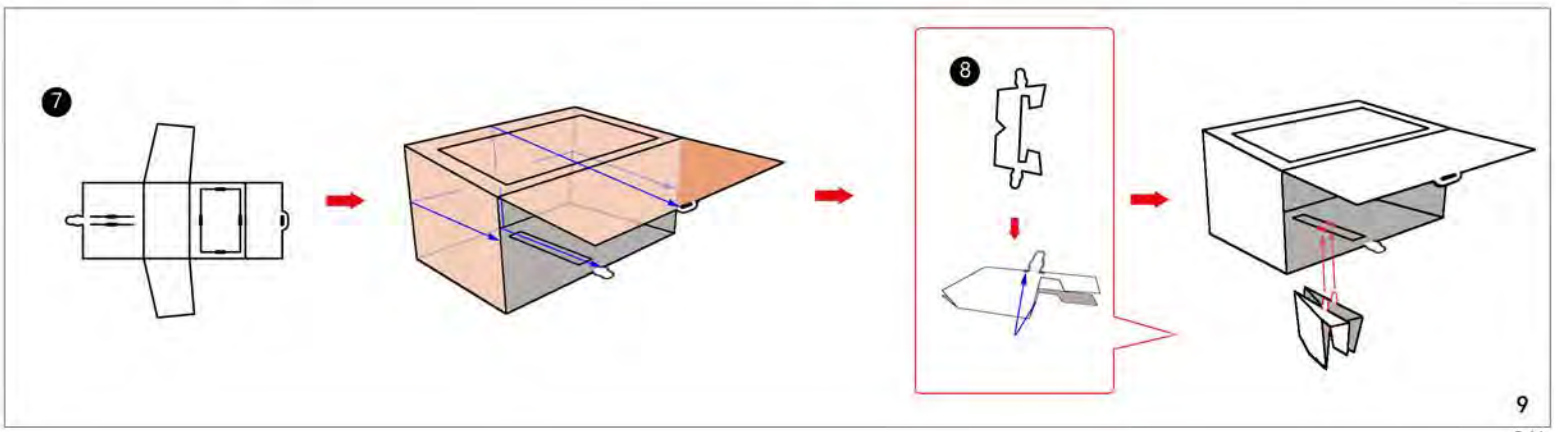
7
8
9

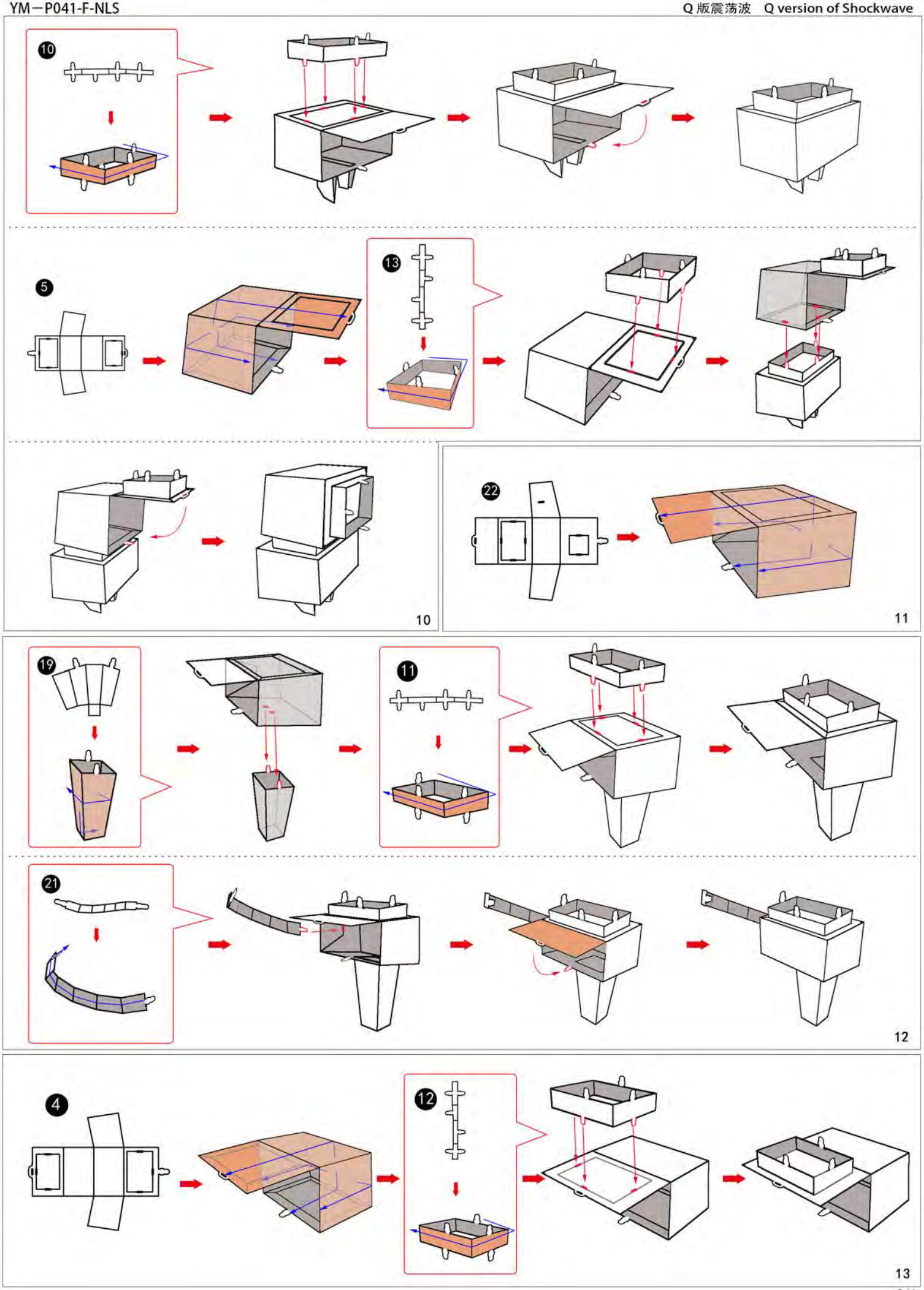
10
5
13
10
22
11
19
11
21
12
4
12
13

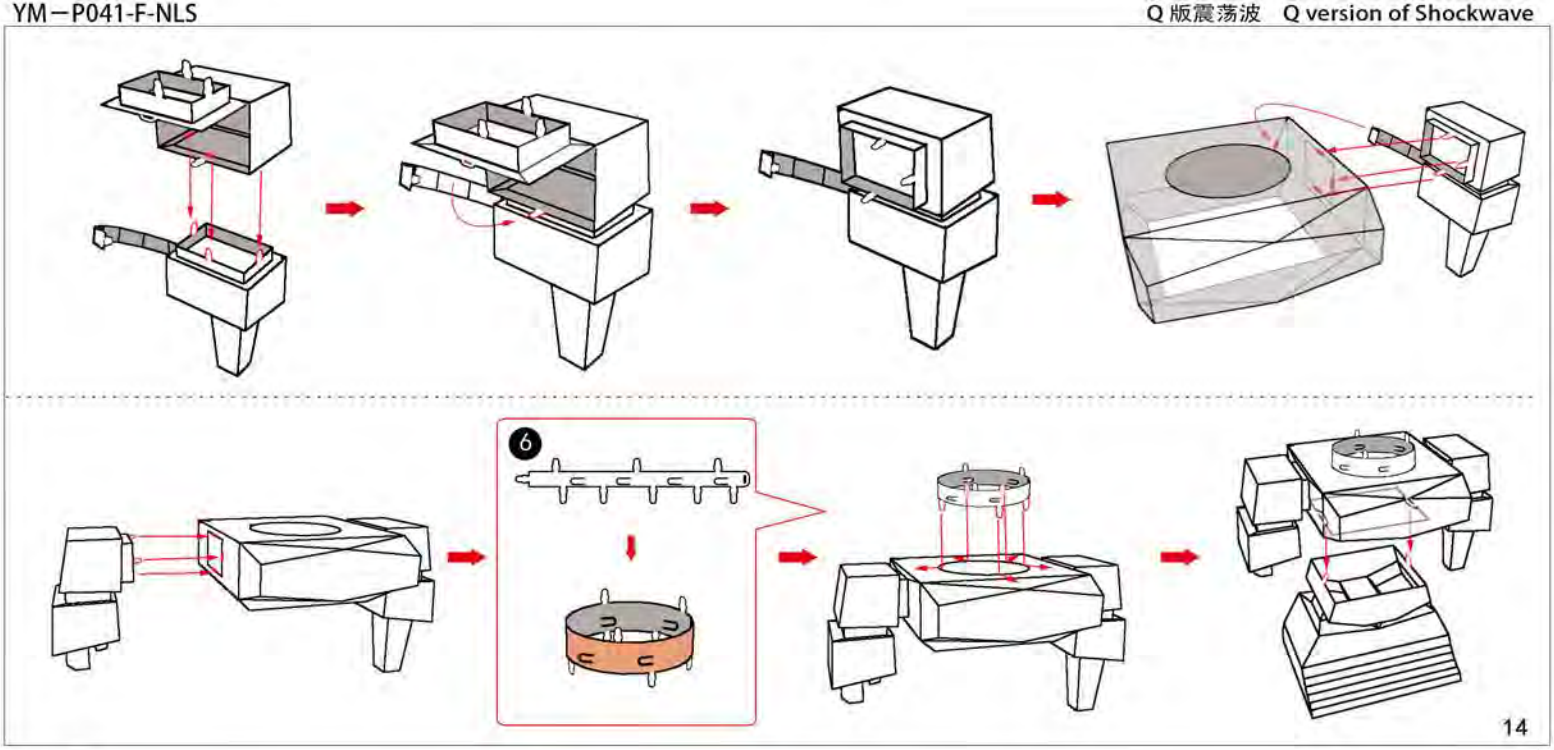

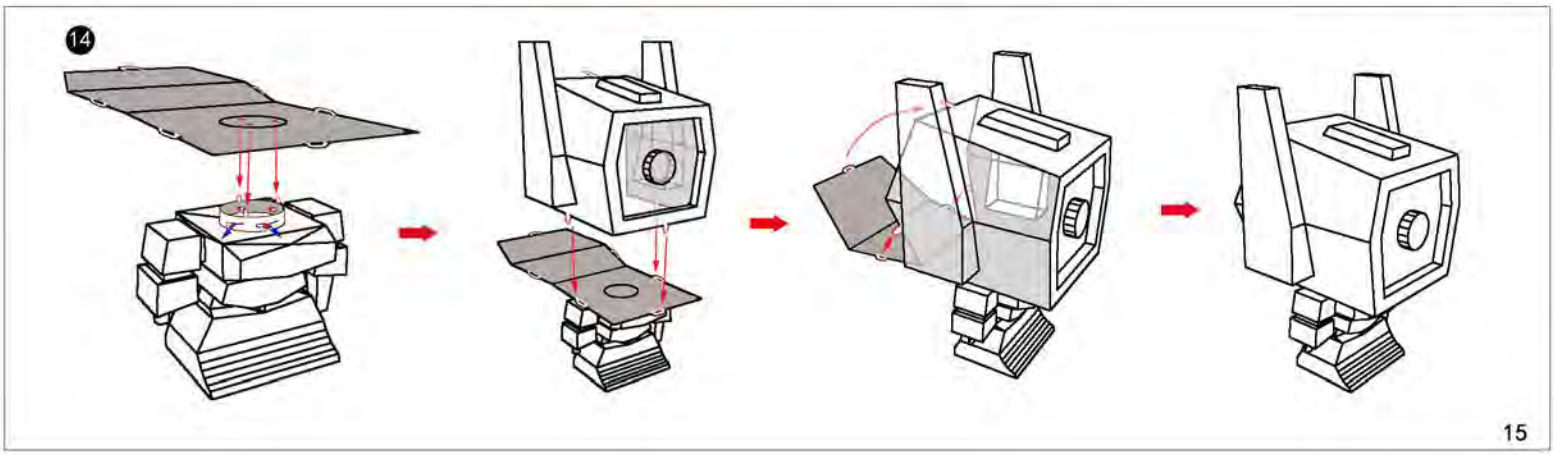

MU 艺模
MU art model

电话：021-58942999
Tel:021-58942999
公司主页：www.maplemu.com
Website:www.maplemu.com

扫码加入微信公众号 解锁更多模型
Scan the two-dimensional code
to join us and unlock more models.

Design by: Kanade
Clarence
大白

上海艺模电子科技有限公司

Shanghai Art Model Electronic
Science and Technology Co., Ltd.

关注我们
focus on us