FLY SKY

MODEL ASSISTANCE

Importato e distribuito
da Model Assistance s.r.l.
Via Guadiana, 24
42124 Reggio Emilia

FS-GT3B

GT3B

MANUALE DI ISTRUZIONI

2.4 GHZ

AFHDS
AUTOMATIC FREQUENCY HOPPING DIGITAL SYSTEM

RADIO A CONTROLLO DIGITALE PROPORZIONALE

+14

Questo modello NON è un giocattolo. E' adatto solo per persone a partire da 14 anni

CE FC

INDICE

1.INTRODUZIONE 2

2. SERVIZI.....2
3. SIMBOLI SPECIALI.....3
4. GUIDA ALLA SICUREZZA.....3
5. SISTEMA 2.4GHZ 4
6. CARICA DELLE BATTERIE 5
6.01 CARICA PACCO BATTERIE DEL TRASMETTITORE... 5
6.02 CARICA PACCO BATTERIE RICEVENTE..... 5
7. SPECIFICHE DEL TRASMETTITORE..... 6
8. SPECIFICHE RICEVITORE 6
9. COLLEGAMENTO DEL RICEVITORE PER MOTORI ELETTRICI CON VARIATORE (ESC) 7
9.01 SISTEMA CON VELOCITA VARIABILE (ESC) 7
9.02 COLLEGAMENTO PER MOTORI NITRO 8
10. 2.4 G NOTE OPERATIVE 9

10.01 BINDING TRASMETTITORE/RICEVITORE..... 9
10.02 ACCENSIONE.....10
10.03 SPEGNIMENTO.....10
11. PARTI DEL TRASMETTITORE (PULSANTI).....11
12. FUNZIONAMENTO DELL' LCD..... 13
12.01 LCD DISPLAY.....13
12.02 SCHERMATA INIZIALE..... 13
12.03 MODELLO.....14
12.04 NOME.....15
12.05 INVERTIRE IL MOVIMIENTO DEL SERVO (REV)..... 16
12.06 PUNTO DI FINE CORSA (END POINT ADJUSTEMENT)..... 17
12.07 TRIM.....18
12.08 D/R DUAL RATE STERZO..... 19
12.09 EXPONENZIALE..... 20
12.10 ABS (ANTIBLOCCAGGIO FRENO)..... 21
13.FUNZIONE DEL TRASMETTITORE..... 22
13.01 CONTROLLO DELLO STERZO.....22
13.02 CONTROLLO DELL'ACCELLERATORE.....23
14.FUNZIONE FAIL SAVE..... 24
15. CONNESSIONE PER SIMULATORE MEDIANTE CAVO..... 25
16. CONTENUTO DELLA CONFEZIONE..... 26

1. INTRODUZIONE

**GRAZIE PER AVER SCELTO UN TELECOMANDO CON FUNZIONI DIGITALI A 2.4GHZ.
PRIMA DI UTILIZZARE IL PRODOTTO LEGGERE ATTENTAMENTE QUESTO MANUALE D'USO RISPETTANDO LE ESIGIENZE DI FUNZIONAMENTO.
SE SI INCONTRANO PROBLEMI DURANTE L'UTILIZZO CONSULTARE QUESTA DOCUMENTAZIONE
PER IL FUNZIONAMENTO E PER ULTERIORI SOLUZIONI.
USARE IL SUPPORTO TECNICO PER PROBLEMI NON DESCRITTI IN QUESTO MANUALE.
GRAZIE PER AVER ACQISTATO QUESTO PRODOTTO.**

2. SERVIZI

**SE SI INCONTRANO PROBLEMI DURANTE L'UTILIZZO DEL TELECOMANDO CONSULATARE IL MANUALE D'USO.
SE IL PROBLEMA PERSISTE CONTATTA IL TUO RIVENDITORE PER EVENTUALI SOLUZIONI O SOSTITUZIONE.
PER ULTERIORI IFORMAZIONI E/O SUPPORTO TECNICO E POSSIBILE FARLO TRAMITE IL NOSTRO SITO WEB:**

3. SIMBOLI SPECIALI

FARE ATTENZIONE AI SEGUENTI SIMBOLI QUALORA SI INCONTRINO NEL MANUALE

ATTENZIONE
PERICOLO
AVVERTIMENTO

SEGUIRE CON ATTENZIONE LE ISTRUZIONI ONDE EVITARE GRAVI DANNI E PERTANTO NECESSARIO PRESTARE ATTENZIONE A QUANTO DESCRITTO

PROIBITO

OBBLIGATORIO

4. GUIDA ALLA SICUREZZA

NON UTILIZZARE IL MODELLO IN PRESENZA DI ACQUA E APPARECHIATURE RADIOFONICHE SI POTREBBERO CAUSARE INCIDENTI O DANNI

Tenere il modello lontano dalla portata dei bambini. Utilizzare il modello lontano da persone animali o cose solo in spazi aperti e senza ostacoli

COLLEGARE IL SERVO DEL GAS/FRENO E DELLO STERZO SUI RISPETTIVI CANALI (Ch1 Ch2 Ch3).
ACCENDERE SEMPRE PRIMA IL TRASMETTITORE E POI LA RICEVENTE..

PER SPEGNERE L'APPARECCHIO PROCEDERE COME SEGUE:
SPEGNERE PRIMA LA RICEVENTE E POI IL TRASMETTITORE PER EVITSARE INTERFERENZE O DANNI ALL'APPARECCHIATURA.

3

5. SISTEMA 2.4GHZ

AFHDS(SISTEMA DIGITALE DI FRECUENZA AUTOMÁTICA) SVILUPPATO DA FLYSKY
QUESTO SISTEMA DI RADIOCONTROLLO E PROGETTATO PER TUTTI I MODELLI COMPATIBILI
CON QUESTA APPARECCHIATURA FUNZIONI DI ALTA QUALITA' E ANTI INTERFERENZA
ATTIVE E PASSIVE,BASSO CONSUMO DELLE BATTERIE
POTENZA E SENSIBILITA' DEL RICEVITORE RADIO E FRUTTO DI SVILUPPO DI INGEGNERI SPECIALIZZATI
PROVE DEL PRODOTTO E STUDIO IN GENERE E STATO EFFETTUATO DALLA FLYSKY
AFHDS E CONSIDERATO UNO DEI MIGLIORI STRUMENTI SUL MERCATO.

SPECIFICHE TECNICHE

Gamma RF 2. 40 - 2 4835Ghz
Larghezza di Banda 500Hz
Banda totale 160
Potenza RF meno di 20DBm
Sistema AFHDS 2,4G
Codice tipo GFSK
Lunghezza Antenna 26mm
Sensibilità RX -105DBm

Il sistema funziona entro 2.4006 Hz a 2.4835 ghz di frecuenza ed e stato suddiviso in 160 punti. Questo sistema utilizza 16 punti di frequenza e 160 frecuenze alternate.Usando varie commutazioni al Al minimo tempo.questo sistema evita qualsiasi tipo di interferenza passive.

Il sistema utilizza una estensione lineare, che copre l 'ampiezza e la varietà di larghezza di banda della antenna.questo migliora notevolmente la stabilità del sistema, e rafforza la capacità di protezione dalle interferenze.

Ogni trasmettitore ha un proprio ID univoco. Quando il trasmettitore comunica con l'ID del ricevitore sarà il trasmettitore a memorizzarsi nel ricevitore. Il sistema funziona solo se l'ID è collegato al sistema combinato con il ricevitore. Questo aumenta la capacità di difesa passiva contro le interferenze e migliora la stabilità complessiva del sistema.

Il sistema utilizza componenti a basso consumo energetico, e il ricevitore è molto sensibile, il sistema utilizza la trasmissione portata del segnale, riducendo la trasmissione di potenza e prestazioni crescenti. Confrontando questo sistema consuma un decimo in meno di un regolare sistema a FM.

4

6. CARICA DELLE BATTERIE

Se il trasmettitore / ricevitore utilizza o Ni-mhy, ricaricabile,controllare prima dell'utilizzo. Se il carico è insufficiente, si può causare la perdita di controllo. ricaricare immediatamente le batterie quando sono scariche per risolvere il problema

Se si utilizzano Ni-mh si prega di utilizzare marchi specifici.Se l'alimentazione di carica e troppo alta possono Aumentare di temperatura fino al surriscaldamento con rischio di esplosione,si prega di scollegare le batterie subito dopo La carica.Rimuovere le batterie dal trasmettitore se non viene utilizzato per lughi periodi altrimenti si possono danneggiare. Questo apparecchio può utilizzare batterie ai polimeri di litio(11,1volt).ricaricare le batterie ai polimeri di litio al di fuori Del trasmettitore.

Per l'installazzione delle batterie ai polimeri di litio e necessario rimuovere il supporto batterie e installare un connettore tipo Maschio-femmina per l'utilizzo della stessa.

ATTENZIONE: Caricare le batterie NI-Mh o LI-PO con i caricabatterie appositi ai due tipi di batterie

6. 01 carico pacco batterie trasmettitore:

A. Installare le batterie nel trasmettitore con la corretta polarità, e chiuderlo.

B . Collegare il caricabatterie a una presa di corrente

C. collegare il caricatore al trasmettitore

D. Scollegare l'alimentatore subito dopo la carica

6. 02 carico pacco batterie ricevitore:

A, Collegare il caricabatteria a una presa di corrente

B. Collegare il pacco batterie delv ricevitore al caricatore

C. Scollegare l'alimentazione subito dopo la carica

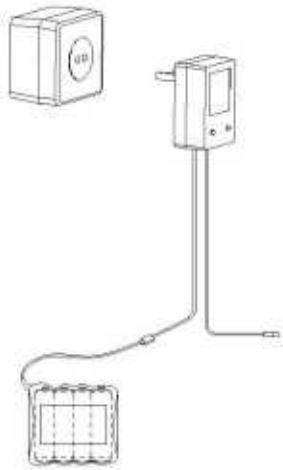

7. SPECIFICHE DEL TRASMETTITORE

SPECIFICHE TECNICHE

A. Canali 3 CANALI
B. Adatto AUTO e BARCHE
C. Potenza RF non superiore 10mW
D. Modulazione GFSK
E. Tipo di Sistema AFHDS
F. Sensibilità 1024
G. Avviso basso Voltaggio SI (da meno 9,5 Volt)
H. Ingresso DSC SI (3,5mm)
I. Ingresso ricarica SI
J. Voltaggio di utilizzo 12VDC (1,5x8)
K. Peso 395 gr.
L. Lunghezza Antenna 26mm
M. Dimensioni 154x127x270mm
N. Colore NERO
O. Certificato CE (0678) FCC

AFHDS

MODELLO: FS-GR3C

Ponticello per collegare trasmettitore / ricevitore (Figura 1).

Utensile per il Fail safe (figura 2)

SPECIFICHE DELLA RICEVENTE

A. Canali 3 CANALI
B. Adatto AUTO e BARCHE
C. RF sensibilità Ricevente 105 I
D. Modulazione GFSK
E. Tipo di Sistema AFHDS
F. Sensibilità 1024
G. Fail safe SI (Canale 2)
H. Ingresso BIND SI (Canale 3)
I. Ingresso ricarica SI (VCC)
J. Voltaggio di utilizzo 4,5/6,5DC
K. Peso 5 gr.
L. Lunghezza Antenna 26mm
M. Dimensioni 37,6x22,3x13mm
N. Colore NERO
O. Certificato CE (0678) FCC

(Figura 1)

(Figura 2)

6

9 . COLLEGAMENTO DEL RICEVITORE PER MOTORI ELETTRICI CON VARIATORE (ESC)

9.1 INSTALLAZZIONE CON VARIATORE DI VELOCITA' ESC

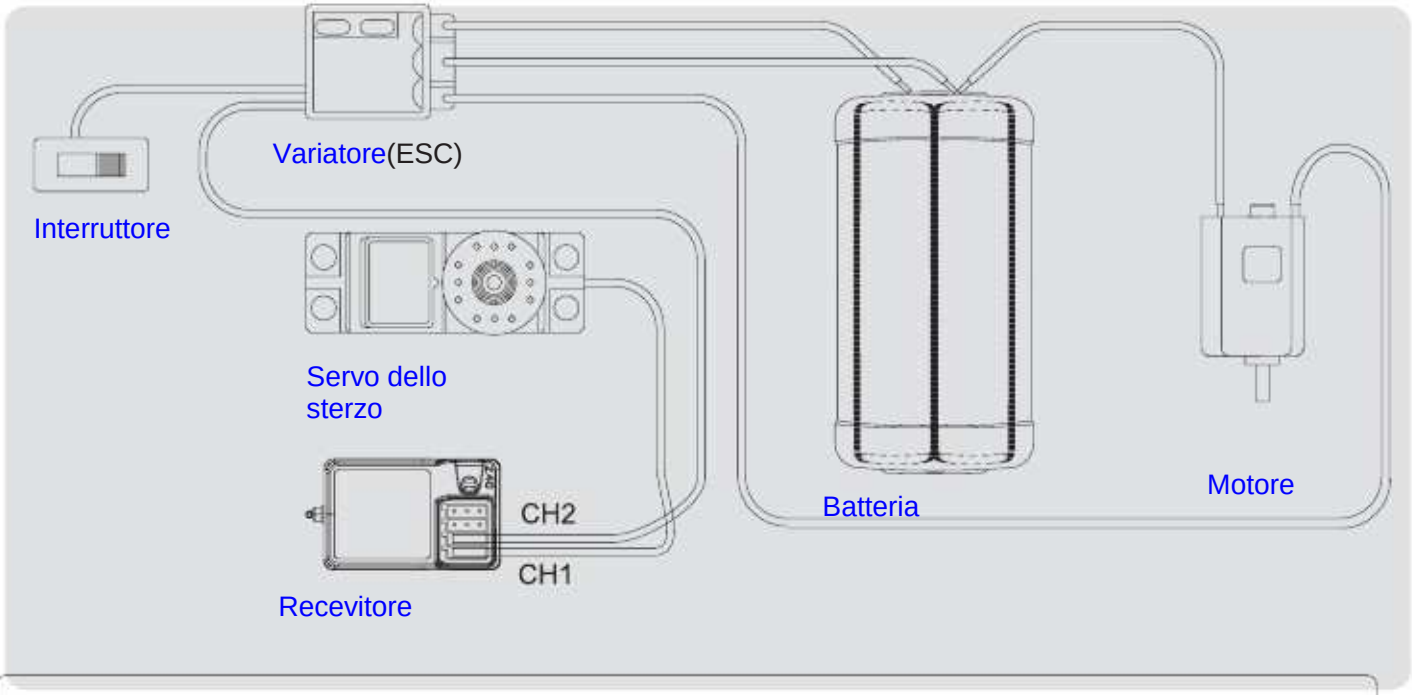

Posizionare l'antenna del ricevitore verticalmente sul modello. non metterlo vicino a parti metalliche per garantire il giusto funzionamento. Vedi fig. 1

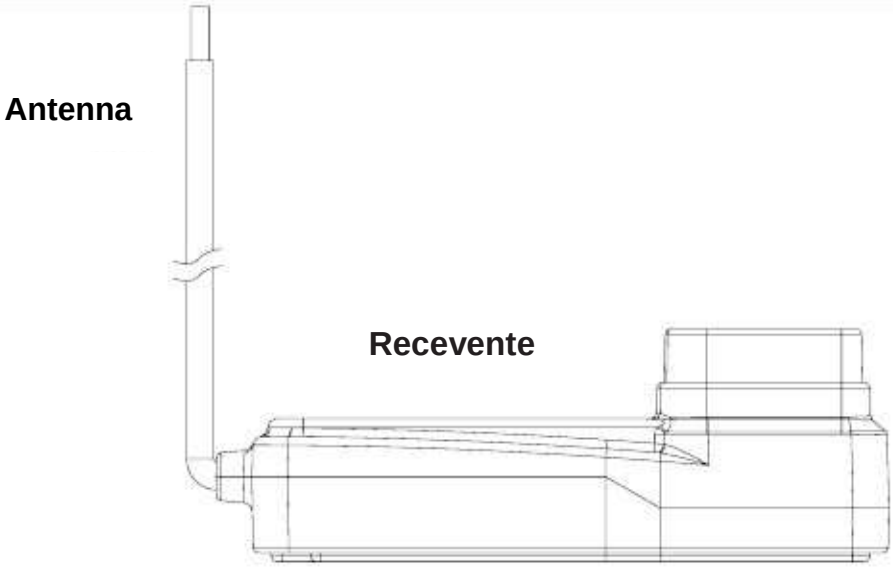

Figura 1

7

9. 02 INSTALLAZIONE PER MODELLI CON MOTORE A SCOPPIO

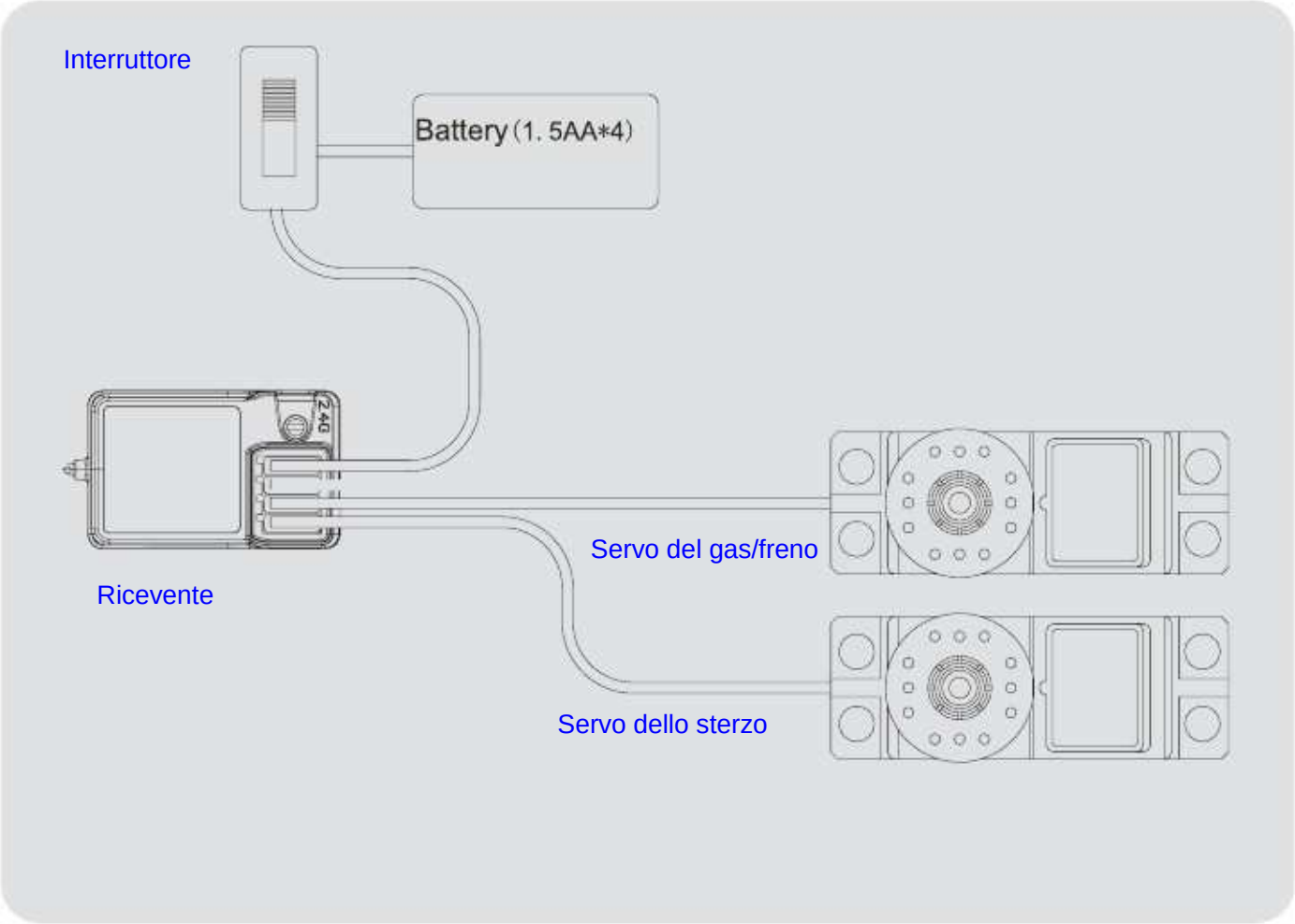

8

10. 2.4G NOTE OPERATIVE

10.01 BINDING (Connessione Trasmittente/Ricevente)

Per associare il trasmettitore con una ricevente bisogna effettuare un binding,di seguito verrà illustrata la Procedura correta da utilizzare:

A. **Installare le batterie nel trasmettitore e chiuderlo.**

B. **Inserire il conettore/ponte sul Ch3 (canale 3) del ricevitore. (Figura 1).**

C. **Connettere la battería al connettore VCC del ricevitore(per modelli nitro)per i modelli elettrici la spina Dello sterzo e sul canale2 (CH2)sterzo ON Senza scollegare il ponte, inizierà a lampeggiare il LED Ciò significa che il ricevitore non riesce a stabilire un collegamento con la ricevente.**

D. **Premere e mantenere premuto il tasto BIND del trasmettitore e accenderlo mantenedo premuto il tasto Per circa 5secondi.**

E. **Osservare il LED del recevitore, quando il LED smette di lampeggiare, il collegamento è completato. (questa operazione dura circa 5secondi)**

F. **Rilasciare il pulsante di collegamento (BIND) del trasmettitore e rimuovere il ponte/connettore dalla ricevente e spegnere.**

G. **Collegare le spine dei servi sui canali Ch1 e Ch2 e Vcc accendere e controllare il funzionamento corretto.**

H. **Se il binding non e andato a buon fine ripetere l'operazione descritta.**

(questo e un sistema unico per tutti i prodotti FLYSKY 2.4ghz)

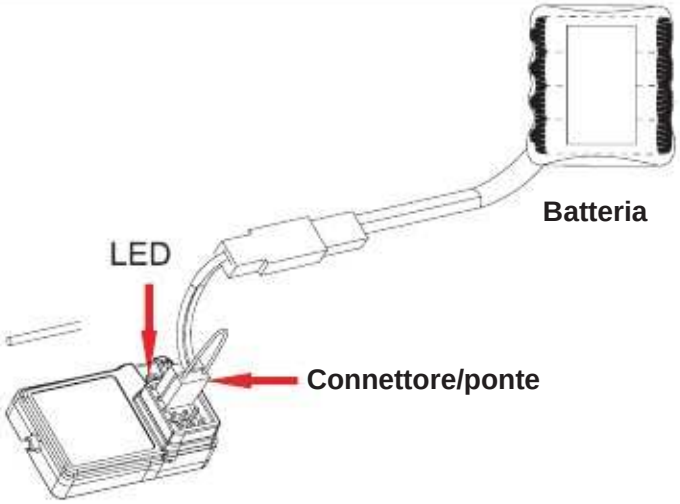

Figura 1

9

10.02 ACCENSIONE:

A. inserire le batterie alla trasmittente e accendere (tasto **POWER**)

B. Collegare il pacco batterie alla ricevente e accendere (**ON**)

C. Il **LED** rosso della ricevente e acceso fisso(**se lampeggiante effettuare il binding**).

D. L'apparecchio e pronto all'uso!.

Tx power ON

Accendere

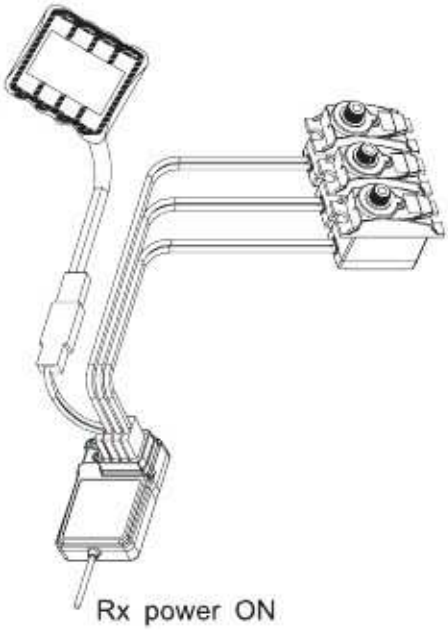

Rx power ON

10.03 SPEGNIMENTO:

A. Spegnere prima la ricevente.

B. Spegnere poi la trasmittente.

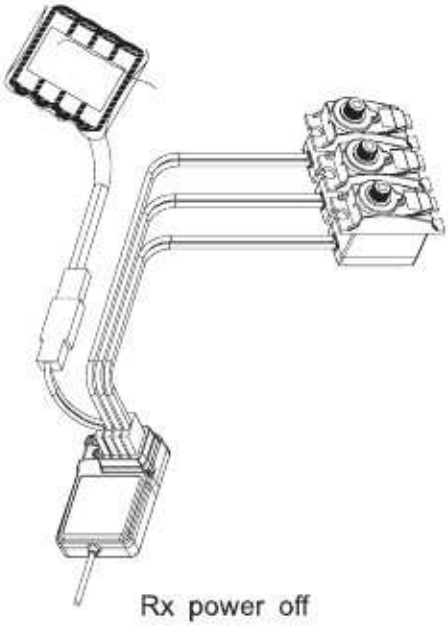

Rx power off

Spegnere

Tx power off

11. PARTI DEL TRASMETTITORE (PULSANTI)

1 2.4G ANT	2 STERZO	3 CH3	4 BOX BATTERIE
5 D/R	6 Ch3 TRIM	7 PULSANTE ON	

8 Porta DSC fs-sm100

9 Caricabatterie

A leva gas/freno

11

B **LCD**

C **(BACK)**indietro

D BIND Pulsante binding

E **(END)** fine

F **ENTER** (DESTRA/SINISTRA)

G **TH TRIM** (SU +)

H **TH TRIM** (Giù -)

I **ST TRIM** (SINISTRA)

J **ST TRIM** (DESTRA)

12. FUNZIONAMENTO DEL LCD

12.01 LCD DISPLAY

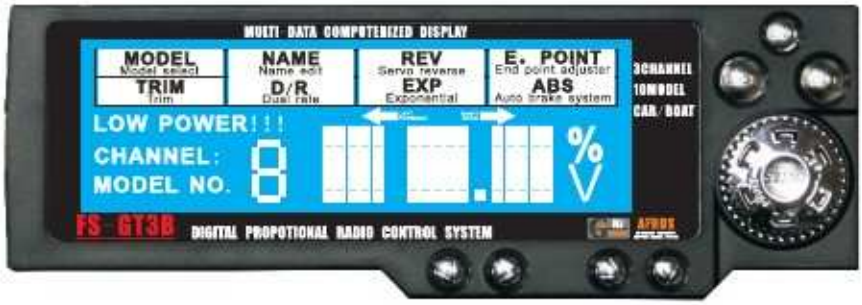

FUNZIONE DEI PULSANTI:

Premere il pulsante **ENTER** per accedere al menú.

Ruotare il tasto **ENTER** per scorrere le opzioni dei menu.

Premere il pulsante **BACK** (indietro) per uscire dal menu.

Premere il tasto **END** (fine) per terminare la programmazione.

12.02 SCHERMATA INIZIALE

Mostra il numero, tipo e nome (**3 lettere**) del modello in uso.

Ruotando il tasto **ENTER**,il display visualizza la tensione e il nome del di modello in uso.

La schermata successiva verrà visualizzato quando la tensione e meno di **9,5 volt**.

Quando il display mostra "**LOW POWER**" (batteria bassa), lo schermo lampeggia e l'allarme lancia un avviso.

13

12.03 MODEL No:

SPIEGAZIONE DELLA FUNZIONE:

La radio **(FS GT3B)** è dotata di **dieci** memorie**(FS-0** a **FS-9**), su ogni memoria della radio i parametri possono essere regolati separatamente per abbinare i diversi modelli.

SPIEGAZIONE DEL PARAMETRO:

Il nome del modello iniziale e “**num. 0**”. **ACB** , le lettere indicano il nome del modello, i parametri Iniziali sono “**Fs0**”.

FUNZIONAMENTO:

Accendere il trasmettitore e premere il tasto ENTER per entrare nel menu, selezionare ruotando il tasto "Enter", il modello da utilizzare.
Premere "INVIO"e il numero del modello es:"8" lampeggia, a questo punto ruotare il pulsante per scegliere il modello da utilizzare, Memorie (da 0 a 9).
Premere "ENTER" per confermare l'operazione dopo la modifica.
Quindi premere il tasto "BACK" (indietro) per uscire dal menu e tornare alla schermata precedente.

14

12.04 **NOME:**

SPIEGAZIONE DELLA FUNZIONE:

Questa funzione consente di assegnare a ogni numero un nome al modello da utilizzare (disponibili 3 caratteri: **0123456789ABCDEFGHIJKLMNOPQRSTUVWYZ**).

SPIEGAZIONE DEL PARAMETRO:

MODEL NO: es:**1 ABC** : nome del modello.

FUNZIONAMENTO:

Premere il tasto ENTER e RUOTARE per selezionare il nome.
Premere "ENTER", il primo carattere lampeggia.
Selezionare il carattere ruotando il tasto ENTER, quindi premere "END" (Fine) per il passo successivo.
Ruotare il tasto ENTER per selezionare il carattere successivo.
Ripetere l'operazione per il terzo carattere.
Dopo aver completato la regolazione dei tre caratteri, premere INVIO per confermare e tornare al menu.
Premere il tasto "BACK" (indietro) per tornare alla schermata precedente.

15

12.05. INVERTIRE IL MOVIMENTO DEL SERVO REV:

SPIEGAZIONE DELLA FUNZIONE:

Questa funzione inverte la direzione del servo:
Direzione, unità (gas), e canale 3 .

SPIEGAZIONE DEL PARAMETRO:

CHANNEL: (canale): numero del canale da **1** a **3** .
REV: (invertito).
NOR: (normale).

FUNZIONAMENTO:

Premere il tasto ENTER e ruotaRE per selezionare REV.
Premere "ENTER" l'opzione inizia a lampeggiare.
Selezionare il canale ruotando il tasto ENTER e poi premere la "END" adesso "REV" o "NOR" e selezionato e continua di lampeggiare.
Premere "ENTER" per selezionare "REV o" NOR ".
Dopo di che, premere il tasto "END" per completare l'impostazione.
Il resto può essere fatto nello stesso modo.
Dopo aver completato la regolazione dei tre canali, premere il tasto ENTER per confermare e Torna alla schermata del menu.
Premere il tasto "BACK" (indietro) per tornare alla schermata precedente.

12.06.PUNTO DI FINE CORSA E.POINT:

SPIEGAZIONE DELLA FUNZIONE:

Utilizzare questa funzione quando si fanno le regolazioni per la direzione e dell'angolo di sterzata destro e sinistro, si regola anche la quantità di **GAS/FRENO** da usare,e il funzionamento del servo sul **canale 3**,usare "**SU**" e "**GIU**" per regolare la funzione al valore desiderato

SPIEGAZIONE DEL PARAMETRO:

CHANNEL: número del canale, da **1** a **3**.
100%: valore impostato di defoult. Range di operazione da: **0-120%** (valore iniziale **100%**)
DESTRA / SINISTRA AVANTI o INDIETRO (selezione dallo sterzo freno o gas)

FUNZIONAMENTO:

Premere il tasto ENTER e ruotare per selezionare E:POINT.
Premere "ENTER", la funzione selezionata lampeggia.
Selezionare il canale ruotando il tasto ENTER, quindi premere "END"(ora l'icona lampeggerà).
Ruotare il tasto ENTER per regolare il valore.
In CH1 (canale 1) girare il volante per cambiare posizione.
In CH2 (canale 2) spostare l'acceleratore per cambiare posizione.
Nel Ch3 (canale 3) premere il pulsante sulla maniglia della Ch3 pulsante di scelta.
Dopo di che premere"END"per completare l'impostazione.
Il resto può essere fatto allo stesso modo.
Dopo aver completato la regolazione dei tre canali, premere il tasto "ENTER" per confermare e Torna alla schermata del menu.
Premere il tasto "BACK" per tornare alla schermata precedente.

17

12.07 TRIM:

SPIEGAZIONE DELLA FUNZIONE:

Utilizzare questa funzione per regolare la posizione neutrale della direzione, regolatore di velocità **(ESC)** e il **canale 3**.

SPIEGAZIONE DEL PARAMETRO:
CHANNEL: número del canale, da **1** a **3**.

R30: regolazione dell'angolo di sterzata destro, campo di regolazione: **0 ~ 30** (valore iniziale è **N00**)
L30: regolazione dell'angolo di sterzata sinistro, campo di regolazione: **0 ~ 30** (valore iniziale è **N00**)
F30: regola l'accelerazione nel campo di regolazione: **0 ~ 30** (valore iniziale è **N00**)
B30: regola la frenata, campo di regolazione: **0 ~ 30** (valore iniziale è **N00**):

FUNZIONAMENTO:

Premere il tasto "ENTER"e ruotarlo per evidenziare TRIM.
Premere "ENTER", la funzione selezionata lampeggia.
Selezionare il canale ruotando il pulsante "ENTER", premere il pulsante "END" (lampeggerà la percentuale).
Ruotare il pulsante "ENTER" per impostare il valore desiderato.
Dopo di che, premere il pulsante "END"per completare l'impostazione.
seguire lo stesso procedimento per le altre funzioni,
Dopo aver completato la regolazione dei tre canali premere il tasto "ENTER" per confermare e Torna alla schermata del menu.
Premere il tasto "BACK" per tornare alla schermata precedente.

18

12.08 D/R:**Regolazione dell'angolo di sterzata**

SPIEGAZIONE DEL FUNZIONAMENTO:

questa funzione permette la regolazione del **dual rate** ed e individuale per ogni singolo canale.

SPIEGAZIONE DEL PARAMETRO:

CHANNEL: numero del canale, **1** al **3**.

100% valore massimo del dual rate.
Per aumentare le corse del servo (più rotazione o spinta), ruotare a **DX** per aumentare il valore.
Quando si vuole diminuire la corsa del servo (meno rotazione o spinta), ruotare a **SX** per diminuire il valore.
0% non fa muovere il servo.
100% è il valore massimo (spinta o rotazione massima).
(Il valore iniziale è 100%).

FUNZIONAMENTO:

Premere il tasto "ENTER"e ruotare per selezionare la funzione D / R.
Premere "ENTER", la funzione selezionata lampeggia.
Selezionare il canale ruotando il pulsante "ENTER", quindi premere "END", girare a selezionare il valore.
Dopo di che, premere il pulsante "END" per terminare la regolazione.
seguire lo stesso procedimento per le altre funzioni.
Dopo aver completato la regolazione dei tre canali, premere il tasto "ENTER" confermare e tornare alla schermata del menu.
Premere il tasto "BACK" per tornare alla schermata precedente.

19

12.09 EXPONENZIAL EXP:

SPIEGAZIONE DELLA FUNZIONE:

Questa funzione è quella di modificare la sensibilità del movimento del servo sui **3 canali** intorno alla posizione neutrale.
Al fine di "**ammorbidire**"o "**indurire**"la risposta del servo come desiderato da parte dell'utente.

SPIEGAZIONE DEL PARAMETRO:

Numero del canale: da **1** al **3**.
CHANNEL 1:
Per una guida più lenta, ruotare la manopola per diminuire il valore **(-)**.
Per una guida più veloce, ruotare la manopola per aumentare il valore **(+)**.
Campo di regolazione: **-100% _0_ 100%.**
(**Il valore iniziale è 0 neutro**).
CHANNEL 2: più lenta con valori più elevati **(+)** e più veloce con valori bassi **(-)**
Funzioni diverse in entrambi i canali.

FUNZIONAMENTO:
Premere il tasto ENTER e ruotarlo per scegliere EXP.
Premere "ENTER", la funzione selezionata lampeggia.
Selezionare il canale ruotando il tasto ENTER e poi premere "END".
(Ora la percentuale lampeggia).
Ruotare il tasto ENTER per regolare il valore.
Quindi premere la "END" per completare l'impostazione.
Le regolazioni restanti vengono fatte allo stesso modo.
Dopo la regolazione dei tre canali, premere ENTER per confermare e tornare alla schermata del menu.
Premere il tasto "BACK" per tornare alla schermata precedente.

20

12.10 ABS:

SPIEGAZIONE DELLA FUNZIONE:

Se si frena improvvisamente, si può avere il bloccaggio del mezzo, provocando una perdita di controllo del veicolo.
Per evitare questo, utilizzare la funzione **ABS.**
L'effetto è lo stesso di freni **ABS** su una vettura normale.

SPIEGAZIONE DEL PARAMETRO:

CHANNEL: numero di canale, disponibile solo sul canale 2 **(CH2)**.
OFF: La funzione ABS e disattivata.
SLW: impulso risposta basso.
NOR: impulso risposta normale.
FST: impulso risposta rapido.

Consigli pratici:
Questa funzione varia da un servo all'altro,scegliere l'opzionde desiderata in base al modello.
Questa funzione può sovraccaricare i servi con successvo rischio di rottura,usare con cautela

FUNZIONAMENTO:
Premere il tasto ENTER e girare per selezionare l'ABS.
Premere "ENTER", la funzione selezionata lampeggia.
Ruotare il pulsante "ENTER" per cambiare l'impostazione della funzione ABS.
Ci sono quattro possibili impostazioni:
OFF
SLW
NOR
FST
Premere "ENTER" per confermare e tornare alla schermata del menu.
Premere il tasto "BACK"per tornare alla schermata iniziale.

21

13. FUNZIONI DEL TRASMETTITORE

13.01 CONTROLLO DELLA DIREZIONE:

figura 1

figura 2

SPIEGAZIONE DELLA FUNZIONE:

Questa funzione viene utilizzata per controllare la direzione.
Quando si ruota a destra,le ruote anteriori girano a destra (vedi figura 1).
Quando si ruota a sinistra, le rote anteriori girano a sinistra (vedi figura 2).

FUNZIONAMENTO:

Impostare il valore regolato tramite **D / R.**Rcm

22

13.02 CONTROLLO DEL GAS/FRENO:

immagine 1

immagine 2

SPIEGAZIONE DELLA FUNZIONE:

Questa funzione è di controllare l'accelerazione e freno del veicolo.
Quando si preme il grilletto la macchina accelera in avanti (vedi Immagine 1).
Quando si preme il grilletto in avanti la vettura frena o va indietro (auto elettriche) Immagine 2.

FUNZIONAMENTO:

Controllare il funzionamento accendendo radio e ricevente a motore spento per le vetture nitro.

23

14 . FUNZIONE FAIL SAFE

1. **FUNZIONE.**

Questa funzione serve per prevenire la perdita di controllo del modello.
Se il ricevitore non riceve alcun segnale dal trasmettitore mentre e in funzione, l'impostazione iniziale del ful save è quello di attivare la frenata o la retromarcia fermando il modello.

2. **Settaggio:**

A. Accendere il trasmettitore tasto **POWER**.
B. Accendere la trasmittente,il **LED** e fisso.
C. Agire sul grilletto per impostare la frenata o la retromarcia alla posizione desiderata.
D. Utilizzare l'utensile per settare la ricevente (vedi 8.Parametri della ricevente pag.6) premendo sul bottone(vedi immagine sotto),il **LED** lampeggia per **3 secondi**,quando tornerà fisso l'impostazione del **ful safe** e terminata.

3. **TEST:**

A. Accendere il trasmettitore tasto **POWER**.
B. Accendere la trasmittente,il **LED** e fisso.
C. Spegnere il trasmettitore.
D. Il servo dell'accelleratore si posizionerà in posizione di frenata(su modelli nitro)
O. Il variatore (**ESC**) su motori elettrici andrà in posizione freno/retromarcia.
L'impostazione iniziale e settata per modelli nitro.

15. CONNESSIONE PER SIMULATORE TRAMITE CAVO

INTRODUZIONE ALLE FUNZIONI:

Questa funzione serve per il simulatore **VRC software.**
E possibile utilizzare il trasmettitore direttamente sul **PC** simulando a pieno tutto il funzionamento della radio
Con la possibilità di gare su vari circuiti del tutto veritiere.

MODALITA' DI FUNZIONAMETO:

1. Ingreasso **DSC** Collegare il trasmettitore col cavo **USB (FS-SM100**)e collegarlo ad una periferica **USB** del vostro **PC**. Collegare i due connettori dall'altro lato ai Canali Ch1 e Ch2 della ricevente
2. Accendere il trasmettitore.
3. aprire il **software VRC**.
4. Seguire le istruzioni sullo schermo.

COMMENTO:

VRC software Se avete bisogno di qualsiasi INFORMAZIONE, si prega di contattare PRODUTTORE VRC
grazie.

25

16. CONTENUTO DELLA CONFEZIONE

NO:	Modello	Quantità	
1	3 canali 2.4ghz Trasmettitore FS GT3B	1	INCLUSO
2	3 canali 2,4ghz Recevente FS-GR3C	1	INCLUSO
3	Manuale	1	CD PDF
4	Caricatore	1	Opzionale
5	Servo (FS-S009) 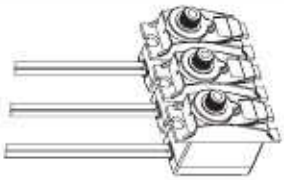	2	Opzinale
6	Fs-sm-100	1	Opzinale

26

FS-GT3B

WWW.RADIOKONTROL.IT

GARANZIA

NORMATIVA DI RIFERIMENTO:
il servizio di garanzia post-vendita è conforme al Decreto Legislativo 23 marzo 2002 n. 24, che ha recepito la Direttiva 1999/44/CE in tema di garanzie sui beni di consumo, ed al Decreto Legislativo 6 settembre 2005 n. 206, entrato in vigore in data 23 ottobre 2005 e denominato, per l'organicità del suo contenuto, Codice del Consumo

COSA COPRE LA GARANZIA: la garanzia copre difetti o malfunzionamenti di materiale e/o di fabbricazione, purché il modello sia utilizzato correttamente, nel rispetto della sua destinazione d'uso e di quanto previsto nella documentazione tecnica allegata. Non viene prestata alcuna garanzia per danni sulle parti soggette a normale usura oppure per danni o vizi causati da cadute, scontri, cattivo e/o errato utilizzo, errato montaggio, manomissioni, uso e/o manutenzione impropri.

PER QUANTO TEMPO VALE LA GARANZIA: la validità della garanzia è di 2 anni dalla consegna. Il consumatore ha tempo 60 giorni dalla scoperta del vizio per denunciare al venditore il difetto sul modello acquistato. L'azione diretta a far valere i difetti nei confronti del venditore si prescrive nel termine di 26 mesi dalla consegna del modello.

CONSERVAZIONE DELLO SCONTRINO DI ACQUISTO: è di fondamentale importanza conservare per almeno 26 mesi dalla data di acquisto lo scontrino in quanto esso costituisce la prova di dove e quando si è acquistato il modello. Se lo scontrino risulta costituito su carta chimica fatene una fotocopia

A presentarsi delle'eventuale problema recatevi o contattate l'esercizio commerciale presso cui avete effettuato l'acquisto con: il pezzo difettoso e, soprattutto, con lo scontrino d'acquisto che attesti data d'acquisto e negoziante presso cui avete acquistato l'oggetto in questione. Sarà carico del negoziante mettersi in contatto con la Model Assistance s.r.l. (Radiokontrol)